PATVIRTINTA
LITGRID AB Vadovo
2026 m. liepos ____ d. įsakymu Nr. _____

PERDAVIMO TINKLO TRANSFORMATORIŲ PASTOČIŲ IR SKIRSTYKLŲ ĮRANGOS NUOTOLINIO VALDYMO REIKALAVIMŲ APRAŠAS

I. BENDROSIOS NUOSTATOS

1. Perdavimo tinklo transformatorių pastočių ir skirstyklų įrangos nuotolinio valdymo reikalavimų aprašo (toliau – Reikalavimų aprašo) nuostatų privalo laikytis visi LITGRID AB padalinių darbuotojai, kurie tiesiogiai dalyvauja atliekant su perdavimo tinklo transformatorių pastočių ir skirstyklų rekonstrukcija, naujų transformatorių pastočių ir skirstyklų statyba susijusius darbus. Reikalavimų aprašo nuostatos privalomos išorinėms organizacijoms, teikiančioms minėtų objektų projektavimo paslaugas, šių objektų rekonstravimo ar statybos paslaugas.

II. PAGRINDINĖS SĄVOKOS IR TERMINAI

2. **Perdavimo sistemos operatoriaus dispečerinio valdymo sistema (PSO DVS)** – elektros energijos perdavimo tinklo stebėjimo, įrenginių nuotolinio valdymo (įskaitant automatizuotą valdymą) bei optimizavimo (būklės įvertinimas, aktyvios galios balansavimas, įtampų/reaktyvios galios ir dažnio reguliavimas, tinklo patikimumo skaičiavimas, priemonių avarijų likvidavimui planavimas) realaus laiko informacinių technologijų sistema.
3. **Rangovinė organizacija (rangovas)** – tai išorinė organizacija, teikianti rekonstruojamų (naujai statomų) objektų projektavimo paslaugas arba šių objektų rekonstravimo ar statybos paslaugas.
4. **Elektros įrenginys** – techninė konstrukcija (mechanizmas, mašina, aparatas, elektros inžinierinis tinklas, statinio elektros inžinierinė sistema, jų pagalbiniai įtaisai ir panašiai), skirta elektros energijai gaminti, perduoti, keisti (transformuoti), skirstyti ir (arba) vartoti.
5. **Prijunginys** – tai tarp elektros linijos arba galios transformatoriaus ir šynų ar tarp skirtingų šynų sistemų prijungtas komutacinis elektros įrenginys, turintis technologinio valdymo įtaisus.
6. **Teleinformacija (TI)** – realiu laiku perduodama skaitmeninė informacija apie nutolusių įrenginių būklę ir jų parametrus bei šių įrenginių nuotolinio valdymo komandos.
7. **TSPĮ** – teleinformacijos surinkimo ir perdavimo įrenginys.
8. **TSPS** – teleinformacijos surinkimo ir perdavimo sistema, apima intelektualius pastotės įrenginius, vykdančius teleinformacijos surinkimą ir perdavimą.
9. **TDPT** – technologinis duomenų perdavimo tinklas.
10. **PDT** – TDPT potinklis, skirtas duomenų mainams tarp TSPĮ, RAA ir laiko sinchronizavimo įrenginių.
11. **PLSĮ** – pastotės laiko sinchronizavimo įrenginys sinchronizuojantis laiką nuo globalios palydovinės navigacijos sistemų (angl. global navigation satellite system) ir perduodantis įrenginiams SNTP/NTP ir IEEE 1588 (PTPv2) protokolais.
12. **RAA įrenginiai** – tai įtaisai ar jų visuma sudaryta iš įvairios konstrukcijos relių, mikroprocesorių, integralinių mikroschemų, kurie nuolatos kontroliuoja pagrindinius elektros grandinės režimo dydžius ir trumpųjų jungimų bei nenormalių režimų metu paduoda išjungimo

komandą į atitinkamą komutavimo aparatą arba įjungia signalizaciją. RAA įrenginiams taip pat priskiriama elektros automatikos, avarijų prevencinės automatikos, įvykių ir avarinių dydžių fiksavimo bei atstumo iki pažeidimo vietos matavimo funkcijas vykdantys įtaisai, elektromechanikos įtaisų pagrindu sukonstruota elektros įrenginių valdymo sistema, įrenginių mikroprocesorių valdikliai turintys relinės apsaugos ar automatikos funkcijas, pagrindinių elektros parametrų mastelio keitimo antriniai įtaisai, relinės apsaugos ir automatikos tikslams naudojama informacijos perdavimo ir priėmimo įranga, jų kanalinė įranga (išskyrus optinio ryšio ir optoelektrinius keitiklius), pagrindinių elektros tinklo įrenginių parametrų reguliatoriai, komutavimo aparatų pavarų valdymo grandinės, minėtų įtaisų antrinės grandinės bei kiti pagalbiniai aparatai ir kt.

13. **Prijunginio (įrenginio) valdiklis** – RAA įrenginys, skirtas prijunginio įrenginių (įrenginio) valdymo komandų realizavimui, technologinių signalų surinkimui, elektrinių dydžių matavimui, registravimui ir informacijos mainams su dispečerinio valdymo sistema.
14. **KSSRS** – kintamos srovės savų reikmių skydas.
15. **NSSRS** – nuolatinės srovės savų reikmių skydas.
16. **ARĮ** – automatinio rezervo įjungimas.
17. **AGV** – automatinis generacijos valdymas.
18. **Bendros paskirties valdiklis** – įrenginys, skirtas atskiriems prijunginiams nepriklausančių įrenginių valdymo komandų realizavimui, technologinių signalų surinkimui, elektrinių dydžių matavimui, registravimui ir informacijos mainams su TSPĮ. Paprastai per šį valdiklį perduodama šių įrenginių informacija ir atliekamas jų valdymas:
    - 18.1. KSSRS – elektros įrenginių grandines maitinančių automatinių jungiklių būsenos, įvadinių ir sekcijinių automatinių jungiklių būsenos, KSSRS ARĮ būsenos ir poveikiai bei kita;
    - 18.2. NSSRS – elektros įrenginių grandines bei pagalbinę įrangą maitinančių automatinių jungiklių būsenos, įvadinių automatinių jungiklių būsenos, NSSRS įžemėjimo signalizacija ir kita;
    - 18.3. Temperatūros – valdymo pulto patalpų bei lauko temperatūros;
    - 18.4. Gaisrinės signalizacijos – priešgaisrinės signalizacijos poveikio signalas;
    - 18.5. Didelio alyvos tūrio elektros įrenginių (330/110/10 kV autotransformatoriai) gaisro gesinimo sistemos būsena bei poveikiai;
    - 18.6. Kitų įrenginių būsenos bei poveikiai – alyvos surinkimo duobių įrenginių būsena ir automatikos poveikiai, priešgaisrinių sistemų vandens rezervuarų įrenginių būsena ir automatikos poveikiai, automatizuotų sklendžių būsenos ir kita.
19. **MDV** – momentinių duomenų valdiklis, kuris naudojamas telematavimų (P, Q, U, I ir f) iš elektros skaitiklių surinkimui ir jų perdavimui į DVS.
20. **KDV** – komercinių duomenų valdiklis, naudojamas rinkti ir archyvuoti komercinius duomenis (nustatytų integravimo periodų, parų, mėnesių, augančiai aktyviosios ir reaktyviosios elektros energijos bei kitą elektros skaitikliuose sukauptą informaciją) iš elektros skaitiklių ir šiuos duomenis perduoti į PSO automatizuotą elektros energijos apskaitos sistemą (AEEAS)
21. **E** – elektrinė.
22. **EJPM** – elektros jėgainių parko modulis.
23. **EKĮ** – energijos kaupimo įrenginys.
24. **PT** – perdavimo tinklas.
25. **ST** – skirstomasis tinklas.
26. **GPRS** – angl. General Packet Radio Service, bendras paketinis radijo ryšys (mobiliojo ryšio technologija).
27. **GOOSE žinutė** – (angl. Generic Object-Oriented Substation Event according to IEC61850-2.44) tai pastotės įvykio žinutė, kuri yra skleidžiama intelektualių įrenginių horizontalioje pastotės duomenų tinklo komunikacijoje.

III. REIKALAVIMŲ APRAŠO TIKSLAI

28. Reikalavimų aprašo tikslai yra šie:
    28.1. Numatyti rekonstruojamų ar naujai statomų transformatorių pastočių (toliau – TP) ir skirstyklų įrenginių valdymo būdus ir priemones;
    28.2. Nustatyti TI apimtis rekonstruojamoms ar naujai statomoms TP, skirstykloms;
    28.3. Nustatyti reikalavimus TI mainų apimtims tarp perdavimo sistemos operatoriaus (toliau – PSO) ir išorinių organizacijų, teikiančių TI perdavimo paslaugą;
    28.4. Nustatyti reikalavimus TI objektų pavadinimų ir būsenų aprašymui bei pateikimui techniniame darbo projekte ir montažinių-gamyklinių brėžinių rengimo etape, PSO DVS duomenų bazėje;
    28.5. Nustatyti reikalavimus teleinformacijos diskretinių signalų būsenoms ir valdymo komandų formavimui;
    28.6. Aprašyti TI sąrašų derinimo bei testavimo procedūras, nustatyti aiškias atsakomybių ribas bei funkcijas;
    28.7. Nustatyti reikalavimus TI sąrašų naudojimui, saugojimui ir atnaujinimui;
    28.8. Nustatyti keliamus saugumo reikalavimus nuotoliniam valdymui.

29. Reikalavimų aprašas yra skirtas PSO operatyviai valdomų ir tvarkomų (nepriklausomai nuo turtinės nuosavybės formų) TP ir skirstyklų rekonstravimui, modernizavimui bei statybai. Reikalavimų aprašo reikalavimai taip pat privalomi išduodant projektavimo sąlygas trečiosioms šalims.

IV. BENDRIEJI REIKALAVIMAI

30. Rekonstruojant arba statant naujas TP ir skirstyklas, turi būti įdiegtas visų PSO operatyviai valdomų ir tvarkomų komutavimo aparatų ir įžemiklių vietinis ir nuotolinis valdymas, o RAA įrenginių - nuotolinis valdymas.

31. Prijunginio įrenginių valdymo režimo perjungimas realizuojamas įrenginio pavaros valdymo spintoje, kurioje turi būti numatytas valdymo režimo perjungimo raktas. Šis valdymo režimo perjungimo raktas turi turėti šias padėtis:
    31.1. Nuotolinis – įrenginiai valdomi iš PSO DVS arba valdiklio;
    31.2. Vietinis – įrenginiai valdomi iš pavaros;
    31.3. Išjungtas – įrenginių valdymas uždraustas.

32. Nuotolinio valdymo režimo perjungimas realizuojamas prijunginio valdiklyje, kuriame turi būti numatyta nuotolinio valdymo režimų perjungimo galimybė, o nesant tokios galimybės – iš šalia valdiklio papildomai sumontuoto nuotolinio valdymo režimų perjungimo rakto. Nuotolinio valdymo režimas privalo turėti šias padėtis:
    32.1. PSO DVS – įrenginiai valdomi iš PSO DVS;
    32.2. Valdiklis - įrenginiai valdomi iš prijunginio (įrenginio) valdiklio;
    32.3. Išjungtas – valdymas iš PSO DVS ir prijunginio (įrenginio) valdiklio uždraustas. Šis valdymo režimas naudojamas tik tuo atveju, jei valdiklis ją standartiškai palaiko ir nereikia atlikti jokių duomenų keitimų perdavimui į PSO DVS.

33. Valdymo prioritetų eiliškumas mažėjimo tvarka:
    33.1. Valdymas iš PSO DVS – pagrindinis TP ir skirstyklų įrenginių valdymo būdas;
    33.2. Valdymas iš TP arba skirstyklos prijunginio (įrenginio) valdiklio - rezervinis nuotolinio valdymo būdas;
    33.3. Vietinis valdymas - remontinis valdymo būdas. Vietinis valdymas gali būti naudojamas tik tais atvejais, kai nėra galimybės įrenginių valdyti nuotoliniu būdu (iš PSO DVS arba iš prijunginio (įrenginio) valdiklio). Vietinio valdymo būdą prijunginio (įrenginio) valdymo operacijų atlikimui rekomenduojama naudoti tik įrenginio remonto metu.

34. Nuotolinio valdymo režimas vienu raktu turi būti keičiamas tik vienam prijunginiui.

35. Klaidingų valdymo operacijų prevencijai turi būti numatyta komutavimo aparatų (jungtuvų, skyriklių) ir įžemiklių valdymo operatyvinės blokuotės, kurios turi būti realizuotos tokiu būdu:
    35.1. Mechaninės blokuotės, kurios realizuojamos skyriklių ir įžemiklių pavarose, neleidžiančios įjungti skyriklio tol, kol yra įjungtas įžeminimo peilis ir atvirkščiai;
    35.2. Elektrinės nuotolinio valdymo blokuotės (laidinės blokuotės), kurios realizuojamos skyriklių ir įžemiklių pavarose (komplektas „skyriklis-įžemiklis (iai)“ yra sumontuoti viename prijunginio konstrukciniame bloke), kuomet neleidžiama įjungti skyriklio, kol yra įjungtas įžeminimo peilis ir atvirkščiai. Turi būti blokuojamas valdymas skyrikliui (įžemikliui) nepriklausomai iš kurios vietos yra valdoma (iš PSO DVS, RAA valdiklio ar vietoje iš pavaros) skyriklis ir įžemiklis;
    35.3. Loginės nuotolinio valdymo blokuotės, kurios realizuojamos pastotės įrenginių valdikliuose ir kurios neleidžia operuoti pastotės komutavimo aparatais ir įžemikliais, kuomet nesilaikoma tam tikros loginės perjungimų sekos.
    35.4. Kai loginės blokuotės realizuojamos GOOSE žinutėmis horizontalioje komunikacijoje tarp prijunginių RAA valdiklių, jų logikoje turi būti numatyta galimybė žmogaus ir mašinos sąsajos pagalba perjungus į vietinį valdymą to prijunginio blokuotes išjungti, perjungus į nuotolinį valdymą, blokuočių logika automatiškai turi būti įjungiama. Blokuočių išjungimo režimo logika turi būti leidžiama tik esant gretimų prijunginių valdiklių gedimams, kai iš jų negaunama informacija apie komutacinių aparatų padėtis.

36. Pagrindiniai blokuočių realizavimo principai prioritetų mažėjimo tvarka:
    36.1. Mechaninės ir loginės blokuotės kartu – pagrindinis principas;
    36.2. Mechaninės ir elektrinės blokuotės kartu – rezervinis būdas, kuomet negalima realizuoti loginės blokuotės;
    36.3. Mechaninės, loginės ir elektrinės blokuotės kartu – taikomos tik išskirtiniais atvejais, kuomet blokuotėms keliami išskirtiniai reikalavimai patikimumui. Tokio principo taikymas/netaikymas rekonstruojamai TP priimamas atskiru spendimu.

37. Komutavimo aparatų ir įžemiklių nuotolinio valdymo blokuočių logika projektavimo metu turi būti suderinta su PSO įgaliotais darbuotojais.

38. Aukštesnės valdymo sistemų pakopos sutrikimas neturi trikdyti kitų valdymo pakopų darbo.

39. Turi būti užtikrinta tos pačios įrangos televaldymo galimybė vienu metu tik iš vienos vietos.

40. Rekonstruojamų ir naujai statomų TP ir skirstyklų techniniai sprendimai turi leisti optimaliai panaudoti automatizuotus perjungimus iš PSO DVS.

41. Turi būti perduodama ši teleinformacija (perdavimo kryptis į PSO DVS) apie įrenginių būklę:

Eil.nr.	Teleinformacijos apibūdinimas
	TP ar skirstyklų įrenginių signalizacijos apimtys:
1.	Visų komutavimo aparatų ir įžemiklių padėtys.
2.	RAA įrenginių suveikimas (kiekvienos apsaugos).
3.	Įrenginių valdomų RAA įrenginių funkcijų būsenos.
4.	Eksploatuojamų įrenginių gedimai, kur įrenginių gedimų aprašas pateiktas priede Nr. 9 „Telesignalizacijos apimtys“.
5.	Prijunginių RAA įrenginių nuostatų grupės, jei pasirinktas diskretinis („Trip/Close“) nuostatų grupių valdymas ir atvaizdavimas.
6.	Prijunginio įrenginių valdymo režimai.
7.	Prijunginio įrenginių nuotolinio valdymo režimai.
8.	Įtampos transformatorių žemos įtampos pusės RAA įrenginių grandinių automatinių jungiklių (toliau - aj) būsenos.
9.	Elektros energijos apskaitos įtampos grandinėse įrengtų aj ir automatinio rezervo įjungimo (toliau – ARĮ) būsenos.
10.	Bendras signalas dėl nuolatinės operatyvinės įtampos dingimo PT įrenginiams.
11.	Perdavimo tinklo gaisrinės signalizacijos poveikio signalas.

Eil.nr.	Teleinformacijos apibūdinimas
12.	Jungtuvo valdymo grandinių būsena.
13.	Prijunginio RAA įrenginių ir valdymo terminalų maitinimo grandinių gedimai. Signalai formuojami (apjungiami į apibendrintus pastotės RAA įrenginių ir valdymo terminalų lygmenyje) pagal prijunginį, kuriam priklauso šie RAA įrenginiai ir valdymo terminalai.
14.	Jungtuvų valdymo grandinių ir pavaros maitinimo grandinių aj padėtys. Signalai formuojami atskirai kiekvienam jungtuvui pagal grandinių tipą (valdymo arba pavaros maitinimo grandinių tipus). Esant bendram minėtų grandinių maitinimo aj, formuojamas bendras signalas. Taikoma aj sumontuotiems jungtuvų pavarose ir/arba KSSRS, NSSRS.
15.	Skyriklių ir įžemiklių valdymo grandinių ir pavarų maitinimo grandinių aj padėtys. Signalai formuojami atskirai kiekvienam prijunginiui pagal grandinių tipą (valdymo arba pavaros maitinimo grandinių tipus). Esant bendram minėtų grandinių maitinimo aj, formuojamas bendras signalas. Taikoma aj sumontuotiems prijunginių skyriklių ir įžemiklių pavarose ir/arba KSSRS, NSSRS.
PT dalies įrenginių bendros paskirties signalizacijos apimtys:	
16.	Perdavimo tinklo KSSRS įvadinių ir sekcijinių aj būsenos, ARĮ būsena ir poveikis.
17.	Perdavimo tinklo NSSRS įvadinių aj ir sekcijinių aj (kirtiklių) būsenos, NSSRS įžemėjimo signalizacija, akumuliatorių baterijos įkroviklių būsenos.
18.	Transformatorių pastočių (toliau – TP) ir skirstyklų prijunginių jungtuvų, skyriklių ir įžemiklių pavarų šildymo grandinių aj būsenos. Šių grandinių aj būsenų apjungiami į vieną grupinį signalą visai skirstyklai.
19.	Atvirose skirstyklose esančių antrinės komutacijos spintų šildymo grandinių aj padėtys. Šių šildymo grandinių aj apjungiami į vieną grupę visai 110 kV TP. 400-330 kV TP – pagal atvirose skirstyklose, kuriose yra šios spintos, įtampos dydį.
20.	Valdymo pulto patalpų šildymo, ventiliacijos ir kondicionavimo grandinių aj padėtys. Šių grandinių aj apjungiami į vieną grupę pagal pastatą.
21.	Gaisro gesinimo sistemos įrenginių maitinimo aj padėtys, gaisro gesinimo sistemos elementų veikimo signalizacija (jei įrengta autonominė gaisro gesinimo sistema).
22.	Dyzelgeneratoriaus darbo (Išjungtas/Įjungtas) būsena, nuotolinio valdymo režimo būsena (DVS/Valdiklis), kuro lygis bake (Norma/Žemas), akumuliatoriaus gedimo signalas, įvadinio 0,4 kV aj būsena (Išjungtas/Įjungtas) ir dyzelgeneratoriaus gedimo arba technologinių apsaugų poveikio apibendrintas signalas.
23.	TSPĮ ir telekomunikacijų spintose esančių įrenginių, MDV ir KDV maitinimo grandinių perjungimo raktų ir aj padėtys.
24.	TSPĮ duomenų mainų su RAA įrenginiais ir su ST TSPĮ būsenos.
25.	TSPĮ stebėjimo (monitoringo) signalai: 1. TSPĮ funkcijų vykdymo būklė; 2. TSPĮ informacinės saugos kontrolė.
26.	KSSRS grupės aj, maitinančių grandines, kurios nepatenka nei į vieną iš aukščiau išvardintų kategorijų.
27.	NSSRS grupės aj, maitinančių grandines, kurios nepatenka nei į vieną iš aukščiau išvardintų kategorijų.
28.	Saulės elektrinės (montuojamos ant VP stogo) prijungimo aj padėtys.
Pastaba: Šios lentelės punktuose [16-29] paminėta informacija turi būti surenkama į bendros paskirties valdiklį. 400-330 kV TP ar skirstyklos atveju gali būti 2 bendros paskirties valdikliai, iš kurių vienas yra skirtas 400 ir/ar 330 kV dalies įrenginiams, o kitas – 110-10 kV dalies įrenginiams. Ši nuostata taikoma tik tuo atveju, jeigu dėl didelio informacijos kiekio neužtenka vieno bendros paskirties valdiklio.	
Skirstomojo tinklo (ST) dalies įrenginių signalizacijos apimtys:	
29.	ST dalies įrenginių apsaugų poveikis į Perdavimo tinklo eksploatuojamos ar operatyviai valdomos įrangos atjungimą. Nuo ST dalies apsaugų, veikiančių į PT dalies įrangos atjungimą sudaromas vienas apibendrintas signalas.

Eil.nr.	Teleinformacijos apibūdinimas
30.	Apibendrinti signalai dėl ST dalies įrenginių suveikimo po nukrovimo automatikos (toliau – NA) ir automatinio kartotinio įjungimo po NA poveikio (toliau – NAKĮ) šiems įrenginiams. Sudaroma po vieną apibendrintą signalą visai transformatorių pastotei.
31.	Apibendrinti signalai dėl ST dalies įrenginių suveikimo po automatinio dažnuminio nukrovimo (toliau – ADN) ir automatinio kartotinio įjungimo po ADN poveikio (toliau – DAKĮ) šiems įrenginiams. ADN ir DAKĮ poveikiui sudaroma po vieną apibendrintą signalą visai transformatorių pastotei.
32.	Galios transformatorių 110 kV įvadinių jungtuvų ARĮ funkcijų būsenos ir poveikiai.
33.	Galios transformatorių neutralės įžemiklių padėtys.

42. Priklausomai nuo parinktos schemos ir įrenginių įrengimo būtinumo turi būti perduodami šie matavimai (perdavimo kryptis į DVS):

Eil.nr.	Matavimų apibūdinimas
	TP ar skirstyklų matavimų apimtys:
1.	Kiekvienos oro (kabelių) linijos (esant įrengtiems matavimo transformatoriams):
1.1.	Aktyvioji galia P [MW];
1.2.	Reaktyvioji galia Q [MVar];
1.3.	Srovė I [A];
1.4.	Įtampa U (esant įtampos transformatoriui) U [kV];
1.5.	Gedimo vieta (atskiri parodymai kiekvienai linijai) [km].
2.	Per autotransformatorių 330 kV pusėje:
2.1.	Aktyvioji galia P [MW];
2.2.	Reaktyvioji galia Q [MVar];
2.3.	Srovė I [A].
3.	Per autotransformatorių 110 kV ir 10 kV pusėse, per transformatorių 400-330-110 kV pusėje, o 10 (6) kV pusėje (tik tokiu atveju jeigu galios transformatorius yra PSO nuosavybė):
3.1.	Aktyvioji galia P [MW];
3.2.	Reaktyvioji galia Q [MVar];
3.3.	Srovė I [A].
4.	Per TS ir TŠ prijunginius 400 kV, 330 kV ir 110 kV pusėse:
4.1.	Aktyvioji galia P [MW];
4.2.	Reaktyvioji galia Q [MVar];
4.3.	Srovė I [A].
5.	Šynų sistemos (sekcijos):
5.1.	Įtampa U [kV];
6.	Kondensatorių baterijos (KB):
6.1.	Reaktyvioji galia Q [MVar];
6.2.	Srovė [A];
7.	Šunto reaktoriai (ŠRE):
7.1.	Aktyvioji galia P [MW];
7.2.	Reaktyvioji galia Q [MVar];
7.3.	Srovė [A];
8.	Reguliavimo transformatoriai (RT):
8.1.	Aktyvioji galia P [MW];
8.2.	Reaktyvioji galia Q [MVar];
8.3.	Srovė [A];
9.	Perdavimo tinklo dalies 10 kV savos reikmės:
9.1.	Aktyvioji galia P [kW];
9.2.	Reaktyvioji galia Q [kVar];
9.3.	Srovė [A].

Eil.nr.	Matavimų apibūdinimas
10.	Autotransformatoriaus įtampos reguliatoriaus (ĮR) atšakų perjungiklio padėtys [atš.nr.].
11.	Autotransformatoriaus alyvos temperatūra t [°C].
12.	Lauko temperatūra t [°C].
13.	Perdavimo tinklo kintamosios srovės savųjų reikmių skydas (KSSRS):
13.1.	KSSRS įvado fazinė srovė If [A] (reikalinga tik vienos fazės);
13.2.	KSSRS šynų sekcijos linijinė įtampa U_L [V] (reikalinga nuo dviejų kitų likusių fazių, kur nematuojama fazinė srovė);
14.	Perdavimo tinklo nuolatinės srovės savųjų reikmių skydas (NSSRS):
14.1.	NSSRS akumuliatorių baterijos kroviklių srovė [A];
14.2.	NSSRS akumuliatorių baterijos įtampa U [V].
15.	Dyzelgeneratorius:
15.1.	Įtampa U [V];
15.2.	Srovė I [A].
16.	Papildomai tik 400-330 kV įtampai (taikoma tuo atveju jeigu skirstykla jungia tranzitines linijas arba yra tarpsisteminių linijų):
16.1.	visų tarpšyniniais ir linijų jungtuvais sujungiamų dalių įtampos transformatorių linijinės įtampos matavimų tarpusavio skirtumus (ΔU) [kV];
16.2.	visų tarpšyniniais ir linijų jungtuvais sujungiamų dalių įtampos transformatorių matuojamų linijinių įtampų atitinkamų vektorių kampų tarpusavio skirtumus laipsniais (Δφ) [°]. Atsiliekantis kampas žymimas su ženklu „-„ pralenkiantis kampas žymimas su ženklu „+“ nurodant, kurios iš sinchronizuojamų dalių kampas atsilieka;
16.3.	visų tarpšyniniais ir linijų jungtuvais sujungiamų dalių dažnių skirtumus hercais (Δf) [Hz]. Atsiliekantis nuo 50 Hz nominalo dažnis žymimas su ženklu „-„ pralenkiantis žymimas su ženklu „+“.
17.	Prijunginių RAA įrenginių nuostatų grupės, jei pasirinktas analoginis („SetPoint“) nuostatų grupių valdymas ir atvaizdavimas.
Elektrinės įrenginių matavimų apimtys:	
Bendros pastabos:	
18.	Matavimai turi būti perduodami iš elektros skaitiklių (momentinių duomenų valdiklių MDV) visiems 400 kV, 330 kV, 110 kV prijunginiams, savųjų reikmių transformatoriams aukštos įtampos pusėje (jei savų reikmių transformatorius yra PSO nuosavybė), esant įrengtiems matavimo transformatoriams bei užtikrinant nurodytą paklaidą t.y. ≤ 1 %. KSSRS, NSSRS ir temperatūros matavimai gali būti perduodami iš kitų matavimo šaltinių, užtikrinant paklaidą ≤ 2,5 %.
19.	400 kV, 330 kV, 110 kV tarpsisteminių linijų prijunginiams (matavimai yra naudojami Lietuvos ES saldo skaičiavimuose) P, Q, U, I matavimai turi būti rezervuoti antruoju dubliuojančiu skaitikliu, o matavimų surinkimui turi būti panaudotas antrasis rezervuojantis momentinis duomenų valdiklis (MDV), užtikrinant paklaidą ≤1 %.
20.	Blokinių ar aukštinančių transformatorių įvadų prijunginiams (atleidimo į tinklą skaičiavimuose) P, Q, U, I matavimai turi būti rezervuoti antruoju (dubliuojančiu) skaitikliu, o matavimų surinkimui turi būti panaudotas MDV. Generatorių dalies (generacijos skaičiavimui generatorinės įtampos dalyje) P, Q, U ir I matavimai turi būti perduoti iš elektros skaitiklių (matavimų surinkimui turi būti panaudotas MDV), ir kaip alternatyva iš RAA įrenginių. Matavimų paklaida nuo MDV turi būti užtikrinta ≤ 1 %, matavimų paklaida nuo RAA įrenginių turi būti ≤ 2,5 %.
21.	Linijų ir galios transformatorių (matavimai nenaudojami saldo, arba atleidimo į tinklą skaičiavimuose) P, Q, U, I matavimai turi būti perduoti iš elektros skaitiklių (matavimų surinkimui turi būti panaudotas MDV), ir kaip alternatyva iš RAA įrenginių. Alternatyvūs matavimai iš RAA įrenginių gali būti perduodami užtikrinant paklaidą ≤ 2,5%.

43. Turi būti perduodamos valdymo komandos realiame laike šiems įrenginiams (perdavimo kryptis į TSPĮ):

Eil.nr.	Įrenginių, kurie valdomi iš DVS, apibūdinimas
	TP ar skirstyklų įrenginių diskretinio valdymo komandos:
1.	Perdavimo tinklo visų komutavimo aparatų ir įžemiklių valdymas.
2.	Perdavimo tinklo telekomandų perdavimo įrenginių imtuvai/siųstuvai:
2.1.	Imtuvų/siųstuvų pavienių komandų valdymas (išjungimas/įjungimas);
2.2.	Imtuvų/siųstuvų visų komandų valdymas (išjungimas/įjungimas).
3.	Prijunginių RAA įrenginių nuostatų grupių valdymas, jei pasirinktas diskretinis („Trip/Close“) nuostatų grupių valdymas ir atvaizdavimas.
4.	Perdavimo tinklo prijunginių relinių apsaugų funkcijų ar operatyviai valdomų grandinių išjungimas/įjungimas.
5.	Autotransformatoriaus ĮR atšakų perjungiklio valdymo režimo parinkimas.
6.	Autotransformatoriaus ĮR atšakų perjungiklio valdymas.
7.	Autotransformatorių šunto reaktorių valdymas.
8.	Kondensatorių baterijų valdymas.
9.	Perdavimo tinklo linijinių įtampos transformatorių aj valdymas (taikoma įtampos transformatoriams, sumontuotiems už linijinio skyriklio į linijos pusę).
10.	Perdavimo tinklo KSSRS įvadinių ir sekcijinio aj valdymas, KSSRS 0,4 kV ARĮ funkcijos valdymas tiek iš DVS tiek ir vietoje mygtukų (valdiklio) pagalba.
11.	Dyzelgeneratoriaus valdymas (Išjungti/Įjungti).
12.	Duomenų mainų tarp TSPĮ ir RAA terminalo/valdiklio valdymas.
	TP ar skirstyklos įrenginių analoginio valdymo komandos:
13.	Autotransformatoriaus ĮR atšakų perjungiklio valdymas.
14.	Šuntinių reaktorių valdymas.
15.	Kondensatorių baterijų valdymas.
16.	Prijunginių RAA įrenginių nuostatų grupių valdymas, jei pasirinktas analoginis („SetPoint“) nuostatų grupių valdymas ir atvaizdavimas.

44. Į DVS perduodamiems linijų, autotransformatorių, transformatorių P, Q, U, I ir f matavimams surinkti turi būti naudojami elektros skaitikliai. Matavimų perdavimas į DVS turi būti organizuotas per momentinius duomenų valdiklius (toliau – MDV), panaudojant LST EN60870-5-104:2002 (IEC60870-5-104) standarto protokolą. Pagrindiniai reikalavimai elektros apskaitų informacijos surinkimui ir perdavimui pateikti priede Nr. 16.

V. TELEINFORMACIJOS MAINŲ PRINCIPAI IR APIMTYS PSO – TINKLO NAUDOTOJAS, PSO – SKIRSTOMŲJŲ TINKLŲ OPERATORIUS (STO)

45. Teleinformacijos mainų **PSO – Tinklo naudotojas** ir **PSO – STO** principai ir apimtys yra aprašyti priede Nr.5 „PSO – Tinklo naudotojas, PSO – Skirstomųjų tinklų operatorius (STO) teleinformacijos mainams taikomis pagrindinės nuostatos“.

VI. 110 kV IR AUKŠTESNĖS ĮTAMPOS TRANSFORMATORIŲ PASTOČIŲ, SKIRSTYKLŲ ĮRANGOS NUOTOLINIS VALDYMAS

46. Nuotolinio valdymo funkcijoms atlikti 110 kV ir aukštesnės įtampos transformatorių pastotėse (toliau – TP) ar skirstyklose, kuriose yra budintis personalas, pastotės valdymo punkte (VP) turi būti įrengta PSO DVS nutolusi darbo vieta su atskiru stacionariu kompiuteriu ir

monitoriumi, kad atliekant įrenginių nuotolinį valdymą galima būtų stebėti, kontroliuoti ir įvertinti situaciją visoje TP.

47. 110 kV ir aukštesnės įtampos TP ar skirstyklose, kuriose nėra budinčio personalo, nutolusios darbo vietos bei prievadai prisijungimui prie PSO DVS neįrenginėjami. Nuotolinio valdymo funkcijoms atlikti naudojami prijunginių valdikliai arba vietinis įrenginių valdymas.

VII. BAIGIAMOSIOS NUOSTATOS

48. Reikalavimų aprašas ir jo priedai (atskirai arba kartu) gali būti keičiami LITGRID AB Vadovo įsakymu, esant LITGRID AB Technikos komiteto siūlymui.

49. Reikalavimų aprašas ir jo priedai yra registruojami ir patalpinami LITGRID AB dokumentų valdymo sistemoje bei išoriniame tinklalapyje www.litgrid.eu skiltyje Tinklo plėtra-Standartiniai techniniai reikalavimai. LITGRID AB padalinių darbuotojai, dalyvaujantys Perdavimo tinklo transformatorių pastočių ir skirstyklų rekonstrukcijos (statybos) projektuose su nuotolinio valdymo reikalavimų aprašu ir jo priedais supažindinami elektroniniu būdu, naudojantis dokumentų valdymo sistema.

VIII. PRIEDAI

Priedas Nr. 1. Aktyviosios (P) ir reaktyviosios (Q) galios srautų ženklų perdavimas ir atvaizdavimas PSO DVS, 4 lapai.

Priedas Nr. 2. Telesignalizuojamų objektų būsenų ir valdymo komandų formavimo principai. Reikalavimai signalų grupavimui. Maksimalus pasikeitimų dažnis ir matavimų nejautrumo ribos RAA, TSPĮ ir MDV konfigūravimui. Alternatyvūs U matavimai nuo RAA terminalų, 10 lapų.

Priedas Nr. 3. Rekonstruojamų, naujai statomų transformatorių pastočių ar skirstyklų teleinformacijos apimčių derinimo tvarka, 5 lapai.

Priedas Nr. 4. Signalų sąrašo forma, 19 lapų.

Priedas Nr. 5. PSO-Tinklo naudotojas, PSO – Skirstomųjų tinklų operatorius (STO) teleinformacijos mainams taikomos pagrindinės nuostatos, 7 lapai.

Priedas Nr. 6. Teleinformacijos surinkimui ir perdavimui taikomi pagrindiniai reikalavimai, 6 lapai.

Priedas Nr. 7. Duomenų mainų protokolų atitikimo dokumentai, 1 lapas.

Priedas Nr. 8. Teleinformacijos testavimo tvarka, 8 lapai.

Priedas Nr. 9. Telesignalizacijos apimtys, 25 lapai.

Priedas Nr. 10. Televaldymo apimtys, 5 lapai.

Priedas Nr. 11. Telematavimų apimtys, 11 lapų.

Priedas Nr. 12. Telesignalų pavadinimų standartizavimo lentelė, 73 lapai.

Priedas Nr. 13. Televaldymo komandų pavadinimų standartizavimo lentelė, 15 lapų.

Priedas Nr. 14. Telematavimų pavadinimų standartizavimo lentelė, 9 lapai.

Priedas Nr. 15. Teleinformacijos surinkimo ir perdavimo saugumo reikalavimai, 5 lapai.

Priedas Nr. 16. Elektros apskaitų informacijos surinkimui ir perdavimui taikomi pagrindiniai reikalavimai, 5 lapai.

Priedas Nr. 17. 110 kV transformatorių pastočių tipinių prijunginių teleinformacijos sąrašai, 39 lapai.

Priedas Nr. 18. Reikalavimai generatorinės/technologinės dalies teleinformacijai prie perdavimo tinklo prijungiant EJPM/EKĮ. Tipiniai TI sąrašai, 34 lapai.

Priedas Nr. 1

AKTYVIOSIOS (P) IR REAKTYVIOSIOS (Q) GALIOS SRAUTŲ ŽENKLŲ PERDAVIMAS IR ATVAIZDAVIMAS PSO DVS

Kad būtų vadovaujamasi vieningais reikalavimais realizuojant techninius sprendinius dėl aktyviosios galios (P) ir reaktyviosios galios (Q) srautų ženklų perdavimo iš 400-110 kV transformatorių pastočių, skirstyklų, elektrinių bei vartotojų ir jų atvaizdavimo PSO DVS, taikomi šie reikalavimai:

1. Linijų P srauto matavimo ženklas yra pliusas, jei P srautas teka nuo šynų į linijos pusę ir atitinkamai minusas, jei P srautas teka iš linijos į šynų pusę.
2. Visi įtekantys P srautai į autotransformatoriaus ar transformatoriaus aukštos, vidutinės arba žemos įtampos apviją yra su pliuso ženklu, ir visi ištekantys P srautai iš autotransformatoriaus ar transformatoriaus aukštos, vidutinės arba žemos įtampos apvijos yra su minuso ženklu.
3. Kondensatorių baterijoms ir šuntiniams reaktoriams P srauto ženklas yra pliusas, kai yra vartojama P energija.
4. P ir Q srautų ženklų perdavimui į PSO DVS, pateikiamas pav. Nr.1 „P ir Q srautų ženklai, perduodant matavimus į DVS“.
5. Punktuose [1-3] imtinai P ir Q srautų ženklai yra priklausomi nuo to, kuriame kvadrante yra pilnoji (S) galia (žiūrėti pav. Nr.2 „Reaktyviosios galios Q srauto kvadranto nustatymo schema“):
   5.1. Esant I-am kvadrante (0-90°), P srauto ženklas yra pliusas, Q srauto ženklas yra pliusas;
   5.2. Esant II-am kvadrante (90-180°), P srauto ženklas yra minusas, Q srauto ženklas yra pliusas;
   5.3. Esant III-iam kvadrante (180-270°), P srauto ženklas yra minusas, Q srauto ženklas yra minusas;
   5.4. Esant IV-am kvadrante (270-360°), P srauto ženklas yra pliusas, Q srauto ženklas yra minusas.
6. P ir Q srautų ženklų atvaizdavimui PSO DVS pateikiamas pav. Nr.3 „P ir Q srautų ženklų atvaizdavimas PSO DVS“.

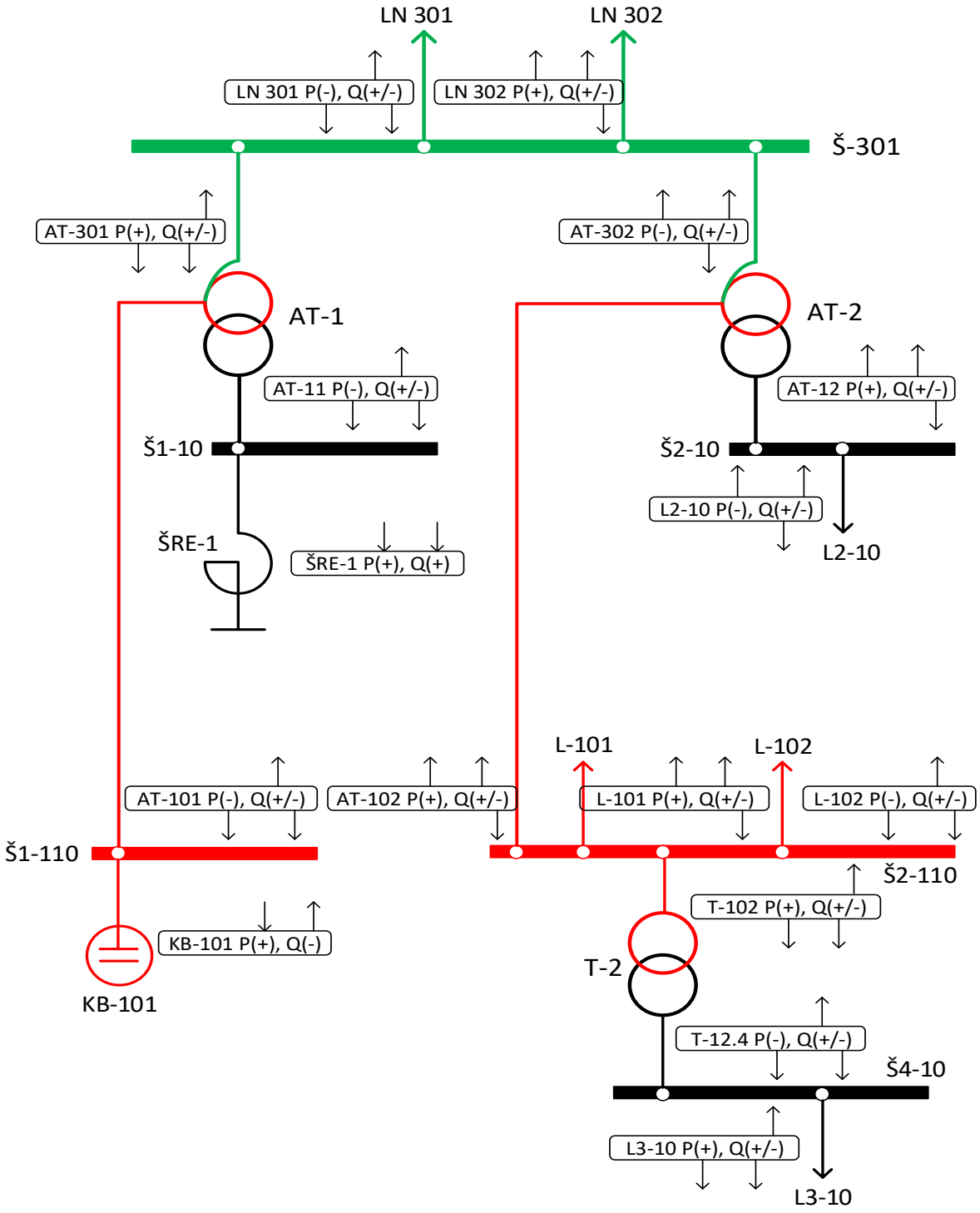

Pav.1 „P ir Q srautų ženklai, perduodant matavimus į DVS“

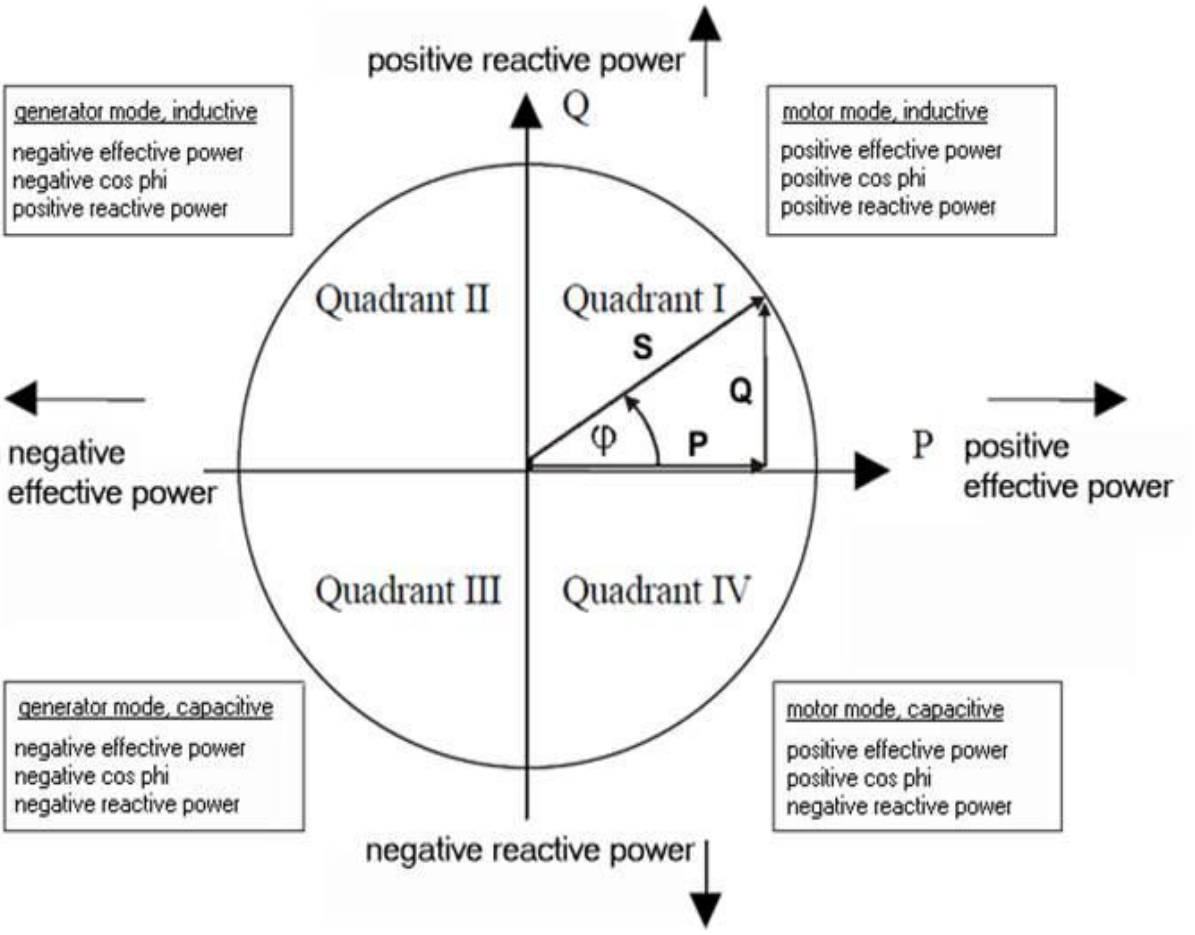

Pav.2 „Reaktyviosios galios Q srauto kvadranto nustatymo schema“

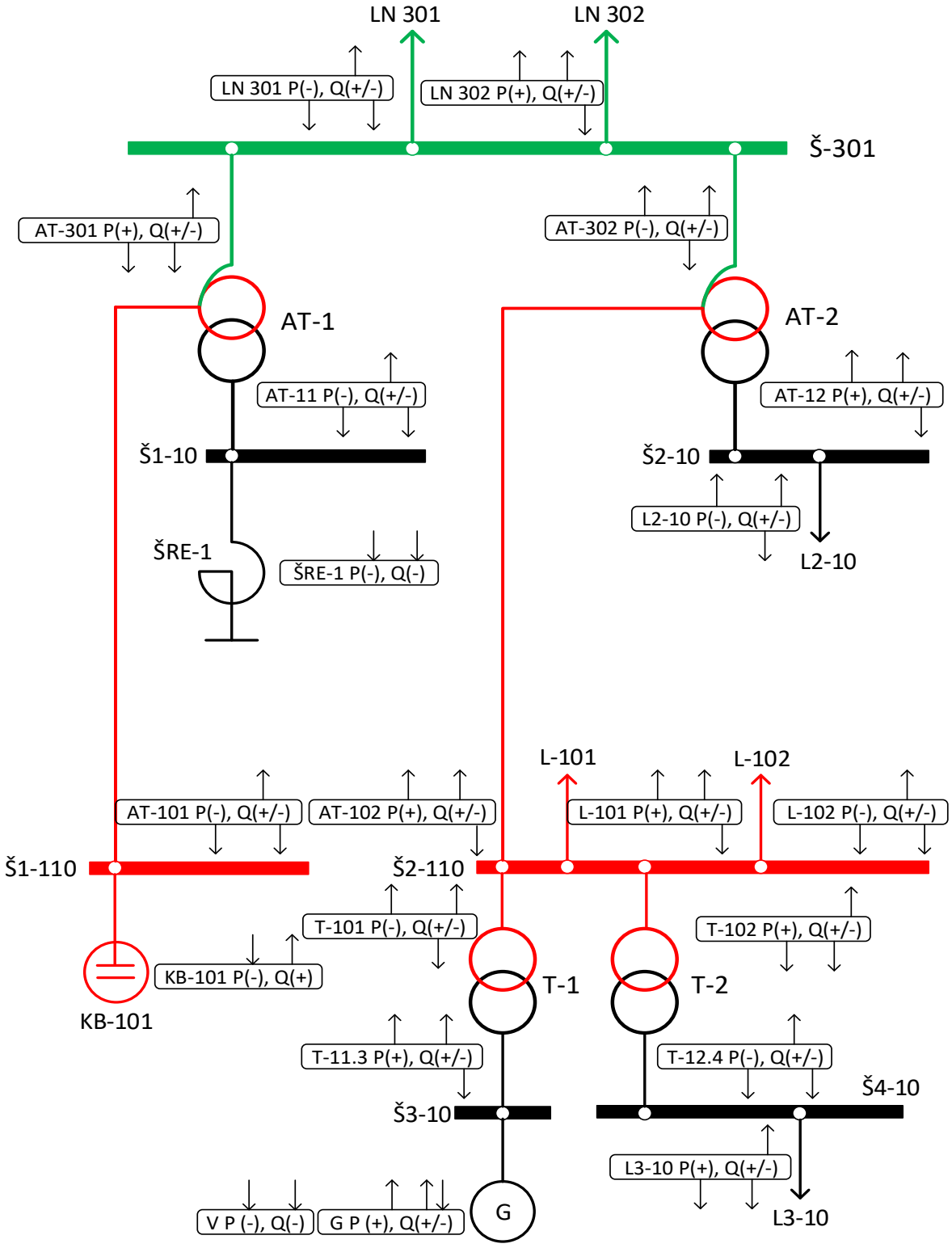

Pav.3 „P ir Q srautų ženklų atvaizdavimas DVS“

Priedas Nr. 2

TELESIGNALIZUOJAMŲ OBJEKTŲ BŪSENŲ IR VALDYMO KOMANDŲ FORMAVIMO PRINCIPAI. REIKALAVIMAI SIGNALŲ GRUPAVIMUI. MAKSIMALUS PASIKEITIMŲ DAŽNIS IR MATAVIMŲ NEJAUTRUMO RIBOS RAA, TSPĮ IR MDV KONFIGŪRAVIMUI. ALTERNATYVŪS U MATAVIMAI NUO RAA TERMINALŲ.

Šiame priede pateikiami pagrindiniai diskretinių signalų būsenų ir valdymo komandų formavimo principai, maksimalaus pasikeitimų dažnio, nejautrumo ribų nustatymai RAA, TSPĮ bei MDV konfigūravimui. Telesignalizuojamų objektų būsenų ir valdymo komandų formavimo principais privaloma vadovautis rengiant techninius darbo projektus bei montažinių-gamyklinių brėžinių rengimo etape, užsakant ir konfigūruojant TSPĮ, RAA terminalus ir valdiklius. Maksimalaus pasikeitimo dažnio, nejautrumo ribų verčių nustatymais privaloma vadovautis konfigūruojant RAA bei MDV. Siekiant išvengti neadekvačių didelio būsenų pasikeitimų kiekio ir/arba labai mažo matavimo pokyčio perdavimo į DVS (angl. Flood), konfigūravimo prioritetas yra RAA, toliau TSPĮ, taip pat ir MDV.

1. Telesignalizuojamų objektų ir valdymo komandų formavimo principai

1.1. Duomenų mainai tarp DVS, TSPĮ, RAA terminalų ir valdikliu vykdomi skaitmenine forma. Mažiausias skaitmeninės informacijos matavimo vienetas yra bitas (angliškai *binary digit*). Bitas gali turėti vieną iš dviejų reikšmių - 0 arba 1. Atviras pagalbinis kontaktas atitinka 0, o uždaras pagalbinis kontaktas – 1.

1.2. Dokumente naudojami IEC60870-5-101/104 protokolų (duomenų mainai tarp DVS ir TSPĮ) duomenų tipai. Duomenų mainams tarp TSPĮ ir RAA įrenginių turi būti naudojami atitinkami IEC61850 protokolo duomenų tipai. Duomenų tipų konvertavimas RAA įrenginiuose ir TSPĮ neturi būti vykdomas.

1.3. Būsenų ir valdymo komandų formavimas privalo atitikti IEC duomenų mainų protokolų standartų reikalavimus:

1.3.1. Dviejų informacinių bitų signalo būsenos turi būti: 00 – tarpinė arba neapibrėžta („Intermediate or indeterminate“), 01 – išjungta („OFF“), 10 – įjungta („ON“), 11 – neapibrėžta („Indeterminate“);

1.3.2. Dviejų informacinių bitų valdymo komandos turi būti: 01 – Išjungti („OFF“), 10 – Įjungti („ON“), 00 ir 11 – nenaudojami;

1.3.3. Vieno informacinio bito signalo būsenos turi būti: 0 – Išjungta („OFF“), 1 – Įjungta („ON“);

1.3.4. Vieno informacinio bito valdymo komandos turi būti: 0 – Išjungti („OFF“), 1 – Įjungti („ON“).

1.4. Dviem informaciniais bitais (duomenų tipas – „M_DP_NA/M_DP_TA/M_DP_TB“) privalo būti perduodami tie signalai, kurie natūraliai turi tris ar keturias būsenas arba kurių montažui naudojamas daugiau nei vienas pagalbinis kontaktas. Visi kiti signalai privalo būti perduodami vienu informaciniu bitu (duomenų tipas – „M_SP_NA/M_SP_TA/M_SP_TB“).

1.5. Apibendrinti signalai TSPĮ priežiūrai, formuojami iš TSPĮ sisteminių signalų pasitelkiant programuojamą logiką (angl. PLC) ir perduodami į DVS (duomenų tipas – M_SP_NA/M_SP_TA/M_SP_TB).

1.6. Dviejų informacinių bitų valdymo komanda (komandos tipas – „C_DC_NA“) gali būti siunčiama tik tiems įrenginiams, kurių išjungimui ir įjungimui naudojamos atskiros relės. Visais kitais atvejais privalo būti siunčiamos vieno informacinio bito komandos (komandos tipas – „C_SC_NA“).

1.7. Komutacinių aparatų valdymui naudojamos „SelectBeforeOperate“ (SBO) tipo valdymo komandos. Visos kitos valdymo komandos privalo būti „Direct“ tipo.

1.8. Nuostatų grupių perjungimas gali būti sukonfigūruotas dviem būdais (prioritetas teikiamas tam valdymo būdui, kuris nereikalauja papildomos logikos ir skaičiavimų RAA terminaluose ir/ar TSPĮ):

1.8.1. Perjungimui naudojama analoginio valdymo komanda (angl. Set Point). Naudojama 16-os bitų sveiko skaičiaus tipo komanda (komandos tipas - „C_SE_NA/C_SE_NB/C_SE_NC“). Atsakymas gaunamas kaip 16-os bitų (duomenų tipas - „M_ME_NA/M_ME_NB/M_ME_NC“) sveikas skaičius, kuris nurodo aktyvią nuostatų grupę.

1.8.2. Perjungimui naudojama vieno informacinio bito įjungimo komanda (komandos tipas – „C_SC_NA“). Tuo metu aktyvi nuostatų grupė automatiškai išsijungia. Kiekvienai nuostatų grupei konfigūruojamas atskiras signalas su būsenomis „Išjungta/Įjungta“ ir valdymo komanda „Įjungti“.

1.9. Jei RAA funkcijų ar siųstuvų/imtuvų komandų valdymui naudojamos dvipozicinės relės, galima tiek išjungimui, tiek įjungimui skirtingais adresais siųsti 1 („ON“ pagal IEC standartą). Tačiau ir šiuo atveju turi būti naudojamos vieno informacinio bito valdymo komandos (komandos tipas – „C_SC_NA“).

1.10. Autotransformatoriaus įtampos reguliatoriaus (AĮR) atšakų valdymas gali būti sukonfigūruotas dviem būdais:

1.10.1. Valdymui naudojamos dviejų informacinių bitų žingsninio reguliavimo (komandos tipas - „C_RC_NA“) komandos: 01 – mažinti atšakas („next step LOWER“) ir 10 – didinti atšakas („next step HIGHER“). Atsakymą gauname aštuonių bitų matavimu (duomenų tipas - „M_ST_NA“), kurio reikšmė nurodo konkrečią atšaką.

1.10.2. Valdymui naudojama paprasta vieno informacinio bito valdymo komanda („C_SC_NA“). 0 atitinka komandą mažinti atšakas, 1 – komandą didinti atšakas. Atsakymas gaunamas kaip 32-jų bitų slankaus taško („M_ME_NC“) ar 16-os bitų fiksuoto taško („M_ME_NA“) formato matavimas.

1.11. Valdymo komandos grįžtamasis ryšys (signalas ar matavimas) į TSPĮ turi būti perduodamas iš to RAA terminalo ar valdiklio, iš kurio buvo siunčiama valdymo komanda. Jei valdymo komanda konvertuojama panaudojant logiką, tai grįžtamojo ryšio signalas turi būti kontroliuojamas tos pačios logikos, siekiant išvengti duomenų mainų protokolų valdymo procedūrų pažeidimo.

1.12. Bendrapastotiniame valdiklyje vandens lygio signalo, alyvos aptikimo vandenyje signalo būsenoms užfiksuoti ir perduoti į dispečerinio valdymo sistemą turi būti naudojama nemažesnė nei 1 minutės, bet nedidesnė nei 10 minučių, laiko delsa nusistovėjusiam vieno bito signalui.

1.13. Signalų, perduodamų dviem informaciniais bitais, būsenų lentelė pagrindinėms grupėms (išplėstinės lentelės pateikiamos prieduose):

Signalų grupės	**Bitų kombinacija**			
	00	**01**	**10**	**11**
Komutaciniai aparatai ir įžemikliai	Tarpinė	Išjungtas	Įjungtas	Klaida
Prijunginio valdymo režimai	Išjungtas	Nuotolinis	Vietinis	Klaida

1.14. Signalų, perduodamų vienu informaciniu bitu, būsenų lentelė pagrindinėms grupėms (išplėstinės lentelės pateikiamos prieduose):

Signalų grupės	**Bitų kombinacija**	
	0	**1**
Automatiniai jungikliai	Išjungtas	Įjungtas
RAA funkcijų raktai	Išjungtas	Įjungtas

Signalų grupės	Bitų kombinacija	
	0	1
Nuostatų grupės	Išjungta	Įjungta
Siųstuvų/imtuvų komandos	Išjungta	Įjungta
RAA funkcijos	Išjungta	Įjungta
Siųstuvų/imtuvų komandų siuntimas/gavimas	Norma	Suveikė
Apsaugos	Norma	Suveikė
SF6 dujų slėgis	Norma	Žemas
Valdymas dėl SF6 dujų slėgio	Norma	Blokuotas
Nuotolinio valdymo režimai	DVS	Valdiklis
Valdymo režimai	Nuotolinis	Vietinis
Įrenginių būklė	Norma	Gedimas
Ryšis tarp įrenginių	Norma	Gedimas
Skyriklių, įžemiklių pavaros	Norma	Gedimas
Įjungimo/išjungimo grandinės	Norma	Gedimas
Jungtuvų pavaros	Neparuošta	Paruošta

1.15. Valdymo komandų, perduodamų dviem informaciniais bitais, būsenų lentelė pagrindinėms grupėms (išplėstinės lentelės pateikiamos prieduose):

Valdymo komandų grupės	Bitų kombinacija			
	00	01	10	11
Komutaciniai aparatai ir įžemikliai	-	Išjungti	Įjungti	-
Automatiniai jungikliai (jei naudojamos atskiros išjungimo/įjungimo relės)	-	Išjungti	Įjungti	-

1.16. Valdymo komandų, perduodamų vienu informaciniu bitu, būsenų lentelė pagrindinėms grupėms (išplėstinės lentelės pateikiamos prieduose):

Valdymo komandų grupės	Bitų kombinacija	
	0	1
Automatiniai jungikliai	Išjungti	Įjungti
Nuostatų grupės	-	Įjungti
Siųstuvų/imtuvų komandos	Išjungti	Įjungti
RAA funkcijos	Išjungti	Įjungti

1.17. Transformatorių pastočių (skirstyklų) **110 kV** dalies OL prijunginio telekomandų perdavimo įrenginio (TPĮ) siųstuvo ir imtuvo formuojamiems telekomandų **būsenų signalams**, **poveikio signalams** ir **valdymui** keliami pagrindiniai reikalavimai:

1.17.1. **TPĮ telekomandų būsenų signalai**. TPĮ formuojami atskiri apibendrinti signalai dėl TPĮ imtuvo gaunamų ir siųstuvo siunčiamų telekomandų būsenų. Apibendrinimas suprantamas kaip telekomandos, žymimos tuo pačiu numeriu, apjungimas imtuvui ir siųstuvui. Pateikiamas pavyzdys kuomet TPĮ imtuvui ir siųstuvui priskiriama 2 vnt. gaunamų ir 2 vnt. siunčiamų telekomandų:

Signalo pavadinimas	Bitų kombinacija	
	0	1
L-XXXXXX TPĮ imt./siųst. 1k. `XXXXXX`	Išjungta	Įjungta
L-XXXXXX TPĮ imt./siųst. 2k. `XXXXXX`	Išjungta	Įjungta

1.17.2. **TPĮ telekomandų poveikio signalai**. TPĮ formuojami atskiri individualūs signalai dėl TPĮ imtuvo gaunamų ir siųstuvo siunčiamų telekomandų poveikių. Pateikiamas pavyzdys kuomet TPĮ imtuvui ir siųstuvui priskiriama 2 vnt. gaunamų ir 2 vnt. siunčiamų telekomandų:

Signalo pavadinimas	Bitų kombinacija	
	0	1
L-XXXXXX TPĮ gauta 1k. `XXXXXX`	Norma	Suveikė
L-XXXXXX TPĮ gauta 2k. `XXXXXX`	Norma	Suveikė
L-XXXXXX TPĮ išsiųsta 1k. `XXXXXX`	Norma	Suveikė
L-XXXXXX TPĮ išsiųsta 2k. `XXXXXX`	Norma	Suveikė

1.17.3. **TPĮ telekomandų valdymas**. TPĮ formuojamas atskiras apibendrintas telekomandų valdymas dėl TPĮ imtuvo gaunamų ir siųstuvo siunčiamų telekomandų. Apibendrinimas suprantamas kaip telekomandos, žymimos tuo pačiu numeriu, apjungimas imtuvui ir siųstuvui. Pateikiamas pavyzdys kuomet TPĮ imtuvui ir siųstuvui priskiriama 2 vnt. gaunamų ir 2 vnt. siunčiamų telekomandų:

Komandos pavadinimas	Bitų kombinacija	
	0	1
L-XXXXXX TPĮ imt./siųst. 1k. `XXXXXX`	Išjungti	Įjungti
L-XXXXXX TPĮ imt./siųst. 2k. `XXXXXX`	Išjungti	Įjungti

1.18. Transformatorių pastočių (skirstyklų) **330 kV** dalies OL prijunginio telekomandų perdavimo įrenginio (TPĮ) siųstuvo ir imtuvo formuojamiems telekomandų **būsenų signalams**, **poveikio signalams** ir **valdymui** keliami pagrindiniai reikalavimai:

1.18.1. **TPĮ telekomandų būsenų signalai**. TPĮ formuojami atskiri individualūs signalai dėl TPĮ imtuvo gaunamų telekomandų būsenų, formuojami atskiri individualūs signalai dėl TPĮ siųstuvo siunčiamų telekomandų būsenų. Taip pat TPĮ turi būti formuojamas ir vienas bendras signalas dėl TPĮ imtuvo visų gaunamų ir siųstuvo visų siunčiamų telekomandų būsenos. Tiek individualiems būsenų signalams tiek ir bendram būsenos signalo formavimui turi būti naudojamos atskiros dvipozicinės relės. Pateikiamas pavyzdys kuomet TPĮ imtuvui ir siųstuvui priskiriama 3 vnt. gaunamų ir 3 vnt. siunčiamų telekomandų:

Signalo pavadinimas	Bitų kombinacija	
	0	1
L-XXXXXX TPĮ imt. 1k. `XXXXXX`	Išjungta	Įjungta
L-XXXXXX TPĮ imt. 2k. `XXXXXX`	Išjungta	Įjungta
L-XXXXXX TPĮ imt. 3k. `XXXXXX`	Išjungta	Įjungta
L-XXXXXX TPĮ siųst. 1k. `XXXXXX`	Išjungta	Įjungta
L-XXXXXX TPĮ siųst. 2k. `XXXXXX`	Išjungta	Įjungta
L-XXXXXX TPĮ siųst. 3k. `XXXXXX`	Išjungta	Įjungta
L-XXXXXX TPĮ imt./siųst. visos komandos	Išjungta	Įjungta

1.18.2. **TPĮ telekomandų poveikio signalai**. TPĮ formuojami atskiri individualūs signalai dėl TPĮ imtuvo gaunamų ir siųstuvo siunčiamų telekomandų poveikių. Pateikiamas pavyzdys kuomet TPĮ imtuvui ir siųstuvui priskiriama 3 vnt. gaunamų ir 3 vnt. siunčiamų telekomandų:

Signalo pavadinimas	Bitų kombinacija	
	0	1
L-XXXXXX TPĮ gauta 1k. `XXXXXX`	Norma	Suveikė
L-XXXXXX TPĮ gauta 2k. `XXXXXX`	Norma	Suveikė
L-XXXXXX TPĮ gauta 3k. `XXXXXX`	Norma	Suveikė
L-XXXXXX TPĮ išsiųsta 1k. `XXXXXX`	Norma	Suveikė
L-XXXXXX TPĮ išsiųsta 2k. `XXXXXX`	Norma	Suveikė
L-XXXXXX TPĮ išsiųsta 3k. `XXXXXX`	Norma	Suveikė

1.18.3. **TPĮ telekomandų valdymas**. TPĮ formuojamos atskiros individualios komandos dėl TPĮ imtuvo gaunamų ir siųstuvo siunčiamų telekomandų valdymo. Taip pat TPĮ turi būti formuojama ir viena bendra komanda dėl TPĮ imtuvo visų gaunamų ir siųstuvo visų siunčiamų telekomandų valdymo. Tiek atskirų individualių komandų tiek ir bendros valdymo komandos formavimui turi būti naudojamos atskiros dvipozicinės relės. Pateikiamas pavyzdys kuomet TPĮ imtuvui ir siųstuvui priskiriama 3 vnt. gaunamų ir 3 vnt. siunčiamų telekomandų:

Komandos pavadinimas	Bitų kombinacija	
	0	1
L-XXXXXX TPĮ imt. 1k. `XXXXXX`	Išjungti	Įjungti
L-XXXXXX TPĮ imt. 2k. `XXXXXX`	Išjungti	Įjungti
L-XXXXXX TPĮ imt. 3k. `XXXXXX`	Išjungti	Įjungti
L-XXXXXX TPĮ siųst. 1k. `XXXXXX`	Išjungti	Įjungti
L-XXXXXX TPĮ siųst. 2k. `XXXXXX`	Išjungti	Įjungti
L-XXXXXX TPĮ siųst. 3k. `XXXXXX`	Išjungti	Įjungti
L-XXXXXX TPĮ imt./siųst. visos komandos	Išjungti	Įjungti

1.19. Signalų grupavimui (apjungimui) pagrindiniai reikalavimai:

1.19.1. Dedamosios, iš kurių formuojamas apibendrintas (apjungtas) signalas, turi turėti vienodas išeitines būsenas t.y. į apjungtą signalą neturi būti įtraukiamos dedamosios su skirtingomis išeitinėmis būsenomis. Kaip pavyzdį galima pateikti KSSRS-0,4 ar NSSRS-0,2/0,1 grupuojamus automatinius jungiklius - į šią apjungtą grupę visų įtraukiamų automatinių jungiklių išeitinės (normalios) būsenos turi įjungtos arba išjungtos, vienoje apjungtoje grupėje negali būti automatiniai jungikliai su įjungtomis iš išjungtomis būsenomis arba paveikusiomis ir nepaveikusiomis būsenomis.

1.19.2. KSSRS-0,4 automatinių jungiklių, kurie yra tiesiogiai prijungti prie KSSRS-0,4 šynų, ir NSSRS-0,2/0,1 automatinių jungiklių, kurie yra tiesiogiai prijungti prie NSSRS-0,2/0,1 šynų, būsenų signalai turi būti formuojami kaip individualūs signalai ir jie neturi būti traukiami į grupinių signalų sudėtį. KSSRS-0,4 ir NSSRS-0,1/0,2 automatiniai jungikliai, kurie yra tiesiogiai prijungti prie KSSRS-0,4 ir NSSRS-0,2/0,1 šynų ir kurių funkcinės paskirtys yra apšvietimo grandinių maitinimas, kilnojamų įrenginių maitinimas, rozečių maitinimas, neturi būti atvaizduojami individualiais signalais, o taip pat neturi būti traukiami ir į grupinių signalų sudėtį t.y. minėtų funkcinių paskirčių automatiniams jungikliams neformuojami būsenų signalai.

1.19.3. Jeigu signalą (dėl aj būsenų) sudaro 3 ir daugiau dedamųjų, toks signalas privalo būti įtraukiamas į grupuojamus signalus. Grupuojamiems signalams turi būti sudaroma atskira paaiškinimų lentelė, kurioje turi būti pateikti šie laukai:
1.19.3.1. Grupinio (apjungto) signalo pavadinimas;
1.19.3.2. Spintos, kurioje sumontuota viena iš apjungto signalo dedamųjų (aj), scheminis žymėjimas;
1.19.3.3. aj scheminis žymėjimas;
1.19.3.4. aj funkcinės paskirties apibūdinimas;
1.19.3.5. aj išeitinės (normalios) būsenos pavadinimas.

1.20. TP ir skirstyklų prijunginių jungtuvų, skyriklių ir įžemiklių pavarų šildymo grandinių aj apjungiami pagal įtampą į keletą grupių:
1.20.1. 400 kV jungtuvų pavarų šildymo grupė;
1.20.2. 400 kV skyriklių ir įžemiklių pavarų šildymo grupė;
1.20.3. 330 kV jungtuvų pavarų šildymo grupė;
1.20.4. 330 kV skyriklių ir įžemiklių pavarų šildymo grupė;
1.20.5. 110 kV jungtuvų pavarų šildymo grupė;
1.20.6. 110 kV skyriklių ir įžemiklių pavarų šildymo grupė;
1.20.7. 10 kV skyriklių ir įžemiklių pavarų šildymo grupė. 10 kV jungtuvams tokio grupės nereikalingos, kadangi 10 kV jungtuvai yra sumontuoti uždaro tipo skirstyklose, kurių patalpos yra šildomos.

1.21. Komercinės apskaitos spintos (KAS) ir techninės apskaitos spintos (TAS) viduje sumontuotų aj būsenų, įrangos gedimų signalai turi būti sugrupuoti į vieną grupinį signalą. Į šį grupinį signalą įtraukti nereikia:

1.21.1. KAS šildymo aj būsenos signalo. Šis signalas turėtų priklausyti bendram pastotės lauko spintų šildymo aj signalui „ASĮ-110 lauko spintų šildymo aj (X grupė)“;

1.21.2. Tik apšvietimą ir kištukinius lizdus maitinančio aj būsenos signalo;

1.21.3. TAS įrangą maitinančio aj būsenos signalo, jei šioje TAS sumontuota įranga susijusi tik su ant valdymo pulto stogo montuojamos ir savų reikmių maitinimui skirtos saulės elektrinės apskaita.

KAS ir TAS Signalo pavyzdys:

Grupinio signalo pavadinimas	Sumontavimo vieta	aj scheminis žymėjimas	Funkcinė paskirtis	Normali būsena
KAS ir TAS1 aj (X grupė)	ASĮ-110 spinta KAS	SF1	KAS spintos 110VDC/230VAC inverterio aj	Įjungtas
		SF2	KAS spintos viršįtampių ribotuvo aj	Įjungtas
		SF3	KAS spintos rezervinio 12VDC maitinimo šaltinio aj	Įjungtas
		-	KAS maitinimo įrenginys UV1 (KAS)	Norma
	VP-110 spinta TAS1	SF1	TAS1 spintos 110VDC/230VAC inverterio aj	Įjungtas
		SF2	TAS1 spintos rezervinio 12VDC maitinimo šaltinio aj	Įjungtas
		-	TAS1 maitinimo įrenginys U1 (TAS1)	Norma

1.22. Valdymo pulto šildymo, vėdinimo ir kondicionavimo grandines maitinančių aj būsenų signalai turi būti sugrupuoti į vieną grupinį signalą. Signalo pavyzdys:

Grupinio signalo pavadinimas	Sumontavimo vieta	aj scheminis žymėjimas	Funkcinė paskirtis	Normali būsena
VP-110 šildymo, ventiliacijos, kondicionavimo aj (X grupė)	VP-110 PS-1	QF1	VP-110 šildymo aj	Įjungtas
	VP-110 PS-1	QF2	VP-110 ventiliacijos aj	Įjungtas
	VP-110 PS-1	QF3	VP-110 kondicionavimo aj	Įjungtas

1.23. Grupinių signalų lape turi būti detalizuotos STO teikiamų apibendrintų signalų sudėtys. Pagal tarpusavio santykių nuostatus PSO tekia STO apibendrintą signalą dėl PSO galios transformatoriaus 110 kV prijunginio apsaugų poveikio ir apibendrintą signalą dėl PSO galios transformatoriaus prijunginio jungtuvo būklės:

1.23.1. Galios transformatoriaus įvadinio jungtuvo gedimo apibendrintą signalą turi sudaryti įjungimo/išjungimo grandinių gedimo signalai, SF6 dujų kontrolės signalas, jungtuvo pavaros parengtumo signalas, pavaros maitinimo ir terminės apsaugos aj būsenos signalai. Šio grupinio signalo pavyzdys:

Grupinio signalo pavadinimas	Sumontavimo vieta	aj scheminis žymėjimas	Funkcinė paskirtis	Normali būsena
T-101 gedimas (X grupė)	R1	-	T-101 įjungimo grandinės gedimas	Norma
		-	T-101 išjungimo grandinės I gedimas	Norma
		-	T-101 išjungimo grandinės II gedimas	Norma
		-	T-101 valdymas dėl SF6 dujų slėgio blokuotas	Norma
			T-101 pavara neparuošta	Paruošta
		SF1	T-101 pavaros aj	Įjungtas
		F1	T-101 pavaros aj	Įjungtas

1.23.2. Galios transformatoriaus įvadinio jungtuvo apsaugų poveikio apibendrintą signala turi sudaryti apsaugų, veikiančių į jungtuvo išjungimą poveikio signalai. Šio grupinio signalo pavyzdys:

Grupinio signalo pavadinimas	Sumontavimo vieta	aj scheminis žymėjimas	Funkcinė paskirtis	Normali būsena
T-101 apsaugų poveikis (X grupė)	R1	-	T-101 Ž [n]	Norma
			T-101 MSA [n]	Norma
			T-101 apsaugų pagreit.	Norma
			T-101 JRĮ	Norma

2. Matavimų nuo RAA terminalų nejautrumo ribos RAA/TSPĮ konfigūravimui

2.1. Matavimų nuo RAA terminalų nejautrumo ribų konfigūravimo prioritetas yra RAA terminalas, jeigu to neįmanoma padaryti RAA terminale, nejautrumo ribos yra konfigūruojamos TSPĮ. Konfigūravimo ribos yra šios:

Eil.nr.	Matavimo pavadinimas	U laiptas [kV]	Mato vnt.	Nejautrumas [<]

1.	XXXXXX P	400 – 10	MW	0,5
2.	XXXXXX Q		MVAr	0,5
3.	XXXXXX U		kV	0,4
4.	XXXXXX I		A	1
5.	XXXXXX f		Hz	0,01
6.	XXXXXX P	0,4	kW	0,5
7.	XXXXXX Q		kVar	0,5
8.	XXXXXX U		V	0,4
9.	XXXXXX I		A	1
10.	XXXXXX f		Hz	0,01
11.	XXXXXX laikas	-	s	1
12.	XXXXXX temperatūra	-	ºC	1
13.	XXXXXX santykinis drėgnumas	-	%	1
14.	XXXXXX alyvos slėgis KL	400 – 110	Bar	0,1
15.	Atstumas iki gedimo vietos		km	0,1
16.	XXXXXX ΔU		kV	0,4
17.	XXXXXX Δf		Hz	0,01
18.	XXXXXX Δφ		°	0,1
XXXXXX – prijunginio, nuo kurio realizuoti matavimai, sąlyginis pavadinimas				

2.2. 2.1 punkto lentelėje pateiktų reikšmių privaloma laikytis konfigūruojant nejautrumo ribas RAA/TSPĮ matavimams nuo RAA terminalų. Lentelėje nurodytos nejautrumo reikšmės gali būti keičiamos, LITGIRD AB specialistams iš anksto su rangovo atsakingais darbuotojais suderinus tokį keitimo poreikį.

3. Matavimų nuo elektros energijos skaitiklių nejautrumo ribos MDV konfigūravimui

3.1. Matavimų nuo elektros energijos apskaitos prietaisų nejautrumo ribos MDV konfigūravimui yra šios:

Eil.nr.	Matavimo pavadinimas	U laiptas [kV]	Mato vnt.	Nejautrumas [<]
1.	XXXXXX P	400 – 10	MW	0,1
2.	XXXXXX Q		MVAr	0,1
3.	XXXXXX U		kV	0,2
4.	XXXXXX I		A	1
5.	XXXXXX f		Hz	0,01
6.	XXXXXX P	0,4	kW	0,1
7.	XXXXXX Q		kVar	0,1
8.	XXXXXX U		V	0,2
9.	XXXXXX I		A	1
10.	XXXXXX f		Hz	0,01
XXXXXX – prijunginio, nuo kurio realizuoti matavimai, sąlyginis pavadinimas				

3.2. 3.1 punkto lentelėje pateiktų reikšmių privaloma laikytis konfigūruojant MDV dėl matavimų nuo elektros energijos apskaitos prietaisų.

4. Maksimalus pasikeitimų dažnis RAA/TSPĮ konfigūravimui

4.1. Maksimalaus pasikeitimų dažnis nustatomas projektuotojų projektavimo metu laikantis gerosios praktikos ir taisyklės: ne dažniau kaip.

4.2. Maksimalus pasikeitimų dažnio konfigūravimo prioritetas yra RAA terminalas, jeigu to neįmanoma padaryti RAA terminale, maksimalus pasikeitimų dažnis konfigūruojamas TSPĮ.

4.3. Maksimalaus pasikeitimų dažnis konfigūruojamas kiekvienam signalui. Taip yra siekiama blogiausio scenarijaus atveju sumažinti įtaką dispečerinio valdymo sistemai, kai signalas pradeda keisti savo būseną daug kartų dėl gedimo ar kitų priežasčių.

5. Alternatyvūs įtampos matavimai nuo RAA terminalų

5.1. Alternatyvūs įtampos matavimai numatomi kiekvienai šynų sekcijai (sistemai).

5.2. Konkrečios šynų sekcijos (sistemos) (ŠX-XXX) įtampos alternatyviam matavimui parenkamas konkretaus prijunginio RAA terminalas, kurio įtampos grandinės maitinamos nuo šios šynų sekcijos įtampos transformatoriaus (ĮT-XXX).

5.3. Konkrečiai šynų sekcijai (sistemai) (ŠX-XXX) parenkama ne daugiau vieno prijunginio RAA terminalo, iš kurio bus perduodami fazinių įtampų (Ua, Ub, Uc) matavimai į dispečerinio valdymo sistemą, t. y. vienai šynų sekcijai (sistemai) (ŠX-XXX) numatoma ne daugiau vieno alternatyvaus įtampos matavimo.

5.4. Šynų sekcijos (sistemos) (ŠX-XXX) alternatyvūs įtampos matavimai nuo to paties RAA terminalo gali būti perduodami ir skirstomųjų tinklų operatoriui, elektrinei arba abonentui, jeigu minėti matavimai numatomi tarpusavio informacijos mainų apimtyse.

6. Pagrindiniai ir alternatyvūs įtampos matavimai nuo apskaitų (MDV)

6.1. Pagrindiniai ir alternatyvūs įtampos matavimai nuo apskaitų numatomi kiekvienai šynų sekcijai (sistemai).

6.2. Konkrečios šynų sekcijos (sistemos) (ŠX-XXX) įtampos pagrindiniam matavimui parenkamas konkretaus prijunginio el. energijos skaitiklis, kurio įtampos grandinės maitinamos nuo šios šynų sekcijos įtampos transformatoriaus (ĮT-XXX). Parenkant (ŠX-XXX) įtampos pagrindinio matavimo nuo el. energijos skaitiklio šaltinį būtina sąlyga, kad šiam skaitikliui nebūtų rezervuojamos įtampos grandinės ir, kad pats prijunginys neturėtų galimybės būti pervestas iš vienos šynų sekcijos (sistemos) į kitą šynų sekciją (sistemą), nes pervedant prijunginį į kitą šynų sekcija (sistemą) tuo pačiu perjungiamos ir įtampos grandinės nuo tos šynų sekcijos (sistemos) į kurią pervedamas prijunginys.

6.3. Nesant galimybių išpildyti 6.2 punkto reikalavimų dėl konkrečios šynų sekcijos (sistemos) (ŠX-XXX) įtampos pagrindinio matavimo šaltinio, įrengiamas atskiras el. energijos skaitiklis, kuris dedikuotas tik tos konkrečios šynų sekcijos (sistemos) (ŠX-XXX) įtampos matavimui.

6.4. Konkrečios šynų sekcijos (sistemos) (ŠX-XXX) įtampos alternatyviam matavimui parenkamas konkretaus prijunginio el. energijos skaitiklis, kurio įtampos grandinės maitinamos nuo šios šynų sekcijos įtampos transformatoriaus (ĮT-XXX). Parenkant (ŠX-XXX) įtampos alternatyvaus matavimo nuo el. energijos skaitiklio šaltinį būtina sąlyga, kad šiam skaitikliui nebūtų rezervuojamos įtampos grandinės ir, kad pats prijunginys neturėtų galimybės būti pervestas iš vienos šynų sekcijos (sistemos) į kitą šynų sekciją (sistemą).

6.5. Nesant galimybių išpildyti 6.4 punkto reikalavimų dėl konkrečios šynų sekcijos (sistemos) (ŠX-XXX) įtampos alternatyvaus matavimo šaltinio, (ŠX-XXX) įtampos alternatyvus matavimo nuo el. energijos skaitiklio atsisakoma.

6.6. Vienai šynų sekcijai (sistemai) (ŠX-XXX) numatoma ne daugiau vieno alternatyvaus įtampos matavimo nuo el. energijos skaitiklio.

6.7. Standartiškai MDV konfigūruojamas 13 vieno skaitiklio matavimų (kiekvienos fazės P, Q, I, U ir f) paketo perdavimas į DVS, bet ne visi skaitiklių matavimai DVS yra reikalingi ir panaudojami, todėl IEC 104 protokolo adresai suteikiami visiems MDV matavimams, tačiau DVS konfigūruojami tik tie matavimai, kurie yra reikalingi. Pasikeitus situacijai, atsiradus poreikiui, galima šiuos taškus susikonfigūruoti DVS ir iš MDV gauti. Nereikalingi, DVS nekonfigūruojami matavimai:

6.7.1. Dažnis f [Hz];

6.7.2. Įtampą Ua/Ub/Uc [kV] (jeigu U grandinės rezervuotos nuo kito įtampos trasnformatoriaus ir skaičiuojamuosiuose matavimuose jų panaudoti negalima);

6.7.3. Įtampą Ua/Ub/Uc [kV] (jeigu daug skaitiklių prijungti prie to paties įtampos transformatoriaus, pavyzdžiui, didelė 2 šynų 110 kV skirstyklą su daug prijunginių, pertekliniai U matavimai nereikalingi, nes DVS šynų linijinės įtampos skaičiuojamajam matavimui galima panaudoti tik 3 šaltinius);

6.7.4. Kliento dalies generatorinių linijų (20/30/33 kV ar kt. įtampos lygio skirstyklose) srovė Ia/Ib/Ic [A];

6.7.5. Kiti individualūs atvejai.

Priedas Nr. 3

REKONSTRUOJAMŲ, NAUJAI STATOMŲ TRANSFORMATORIŲ PASTOČIŲ AR SKIRSTYKLŲ TELEINFORMACIJOS APIMČIŲ DERINIMO TVARKA

1. Projektuojant ir įgyvendinant rekonstrukcijos ar naujos statybos projektus, būtina naujai į eksploataciją įvedamiems objektams suderinti perduodamos iš šių objektų į Perdavimo sistemos operatoriaus (toliau – PSO) realaus laiko dispečerinę valdymo sistemą (toliau – DVS) teleinformacijos apimčių (TI) sąrašus (dar vadinamus signalų sąrašais). Šiuos sąrašus būtina suderinti prieš atliekant teleinformacijos konfigūravimo darbus DVS ir realaus laiko teleinformacijos šaltiniuose (TI surinkimo ir perdavimo įrenginiuose – TSPĮ, momentiniuose duomenų valdikliuose – MDV, EJPM/EKĮ valdikliuose ar pan.)
2. TI sąrašo derinimą privaloma vykdyti šiais transformatorinių pastočių (skirstyklų) statybos ar rekonstrukcijų vykdymo etapais:
   2.1. Techninės užduoties/prijungimo sąlygų rengimo rekonstruojamai, naujai statomai transformatorių pastotei ar skirstyklai etapas;
   2.2. Techninio darbo projekto rengimo rekonstruojamai, naujai statomai transformatorių pastotei ar skirstyklai etapas;
   2.3. Montažinių–gamyklinių brėžinių rengimo rekonstruojamai, naujai statomai transformatorių pastotei ar skirstyklai etapas.
3. TI sąrašo derinimas rekonstruojamai, naujai statomai transformatorių pastotei ar skirstyklai techninės užduoties/prijungimo sąlygų rengimo etape:
   3.1. Techninė užduotis/prijungimo sąlygos rengiama Projektų valdymo informacinėje sistemoje (toliau – PVIS). Už projekto komandos narių prieigas prie PVIS projekto svetainės ir dokumentų patalpinimo joje bei administravimą atsakingas projekto vadovas.
   3.2. Pirminius reikalavimus dėl teleinformacijos apimčių surašo Sistemos valdymo centro atsakingas darbuotojas.
   3.3. Papildymus ir pastabas dėl techninėje užduotyje/prijungimo sąlygos pateiktų teleinformacijos apimčių teikia visi projekto komandos nariai. Techninės užduoties/prijungimo sąlygų reikalavimai dėl teleinformacijos apimčių formuojami pagal Perdavimo tinklo transformatorių pastočių ir skirstyklų įrangos nuotolinio valdymo reikalavimo aprašo ir visų jo priedų kaip neatskiriamų aprašo dalių (toliau bendrai vadinami Reikalavimų aprašu) nuostatas pritaikant juos konkrečiam elektros energetikos sistemos objektui.
   3.4. Techninę užduotį/Prijungimo sąlygas vizuoja visi projekto komandos nariai. Kiekvienas komandos narys atsakingas už savo kuruojamos srities (RAA, apskaitų, TSPĮ ir pan.) reikalavimus. Sistemos valdymo centro darbuotojas atsakingas už techninėje užduotyje/prijungimo sąlygose nurodytas teleinformacijos apimtis.
4. TI sąrašo derinimas rekonstruojamai, naujai statomai transformatorių pastotei ar skirstyklai techninio darbo projekto rengimo etape:
   4.1. TI sąrašą, vadovaujantis Reikalavimų aprašu bei techninės užduoties/prijungimo sąlygų reikalavimais, parengia ir teikia Užsakovo įvertinimui rangovinė organizacija, rengianti techninį darbo projektą. TI sąrašas techniniame darbo projekte negali būti išplėstas iki konkrečių pavienių signalų aprašų – detalizacija atliekama montažinių–gamyklinių brėžinių rengimo metu, suderinus įrangą, įvertinus suskaičiuotus RAA nuostatus.
   4.2. Jei kartu su objekto statyba ar rekonstrukcija, numatomi pakeitimai kituose Perdavimo tinklo objektuose ir dėl to keičiasi teleinformacijos apimtys iš tų objektų, tokiu atveju

techniniame darbo projekte turi būti aiškiai išskirti visi reikalingi darbai pagal kiekvieną objektą atskirai.

4.3. Derinimas tarp rangovinės organizacijos ir PSO vykdomas per PSO projekto vadovą.

4.4. Techninis darbo projektas derinamas PVIS arba BIM aplinkoje. Už projekto komandos narių prieigas prie šių sistemų, dokumentų patalpinimą bei administravimą atsakingas projekto vadovas.

4.5. Papildymus ir pastabas dėl techniniame darbo projekte pateiktų teleinformacijos apimčių teikia visi projekto komandos nariai pagal savo kuruojamas sritis, atsižvelgdami į kitų projekto komandos narių teikiamas pastabas ar pataisymus.

4.6. Techninis darbo projektas, apimantis trečios šalies (STO, gamintojo, kt.) tinklo įrenginių dalį, papildomai turi būti suderintas su tos šalies atsakingais darbuotojais – už tai atsakinga rangovinė organizacija, kuri rengia techninį darbo projektą, jei kitaip nėra apibrėžta rangos sutartyje tarp PSO ir techninį darbo projektą rengiančios organizacijos. PSO projekto komandos nariai vizuoja techninio darbo projekto bylą (-as) esant rašytiniam trečiosios šalies suderinimui.

5. TI sąrašo derinimas rekonstruojamai, naujai statomai transformatorių pastotei ar skirstyklai montažinių–gamyklinių brėžinių rengimo etape:

5.1. Procesas pavaizduotas priedo pabaigoje pav. „PP1.02.14.01 Signalų sąrašų derinimas“.

5.2. Už signalų sąrašo parengimą bei suderinimą su PSO yra atsakinga rangovinė organizacija, rengianti montažinius–gamyklinius brėžinius.

5.3. TI sąrašas yra atskiras dokumentas ir yra rengiamas *.xlsx formatu tipinėje formoje (tipinės formos pateiktos priede Nr.4 „Teleinformacijos sąrašų formos“), kurioje privalomai atskirose lentelėse surašoma informacija dėl telesignalizacijos (TS), diskretinių valdymo komandų (DTV), analoginių valdymo komandų (ATV), matavimų iš RAA terminalų (TM_RAA), matavimų iš momentinių duomenų valdiklių (TM_MDV), grupinių signalų (Sign_grupės) ir kt.

5.4. Jei kartu su objekto statyba ar rekonstrukcija, numatomi pakeitimai kituose Perdavimo tinklo objektuose ir dėl to keičiasi teleinformacijos apimtys iš tų objektų, tokiu atveju signalų sąrašai rengiami, derinami su Užsakovu ir testavimai atliekami kiekvienai pastotei (objektui) atskirai.

5.5. Derinimas tarp rangovinės organizacijos ir PSO vykdomas per PSO projekto vadovą.

5.6. Signalų sąrašas, yra derinamas PVIS. Už projekto komandos narių, bei specialiųjų darbų techninės priežiūros darbuotojų prieigas prie PVIS projekto svetainės ir dokumentų patalpinimo joje bei administravimą atsakingas projekto vadovas.

5.7. Signalų sąrašas gali būti pateiktas derinimui tik esant parengtiems RAA, elektros energijos apskaitų, elektrotechnikos ir kt. montažiniams–gamykliniams brėžiniams, kuriuose būtų pateikta visa reikalinga informacija signalų sąrašo įvertinimui. Be šių dokumentų, signalų sąrašas nėra derinamas. Pilnam TI sąrašo suderinimui taip pat reikalingi RAA nuostatai. Be RAA nuostatų TI sąrašą galima patikrinti tik dalinai (viena dalinė peržiūra).

5.8. Gaunamo iš rangovinės organizacijos derinimui signalų sąrašo failo pavadinimas turi būti toks: *Objekto_pavadinimas_TI_sarasas_data*. Jei iki tol buvo, ar vėliau bus gautos kitos signalų sąrašo versijos, senesnieji failai su visais komentarais bei pastabomis yra saugomi toje pačioje PVIS projekto svetainės kataloge, t. y. failo versijos skirstomos tik pagal dokumento gavimo iš rangovinės organizacijos datą nurodant ją failo pavadinime.

5.9. Tiek rangovinė organizacija, tiek PSO po signalų sąrašo pateikimo kitai pusei, negali atlikti jokių papildomų koregavimų sąraše tol, kol nebus gautas atsakymas į prieš tai siųsto dokumento redakciją.

5.10. PSO projekto vadovas, gavęs iš rangovinės organizacijos parengtą signalų sąrašą, informuoja apie tai projekto komandą elektroniniu paštu nurodydamas nuorodą į PVIS. Bet kokia kita su derinamu dokumentu susijusi informacija dalinamasi elektroniniu paštu su visa projekto komanda.

5.11. Gautą signalų sąrašą turi peržiūrėti ir įvertinti Sistemos valdymo centro darbuotojas, specialiųjų darbų RAA dalies techninės priežiūros specialistas, elektros energijos apskaitų specialistas, atliekantis specialiųjų darbų techninės priežiūros funkcijas, ITT centro TSPĮ bei DVS specialistai.

5.12. Projekto komandos narių atsakomybių sritys įvertinant rangovinės organizacijos parengtą signalų sąrašą:

5.12.1. Sistemos valdymo centro darbuotojas atsako už pačių teleinformacijos objektų pavadinimų redakcijas, teleinformacijos apimtis, būtinas operatyviniam įrenginių valdymui (tame tarpe ir informacijos grupavimą) įrenginių valdymo būsenas, skaičiuojamųjų matavimų algoritmus bei alternatyvas.

5.12.2. Specialiųjų darbų RAA dalies techninės priežiūros specialistas atsako už pastotės lygmenyje numatytų signalų, matavimų ir komandų iš RAA apimčių išpildymą, jų teisingus pavadinimus.

5.12.3. Elektros energijos apskaitų specialistas, atliekantis specialiųjų darbų techninės priežiūros funkcijas atsako už matavimus iš MDV – jų apimtis.

5.12.4. ITT centro TSPĮ specialistas atsako už TSPĮ ryšio protokolų su RAA ar trečiųjų šalių TSPĮ ir kitais pastotės įrenginiais adresus, TSPĮ sisteminių signalų ir TSPĮ spintoje esančių maitinimo skirstymo įrenginių teleinformacijos apimtis.

5.12.5. ITT centro DVS specialistas atsako už duomenų mainų tarp PSO DVS ir TSPĮ parametrus – duomenų tipus ir adresus.

5.13. Jei signalų sąrašo parengimo kokybė neatitinka techninės užduoties/prijungimo sąlygų, techninio darbo projekto sprendinių ir/ar Reikalavimų aprašo nuostatų, Sistemos valdymo centro darbuotojas gali informuoti visą projekto komandą apie tokią situaciją ir kreiptis į projekto vadovą dėl dokumento nederinimo ir grąžinimo rangovinei organizacijai. Sprendimą dėl dokumento grąžinimo priima projekto komandos nariai, atliekantys rangovinės organizacijos parengto signalų sąrašo įvertinimą.

5.14. Kokybiškai parengtą signalų sąrašą pirmiausia peržiūri Sistemos valdymo centro darbuotojas ir apie atliktą darbą informuoja kitus projekto komandos narius bei projekto vadovą. Sistemos valdymo centro darbuotojas vykdo signalų sąrašo suderinimo proceso PSO viduje koordinatoriaus rolę, tačiau už savalaikį užduočių vykdymą ir kokybiškai atliktą savo dalies signalų sąrašo derinimo darbą atsako kiekvienas komandos narys (ar jo deleguotas asmuo) dalyvaujantis signalų sąrašo derinimo procese.

5.15. Po Sistemos valdymo centro darbuotojo peržiūros seka kitų projekto komandos narių įvertinimas ir pastabų teikimas. Kiekvienas projekto komandos narys, atlikęs darbą informuoja Sistemos valdymo centro darbuotoją.

5.16. Visos pastabos dėl TI sąrašo teikiamos atliekant pakeitimus pačiame faile, projekto vadovo patalpintame PVIS, juos pažymint kita spalva bei papildant koreguotinas vietas aiškiai suformuluotais konkrečiais klausimais, pastabomis ar nurodymais.

5.17. Jei signalų sąrašas nėra grąžinamas kaip netinkamas įvertinimui, tai per vieną įvertinimo iteraciją turi būti pateiktos visos visų projekto komandos narių pastabos derinamam sąrašui, t. y. naujų pastabų vėlesniuose etapuose gali kilti tik dėl rangovinės

organizacijos netinkamai atliktų korekcijų ar korekcijų, kurių pasėkoje padidėjo signalų apimtys ar jų suformavimo principas (tokių signalų nebuvo ankstesnio derinimo metu).

5.18. Antra ar vėlesnės signalų sąrašo derinimo iteracijos atliekamos tokia pat tvarka kaip ir derinant pirmą kartą.

5.19. Esant naujoms, susijusioms su rangovinės organizacijos atliktais pakeitimais, pastaboms, arba dėl netinkamų ankščiau pateiktų pastabų įvertinimų, sąrašas siunčiamas rangovinei organizacijai pakartotiniam tikslinimui.

5.20. Kai pastabų TI sąrašui iš projekto komandos narių nebėra, Sistemos valdymo centro darbuotojas Litgrid Savitarnos sistemoje pateikia užsakymą ITT centro DVS specialistams dėl adresų suteikimo ir vystymo sistemos sukonfigūravimo.

5.21. Po to, kai DVS specialistas papildo signalų sąrašą reikiamais adresais, sukonfigūruoja pagal tai DVS duomenų bazę. Atliekant DVS konfigūraciją, kartais prireikia atlikti nedideles korekcijas signalų sąraše. Atlikęs reikiamus pakeitimus, ITT centro DVS specialistas apie tai informuoja visus projekto komandos narius bei projekto vadovą.

5.22. Jeigu TI sąraše numatyti duomenų mainai tarp PSO DVS ir STO DMS ICCP protokolu, ICCP taškų pavadinimus suteikia PSO DVS administratoriai. ICCP taškai perdavimui iš PSO DVS konfigūruojami gamybinėje DVS aplinkoje (CC1/CC2). Prie ICCP taškų pririšami testiniai DVS ID. Prieš testavimus testiniai DVS ID pakeičiami į tikrus. ICCP taškai priėmimui iš STO DMS konfigūruojami DVS vystymo sistemoje (PDS). Šie taškai į gamybinę DVS aplinką (CC1/CC2) perkeliami gavus STO patvirtinimą apie ICCP taškų skirtų perdavimui į PSO DVS sukonfigūravimą STO DMS.

5.23. Vidutinis signalų suvedimo į DVS duomenų bazę laikas yra dvi savaitės. Rangovinė organizacija turi įvertinti šį laiką prieš atiduodami signalų sąrašus suderinimui.

5.24. Suteikęs adresus, juos surašęs į sąrašą ir atitinkamai sukonfigūravęs DVS vystymo sistemą DVS administratorius sukuria TI sąrašo versiją, kurį vadinama suderintu/galutiniu TI sąrašu. SVC darbuotojas perduoda suderintą TI sąrašą projekto vadovui, kuris persiunčia dokumentą rangovinei organizacijai. Šio suderinto signalų sąrašo pakeitimai, nepriklausomai nuo priežasčių, galimi tik pakeitimų iniciatoriui kreipiantis į PSO projekto vadovą ir pagrindžiant pakeitimų poreikį. Suderinti TI sąrašai talpinami tiek PVIS, tiek DVS specialistų prižiūrimoje vidinio tinklo direktorijoje. Failų pavadinimai turi sutapti.

6. Vykdant projektus ūkio būdu, kurių metu yra atliekami pakeitimai momentinių duomenų valdiklių (toliau – MDV) grandinėse, TI sąrašo derinimas taip pat privalomas. Pirminį signalų sąrašą PSO projekto vadovui, arba jei jis nepaskirtas – SVC darbuotojui, pateikia Infrastruktūros priežiūros centro susijusio regiono elektros energijos apskaitų atsakingas darbuotojas. Tolimesnis sąrašo derinimas vykdomas kaip aprašyta 4 punkte ir jo papunkčiuose.

7. Vykdant du arba daugiau rekonstrukcijos projektų viename objekte arba įgyvendinant inicijuojamus pakeitimus tame pačiame objekte, projektų (pakeitimų) įgyvendinimo pabaigoje atitinkamai susidaro du ir daugiau teleinformacijos sąrašų tam pačiam objektui. Esant tokiai situacijai, būtina skirtingų projektų (inicijuotų pakeitimų) teleinformaciją suvesti į vieną teleinformacijos sąrašo failą. Šį darbą organizuoja atsakingas SVC darbuotojas.

8. Kol rekonstruojamame ar naujai statomame objekte nėra atlikta statinio užbaigimo komisija, PVIS projekto svetainėje saugomi visi TI sąrašų failai, t. y. visų iteracijų failai, taip pat galutinis signalų sąrašas.

9. Pasibaigus objekto kompleksiniams bandymams, galutinius signalų sąrašų failus archyvuoja ir prižiūri ITT centro DVS dalies specialistas.

10. Objekto eksploatacijos metu nustačius neatitikimų signalų sąraše ar atsiradus poreikiui jį keisti (koreguoti ar papildyti), pakeitimų iniciatorius kreipiasi į Sistemos valdymo centro darbuotoją. Signalų sąrašo pakeitimai ir derinimas atliekamas vadovaujantis šia tvarka.

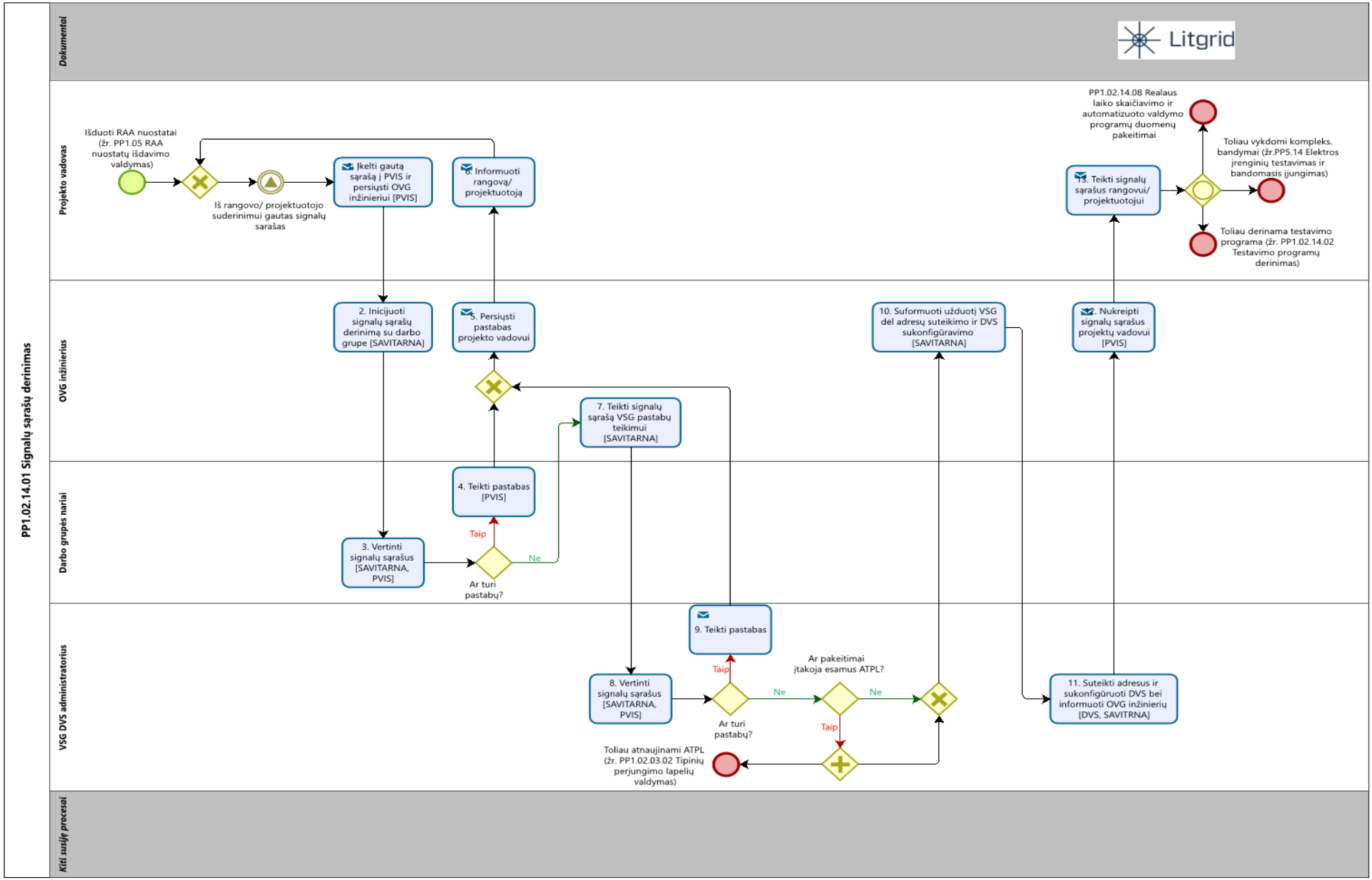
PP1.02.14.01 Signalų sąrašų derinimas
Dokumentai
Litgrid
Projekto vadovas
Išduoti RAA nuostatai (žr. PP1.05 RAA nuostatų išdavimo valdymas)
Įkelti gautą sąrašą į PVIS ir persiųsti OVG inžinieriui [PVIS]
6. Informuoti rangovą/ projektuotoją
Iš rangovo/ projektuotojo suderinimui gautas signalų sąrašas
PP1.02.14.08 Realaus laiko skaičiavimo ir automatizuoto valdymo programų duomenų pakeitimai
Toliau vykdomi kompleks. bandymai (žr.PP5.14 Elektros įrenginių testavimas ir bandomasis įjungimas)
13. Teikti signalų sąrašus rangovui/ projektuotojui
Toliau derinama testavimo programa (žr. PP1.02.14.02 Testavimo programų derinimas)
OVG inžinierius
2. Inicijuoti signalų sąrašų derinimą su darbo grupe [SAVITARNA]
5. Persiųsti pastabas projekto vadovui
10. Suformuoti užduotį VSG dėl adresų suteikimo ir DVS sukonfigūravimo [SAVITARNA]
12. Nukreipti signalų sąrašus projektų vadovui [PVIS]
7. Teikti signalų sąrašą VSG pastabų teikimui [SAVITARNA]
Darbo grupės nariai
4. Teikti pastabas [PVIS]
3. Vertinti signalų sąrašus [SAVITARNA, PVIS]
Taip
Ne
Ar turi pastabų?
VSG DVS administratorius
9. Teikti pastabas
8. Vertinti signalų sąrašus [SAVITARNA, PVIS]
Taip
Ne
Ar turi pastabų?
Ar pakeitimai įtakoja esamus ATPL?
Ne
Taip
Toliau atnaujinami ATPL (žr. PP1.02.03.02 Tipinių perjungimo lapelių valdymas)
11. Suteikti adresus ir sukonfigūruoti DVS bei informuoti OVG inžinierių [DVS, SAVITRNA]
Kiti susiję procesai

Priedas Nr.4

TELEINFORMACIJOS SĄRAŠŲ FORMOS

1. LENTELIŲ ŠABLONŲ PAVYZDŽIAI

1.1. Telesignalizacijos lentelės šablonas (montažinių-gamyklinių brėžinių etapas):

Šaltinis																Maksimalus pasikeitimo dažnis (Report limiting) (kartai per sekundę)	PSO DVS										Su Skirstomuoju tinklu		Rekonstrukcijos etapas	Pastabos
								Protokolai												Būsenos					IEC60870-5-104		Protokolai			
								RAA IEC61850																			ICCP			
Pastotė	Įtampa	Prijunginys	Objektas	Spinta	Įrenginys	Žymėjimas-kodas	BI	Serveris	Loginis įrenginys (LD)	Loginis mazgas (LN)	Duomenys (DO)	Duomenų atributai (DA)	Duomenų klasė (CDC)	Funkcinis apribojimas (FC)		Aliarmas/Įvykis	DVS ID	Informacija	00	01 (0)	10 (1)	11	Normali	IO tipo ID	IO adresas	Unikalus pavadinimas	Duomenų tipas		

1.2. Nuotolinio diskretinio valdymo lentelės šablonas (montažinių-gamyklinių brėžinių etapas):

Šaltinis																PSO DVS							Su Skirstomuoju tinklu		Rekonstrukcijos etapas	Pastabos
								Protokolai											Komandos		IEC60870-5-104			Protokolai			
								RAA IEC61850																ICCP			
Pastotė	Įtampa	Prijunginys	Objektas	Spinta	Įrenginys	Žymėjimas-kodas	BO	Serveris	Loginis įrenginys (LD)	Loginis mazgas (LN)	Duomenys (DO)	Duomenų atributai (DA)	Duomenų klasė (CDC)	Funkcinis apribojimas (FC)	Sinchro-patikra (Synchrocheck)	Blokuotės (interlocking)	DVS ID	Informacija	01 (0)	10 (1)	Direct/SBO	IO tipo ID	IO adresas	Unikalus pavadinimas	Duomenų tipas		

1.3. Matavimų iš RAA terminalų lentelės šablonas (montažinių-gamyklinių brėžinių etapas):

Šaltinis															Nejautrumo zona, Δ	PSO DVS								Su Skirstomuoju tinklu		Rekonstrukcijos etapas	Pastabos
								Protokolai											Matavimai			IEC 60870-5-104		Protokolai			
								RAA IEC61850																ICCP			
Pastotė	Įtampa	Prijunginys	Objektas	Spinta	Įrenginys	Žymėjimas-kodas	AI	Serveris	Loginis įrenginys (LD)	Loginis mazgas (LN)	Duomenys (DO)	Duomenų atributai (DA)	Duomenų klasė (CDC)	Funkcinis apribojimas (FC)		DVS ID	Informacija	Konvertavimo koeficientas	Ribos		Matavimo vienetai	IO tipo ID	IO adresas	Unikalus pavadinimas	Duomenų tipas		
																			min	max							

1.4. Matavimų iš momentinių duomenų valdiklių (MDV) šablonas (montažinių-gamyklinių brėžinių etapas):

Šaltinis								Nejautrumo zona, Δ	PSO DVS						Su Skirstomuoju tinklu		Rekonstrukcijos etapas	Pastabos
Pastotė	Įtampa	Prijunginys	Objektas	Spinta	Įrenginys	Žymėjimas-kodas	CL		DVS ID	Informacija	Matavimai			MDV IEC 60870-5-104		Protokolai / ICCP		
											Konvertavimo koeficientas	Ribos min	Ribos max	Matavimo vienetai	IO tipo ID	IO adresas	Unikalus pavadinimas	Duomenų tipas	

1.5. Nuotolinio analoginio valdymo lentelės šablonas (montažinių-gamyklinių brėžinių etapas):

Šaltinis								PSO DVS								Rekonstrukcijos etapas	Pastabos
Pastotė	Įtampa	Prijunginys	Objektas	Spinta	Įrenginys	Žymėjimas-kodas	AI	Protokolai / RAA IEC61850							DVS ID	Informacija	Komandos		IEC 60870-5-104				
								Serveris	Loginis įrenginys (LD)	Loginis mazgas (LN)	Duomenys (DO)	Duomenų atributai (DA)	Duomenų klasė (CDC)	Funkcinis apribojimas (FC)			Konvertavimo koeficientas	Ribos min	Ribos max	Direct/SBO	IO tipo ID	IO adresas		

1.6. Grupinių signalų lentelės šablonas (montažinių-gamyklinių brėžinių etapas):

Grupės Nr.	Grupinio signalo pavadinimas	Sumontavimo vieta	Scheminis žymėjimas	Funkcinė paskirtis	Normali būsena

1.7. Realaus laiko skaičiuojamųjų matavimų lentelės šablonas (montažinių-gamyklinių brėžinių etapas):

Skaičiuojamieji matavimai					
DVS ID	Matavimo pavadinimas	Pagrindinis matavimas	Alternatyva 1	Alternatyva 2	Pastabos

1.8. Rekonstrukcijos etapų apimčių lentelė (montažinių-gamyklinių brėžinių etapas):

[*Objekto pavadinimas*] rekonstrukcijos (naujos statybos) etapų apimčių lentelė	
Etapo Nr.	Etapo metu sumontuojami ir parengiami prijungimui prie elektros perdavimo tinklo įrenginiai

1.9. Telesignalizacijos lentelės šablonas (ICCP protokolas) (montažinių-gamyklinių brėžinių etapas):

Šaltinis					PSO DVS											
Pastotė	Įtampa	Prijunginys	Objektas	Maksimalus pasikeitimo dažnis (Report limiting) (kartai per sekundę)	Aliarmas/Įvykis	DVS ID	Informacija	Būsenos					ICCP		Rekonstrukcijos etapas	Pastabos
								00	01 (0)	10 (1)	11	Normali	Unikalus pavadinimas	Duomenų tipas		

1.10. Telematavimų lentelės šablonas (ICCP protokolas) (montažinių-gamyklinių brėžinių etapas):

Šaltinis					PSO DVS									Rekonstrukcijos etapas	Pastabos
Pastotė	Įtampa	Prijunginys	Objektas	Nejautrumo zona, Δ	DVS ID	Informacija	Matavimai				ICCP				
							Konvertavimo koeficientas	Ribos		Matavimo vienetai	Unikalus pavadinimas	Duomenų tipas			
								min	max						

1.11. Televaldymo lentelės šablonas (ICCP protokolas) (montažinių-gamyklinių brėžinių etapas):

Šaltinis				PSO DVS						Rekonstrukcijos etapas	Pastabos
Pastotė	Įtampa	Prijunginys	Objektas	DVS ID	Informacija	Komandos			ICCP				
						01 (0)	10 (1)	Direct/SBO	Unikalus pavadinimas	Duomenų tipas			

1.12. Telesignalizacijos lentelės šablonas (techninio darbo projekto etapas):

Telesignalizacija											
Eil.Nr.	Šaltinis				PSO DVS						Pastabos
	Pastotė	Įtampa	Prijunginys	Objektas	Signalo pavadinimas	TS tipas	Būsenos				
							00	01 (0)	10 (1)	11	

1.13. Diskretinio valdymo lentelės šablonas (techninio darbo projekto etapas):

Diskretinis valdymas									
Eil.nr.	Šaltinis				PSO DVS				Pastabos
	Pastotė	Įtampa	Prijunginys	Objektas	Valdomas objektas	DTV tipas	Komandos		
							01 (0)	10 (1)	

1.14. Analoginio valdymo lentelės šablonas (techninio darbo projekto etapas):

Analoginis valdymas								
Eil.nr.	Šaltinis				PSO DVS			Pastabos
	Pastotė	Įtampa	Prijunginys	Objektas	Valdomas objektas	Komandos		
						Ribos_min	Ribos_max	

1.15. Matavimų iš RAA lentelės šablonas (techninio darbo projekto etapas):

Matavimai iš RAA							
Eil.nr.	Šaltinis				PSO DVS		Pastabos
	Pastotė	Įtampa	Prijunginys	Objektas	Matavimo pavadinimas	Mato vnt.	

1.16. Matavimų iš MDV lentelės šablonas (techninio darbo projekto etapas):

Matavimai iš MDV							
Eil.nr.	Šaltinis				PSO DVS		Pastabos
	Pastotė	Įtampa	Prijunginys	Objektas	Matavimo pavadinimas	Mato vnt.	

2. PAGRINDINIAI REIKALAVIMAI LENTELIŲ PILDYMUI, LENTELIŲ LAUKŲ PAAIŠKINIMAI.

2.1. Telesignalizacijos, nuotolinio valdymo, matavimų iš RAA, matavimų iš MDV ir grupinių signalų informacija privalo būti pildoma atskirose lentelėse pagal pateiktus pavyzdinius šablonus.

2.2. Turi būti užpildomi visi pavyzdinių lentelių laukai. Jeigu konkrečiam pavyzdinės lentelės laukui nėra duomenų, įrašomas simbolis „-“.

2.3. IO - Informacinis objektas (pagal IEC60870-5-101/104 naudojamą angliską terminą „Information object“) – signalas, matavimas, valdymo komanda.

2.4. Telesignalizacijos lentelės šablono laukų paaiškinimai (montažinių-gamyklinių brėžinių etapas):

2.4.1. Grupė „**Šaltinis**“:

2.4.1.1. Laukas „**Pastotė**“. Įrašomas pastotės pavadinimas;

2.4.1.2. Laukas „**Įtampa**“. Įrašomas įtampos nominalo dydis kV arba V, priklausomai nuo to kokiam prijunginiui priskiriamas formuojamas signalas;

2.4.1.3. Laukas „**Prijunginys**“. Įrašomas prijunginio, kuriam priskiriamas formuojamas signalas, operatyvinis pavadinimas kaip T-101, T-102, Š1-110, L-Panemunėlis ir t.t. Jeigu formuojamas signalas priskiriamas KSSRS, NSSRS arba bendrapastotiniam (galintis apimti eilę prijunginių), tuomet įrašomas jo priskyrimas pagal signalo formavimo šaltinį t.y. KSSRS, NSSRS, BP (bendrapastotinis), TSPĮ, VP-110, VP-330 ir t.t.;

2.4.1.4. Laukas „**Objektas**“. Įrašomas prijunginio jungtuvo, skyriklio ar įžemiklio operatyvinis pavadinimas, kuriam priskiriamas formuojamas signalas. Jeigu prijunginiui formuojamas signalas dėl RAA poveikių, RAA nuostatų būsenų – įrašomas bendrinis pavadinimas „RAA“. Formuojamiems KSSRS, NSSRS ar bendrapastotiniams signalams įrašomas aj scheminis pavadinimas, aj grupės numeris, tarpinių relių scheminiai pavadinimai;

2.4.1.5. Laukas „**Spinta**“. Įrašomas spintos, kurioje yra sumontuotas RAA terminalas ar valdiklis (generuojantys ir perduodantys signalą į TSPĮ), scheminis numeris;

2.4.1.6. Laukas „**Įrenginys**“. Įrašomas RAA terminalo, valdiklio ar TSPĮ funkcinis pavadinimas ir tipas (pvz.: F1_REL670);

2.4.1.7. Laukas „**Žymėjimas-kodas**“. Įrašomas RAA terminalo, valdiklio ar TSPĮ scheminis žymėjimas;

2.4.1.8. Laukas „**BI**“. Įrašomi RAA terminalo arba valdiklio binarinių įėjimų (BI) numeriai. Signalams, kurie yra suformuojami RAA terminalo arba valdiklio logikos, įrašoma reikšmė „Logika“.

2.4.2. Grupė „**Šaltinis_Protokolai_RAA_IEC 61850**“:

2.4.2.1. Teleinformacijos adresai formuojami remiantis IEC61850-7-2 standarto reikalavimais;

2.4.2.2. Laukas „**Serveris**“. Formuojamas iš laukų „spinta“ ir „įrenginys“ reikšmių (pvz. R01_F1_REL670, kur R01 – spintos numeris, F1 – funkcinė paskirtis, REL670 – įrenginio tipas);

2.4.2.3. Laukas „**Loginis įrenginys (LD)**“. Nustato įrangos gamintojas arba formuojamas projektavimo metu pagal LD esančių LN funkcinę paskirtį;

2.4.2.4. Laukas „**Loginis mazgas (LN)**“. Nustato įrangos gamintojas arba formuojamas projektavimo metu iš LN prefikso, LN klasės ir LN ID (pvz. Q01_XCBR1);

2.4.2.5. Laukas „**Duomenų objektas (DO)**“. Įrašomas duomenų objekto tipas kaip nurodyta standarte (pvz. Pos);

2.4.2.6. Laukas „**Duomenų atributai (DA)**“. Įrašomas duomenų atributo tipas kaip nurodyta standarte (pvz. stVal).

2.4.2.7. Laukas „**Duomenų klasė (CDC)**“. Įrašomas bendrinės duomenų klasės tipas kaip nurodyta standarte (pvz. SPS).

2.4.2.8. Laukas „**Funkcinis apribojimas (FC)**“. Įrašomas funkcinio apribojimo (angl. functional constraint) tipas kaip nurodyta standarte (pvz. ST).

2.4.3. Laukas „**Maksimalus pasikeitimo dažnis (Report limiting)**“. Nurodomas maksimalus signalo būsenų pasikeitimo dažnis. Reikšmes į šį lauką pildo Rangovo projektuotojai.

2.4.4. Grupė „**PSO DVS**“. Šioje grupėje aprašomi PSO DVS ir PT TSPĮ konfigūravimo parametrai:

2.4.4.1. Laukas „**Aliarmas/Įvykis**“. Nurodoma kaip informuoti dispečerį apie konkretaus signalo būsenos pasikeitimą. „**A**“ – formujamas aliarmas, „**E**“ – formuojamas tik įvykis, „**-**“ dispečeriui neišvedami jokie pranešimai apie šio signalo pasikeitimą. Pildo OVG grupė.

2.4.4.2. Laukas „**DVS ID**“. Įrašoma signalo ID (unikalus numeris) DVS sistemoje. Pildo VSG grupė.

2.4.4.3. Laukas „**Informacija**“. Įrašomas signalo pavadinimas naudojamas DVS (didžiausias leistinas ilgis – 64 simboliai). RAA ir TSPĮ konfigūracijose naudojami signalų pavadinimai privalo būti kuo artimesni pagal prasmę sąraše nurodytam pavadinimui.

2.4.4.4. Grupė „**Būsenos**“. Šioje grupėje aprašomi būsenų pavadinimai naudojami DVS (didžiausias leistinas ilgis – 12 simbolių). RAA ir TSPĮ konfigūracijose naudojami būsenų pavadinimai privalo būti kuo artimesni pagal prasmę sąraše nurodytam pavadinimui.

2.4.4.4.1. Laukas „**00**“. 2 bitų formato (M_DP_TB) signalui įrašomas būsenos pavadinimas atitinkantis bitų kombinaciją 00, vieno bito (M_SP_TB) formato signalui įrašomas „**-**“;

2.4.4.4.2. Laukas „**01(0)**“. 2 bitų formato (M_DP_TB) signalui įrašomas būsenos pavadinimas atitinkantis bitų kombinaciją 01, vieno bito (M_SP_TB) formato signalui įrašomas būsenos pavadinimas atitinkantis bito reikšmę 0;

2.4.4.4.3. Laukas „**10(1)**“. 2 bitų formato (M_DP_TB) signalui įrašomas būsenos pavadinimas atitinkantis bitų kombinaciją 10, vieno bito (M_SP_TB) formato signalui įrašomas būsenos pavadinimas atitinkantis bito reikšmę 0;

2.4.4.4.4. Laukas „**11**“. 2 bitų formato (M_DP_TB) signalui įrašomas būsenos pavadinimas atitinkantis bitų kombinaciją 00, vieno bito (M_SP_TB) formato signalui įrašomas „**-**“ ;

2.4.4.4.5. Laukas „**Normali**“. Nurodoma normali signalo būsena.

2.4.4.5. Grupė „**IEC60870-5-104**“. Šioje grupėje nurodomi pagrindiniai duomenų mainų tarp PT TSPĮ ir PSO DVS parametrai. Šie parametrai PSO DVS ir TSPĮ konfigūracijose turi sutapti:

2.4.4.5.1. Laukas „**IO tipo ID**“. Dviejų informacinių bitų signalui tipas „M_DP_TB“ – dvigubas signalas su pilna laiko žyme, vieno informacinio bito signalui tipas „M_SP_TB“ – viengubas signalas su pilna laiko žyme;

2.4.4.5.2. Laukas „**IO adresas**“. Įrašomas perduodamo signalo adresas.

2.4.5. Grupė „**Su Skirstomuoju tinklu_Protokolai_ICCP**“. Šioje grupėje nurodomi PSO DVS signalų, kurie gaunami iš kito operatoriaus DVS arba perduodami į kito operatoriaus DVS, pagrindiniai parametrai ICCP protokolu. Šie parametrai PSO DVS ir kito operatoriaus DVS konfigūracijose turi sutapti:

2.4.5.1. Laukas „**Unikalus pavadinimas**“. Įrašomas gaunamo iš kito operatoriaus DVS arba perduodamo į kito operatoriaus DVS signalo unikalus pavadinimas pagal ICCP protokolo reikalavimus;

2.4.5.2. Laukas „**Duomenų tipas**“. Įrašomas gaunamo iš kito operatoriaus DVS arba perduodamo į kito operatoriaus DVS signalo duomenų tipas pagal ICCP protokolo reikalavimus.

2.4.6. Laukas „**Rekonstrukcijos etapas**“. Nurodoma, kuriuo rekonstrukcijos etapo metu, kompleksiškai bus tikrinamas signalas. Nurodomas etapo numeris.

2.4.7. Laukas „**Pastabos**“. Pagal poreikį įrašoma papildoma informacija signalo apibūdinimui.

2.5. Nuotolinio diskretinio valdymo lentelės šablono laukų paaiškinimai (montažinių-gamyklinių brėžinių etapas):

2.5.1. Grupė „**Šaltinis**“:

2.5.1.1. Laukas „**Pastotė**“. Įrašomas pastotės pavadinimas;

2.5.1.2. Laukas „**Įtampa**“. Įrašomas įtampos nominalo dydis kV arba V, priklausomai nuo to kokiam prijunginiui priskiriama formuojama diskretinio valdymo komanda;

2.5.1.3. Laukas „**Prijunginys**“. Įrašomas prijunginio, kuriam priskiriama formuojama diskretinio valdymo komanda, operatyvinis pavadinimas kaip T-101, T-102, Š1-110, L-Panemunėlis ir t.t. Jeigu formuojama diskretinio valdymo komanda priskiriama KSSRS, tuomet įrašoma reikšmė „KSSRS“;

2.5.1.4. Laukas „**Objektas**“. Įrašomas prijunginio jungtuvo, skyriklio ar įžemiklio operatyvinis pavadinimas, kuriam priskiriama formuojama diskretinio valdymo komanda. Jeigu konkrečiam prijunginiui formuojama diskretinio valdymo komanda dėl RAA nuostatų, RFVT – įrašomas bendrinis pavadinimas „RAA“. Formuojamoms KSSRS diskretinio valdymo komandoms įrašomas aj scheminis pavadinimas, RFVT – RAA funkcijos pavadinimas;

2.5.1.5. Laukas „**Spinta**“. Įrašomas spintos, kurioje yra sumontuotas RAA terminalas ar valdiklis (į kuriuos iš TSPĮ perduodamos diskretinio valdymo komandos), scheminis numeris;

2.5.1.6. Laukas „**Įrenginys**“. Įrašomas RAA terminalo, valdiklio ar TSPĮ tipas;

2.5.1.7. Laukas „**Žymėjimas-kodas**“. Įrašomas RAA terminalo, valdiklio ar TSPĮ scheminis žymėjimas;

2.5.1.8. Laukas „**BO**“. Įrašomi RAA terminalo arba valdiklio binarinių išėjimų (BO) numeriai. Diskretinio valdymo komandos, kurios yra formuojamos RAA terminalo arba valdiklio vidinėje logikoje (RAA nuostatai, RFVT), įrašoma reikšmė „Logika“.

2.5.2. Grupė „**Šaltinis_Protokolai_RAA_IEC 61850**“:

2.5.2.1. Teleinformacijos adresai formuojami remiantis IEC61850-7-2 standarto reikalavimais;

2.5.2.2. Laukas „**Serveris**“. Formuojamas iš laukų „spinta“ ir „įrenginys“ reikšmių (pvz. R01_F1_REL670, kur R01 – spintos numeris, F1 – funkcinė paskirtis, REL670 – įrenginio tipas);

2.5.2.3. Laukas „**Loginis įrenginys (LD)**“. Nustato įrangos gamintojas;

2.5.2.4. Laukas „**Loginis mazgas (LN)**“. Nustato įrangos gamintojas. LN reikšmė sudaroma iš LN prefikso, LN klasės ir LN ID (pvz. Q01_XCBR1);

2.5.2.5. Laukas „**Duomenų objektas (DO)**“. Įrašomas duomenų objekto tipas kaip nurodyta standarte (pvz. Pos);

2.5.2.6. Laukas „**Duomenų atributai (DA)**“. Įrašomas duomenų atributo tipas kaip nurodyta standarte (pvz. stVal).

2.5.2.7. Laukas „**Duomenų klasė (CDC)**“. Įrašomas bendrinės duomenų klasės tipas kaip nurodyta standarte (pvz. SPS).

2.5.2.8. Laukas „**Funkcinis apribojimas (FC)**“. Įrašomas funkcinio apribojimo (angl. functional constraint) tipas kaip nurodyta standarte (pvz. ST).

2.5.2.9. Laukas „**Sinchro-patikra (Synchrocheck)**“. Įrašoma „taip“, jeigu naudojama sinchro-patikros (Synchrocheck) blokuotė, arba „ne“, jeigu nenaudojama sinchro-patikros (Synchrocheck) blokuotė.

2.5.2.10. Laukas „**Blokuotės (interlocking)**“. Įrašoma „taip“, jeigu naudojama blokuotė, arba „ne“, jeigu nenaudojama blokuotė.

2.5.3. Grupė „**PSO DVS**“. Šioje grupėje aprašomi PSO DVS ir PT TSPĮ konfigūravimo parametrai:

2.5.3.1. Laukas „**Informacija**“. Įrašomas diskretinio valdymo komandos pavadinimas naudojamas DVS (didžiausias leistinas ilgis – 64 simboliai). RAA ir TSPĮ konfigūracijose naudojami valdomų objektų pavadinimai privalo būti kuo artimesni pagal prasmę sąraše nurodytam pavadinimui.

2.5.3.2. Grupė „**Komandos**“. Šioje grupėje aprašomi komandų pavadinimai naudojami DVS (didžiausias leistinas ilgis – 12 simbolių). RAA ir TSPĮ konfigūracijose naudojami būsenų pavadinimai privalo būti kuo artimesni pagal prasmę sąraše nurodytam pavadinimui:

2.5.3.2.1. Laukas „**01(0)**“. Įrašoma diskretinio valdymo komandos, kuri atitinka IEC60870-5-101/104 protokolų standarto komandą „Trip“, pavadinimas;

2.5.3.2.2. Laukas „**10(1)**“. Įrašoma diskretinio valdymo komandos, kuri atitinka IEC60870-5-101/104 protokolų standarto komandą „Close“, pavadinimas.

2.5.3.3. Grupė „**IEC 60870-5-104**“. Šioje grupėje nurodomi pagrindiniai duomenų mainų tarp PT TSPĮ ir PSO DVS parametrai. Šie parametrai PSO DVS ir TSPĮ konfigūracijose turi sutapti:

2.5.3.3.1. Laukas „**Direct/SBO**“. Įrašomas diskretinio valdymo komandos būdas. Paprastai komutacinių aparatų ir įžemiklių valdymui naudojamas „pasitikrink prieš valdydamas“ (angl. SBO – Select Before Operate), kitais atvejais – tiesioginio valdymo (angl. Direct) būdas;

2.5.3.3.2. Laukas „**IO tipo ID**“. Įrašomas diskretinio valdymo komandos tipas. 2 bitų formato nuotolinio valdymo komandai priskiriamas C_DC_NA tipas, 1 bito formato nuotolinio valdymo komandai – C_SC_NA tipas;

2.5.3.3.3. Laukas „**IO adresas**“. Įrašomas diskretinio valdymo komandos adresas.

2.5.4. Grupė „**Su Skirstomuoju tinklu_Protokolai_ICCP**“ Šioje grupėje nurodomi PSO DVS diskretinio valdymo komandų, kurios siunčiamos į kito operatoriaus DVS arba gaunamos iš kito operatoriaus DVS, pagrindiniai parametrai ICCP protokolu. Šie parametrai PSO DVS ir kito operatoriaus DVS konfigūracijose turi sutapti:

2.5.4.1. Laukas „**Unikalus pavadinimas**“. Įrašomas siunčiamos diskretinio valdymo komandos į kito operatoriaus DVS arba gaunamos diskretinio valdymo komandos iš kito operatoriaus DVS unikalus pavadinimas pagal ICCP protokolo reikalavimus;

2.5.4.2. Laukas „**Duomenų tipas**“. Įrašomas siunčiamos diskretinio valdymo komandos į kito operatoriaus DVS arba gaunamos diskretinio valdymo komandos iš kito operatoriaus DVS duomenų tipas pagal ICCP protokolo reikalavimus.

2.5.5. Laukas „**Rekonstrukcijos etapas**“. Nurodoma, kuriuo rekonstrukcijos etapo metu, kompleksiškai bus tikrinama diskretinio valdymo komanda. Nurodomas etapo numeris.

2.5.6. Laukas „**Pastabos**“. Pagal poreikį įrašoma papildoma informacija diskretinio valdymo komandos apibūdinimui.

2.6. Matavimų iš RAA terminalų lentelės šablono laukų paaiškinimai (montažinių-gamyklinių brėžinių etapas):

2.6.1. Grupė „**Šaltinis**“:

2.6.1.1. Laukas „**Pastotė**“. Įrašomas pastotės pavadinimas;

2.6.1.2. Laukas „**Įtampa**“. Įrašomas įtampos nominalo dydis kV arba V, priklausomai nuo to kokiam prijunginiui priskiriamas matavimas;

2.6.1.3. Laukas „**Prijunginys**“. Įrašomas prijunginio, kuriam priskiriamas matavimas, operatyvinis pavadinimas kaip T-101, T-102, Š1-110, L-Panemunėlis ir t.t. Jeigu matavimas priskiriamas KSSRS, tuomet įrašoma reikšmė „KSSRS“;

2.6.1.4. Laukas „**Objektas**“. Įrašomas prijunginio operatyvinis pavadinimas, kuriam priskiriamas matavimas. Jeigu konkrečiam prijunginiui formuojamas matavimas dėl RAA nuostatų keitimo – įrašomas bendrinis pavadinimas „RAA“. KSSRS, NSSRS, BP matavimams įrašomi scheminiai žymėjimai įrenginių, per kuriuos organizuotas konkretus matavimas;

2.6.1.5. Laukas „**Spinta**“. Įrašomas spintos, kurioje yra sumontuotas RAA terminalas ar kitas įrenginys, iš kurio yra perduodamas matavimas;

2.6.1.6. Laukas „**Įrenginys**“. Įrašomas RAA terminalo ar kito įrenginio, iš kurio perduodamas matavimas, tipas;

2.6.1.7. Laukas „**Žymėjimas-kodas**“. Įrašomas RAA terminalo ar kito įrenginio, iš kurio perduodamas matavimas, scheminis žymėjimas;

2.6.1.8. Laukas „**AI**“. Įrašomas RAA terminalo arba kito įrenginio analoginio įėjimo, per kurį yra pajungtos (U/I) matavimo grandinės, adresas.

2.6.2. Grupė „**Šaltinis_Protokolai_RAA_IEC 61850**“:

2.6.2.1. Teleinformacijos adresai formuojami remiantis IEC61850-7-2 standarto reikalavimais;

2.6.2.2. Laukas „**Serveris**“. Formuojamas iš laukų „spinta“ ir „įrenginys“ reikšmių (pvz. R01_F1_REL670, kur R01 – spintos numeris, F1 – funkcinė paskirtis, REL670 – įrenginio tipas);

2.6.2.3. Laukas „**Loginis įrenginys (LD)**“. Nustato įrangos gamintojas;

2.6.2.4. Laukas „**Loginis mazgas (LN)**“. Nustato įrangos gamintojas. LN reikšmė sudaroma iš LN prefikso, LN klasės ir LN ID (pvz. Q01_XCBR1);

2.6.2.5. Laukas „**Duomenų objektas (DO)**“. Įrašomas duomenų objekto tipas kaip nurodyta standarte (pvz. Pos);

2.6.2.6. Laukas „**Duomenų atributai (DA)**“. Įrašomas duomenų atributo tipas kaip nurodyta standarte (pvz. stVal).

2.6.2.7. Laukas „**Duomenų klasė (CDC)**“. Įrašomas bendrinės duomenų klasės tipas kaip nurodyta standarte (pvz. SPS).

2.6.2.8. Laukas „**Funkcinis apribojimas (FC)**“. Įrašomas funkcinio apribojimo (angl. functional constraint) tipas kaip nurodyta standarte (pvz. ST).

2.6.3. Laukas „**Nejautrumo zona, Δ**“. Įrašoma matavimo nejautrumo zona ΔP, ΔQ, ΔU, ΔI, Δf, Δ°C, Δ% ir pan.

2.6.4. Grupė „**PSO DVS**“. Šioje grupėje aprašomi PSO DVS ir PT TSPĮ konfigūravimo parametrai:

2.6.4.1. Laukas „**DVS ID**“. Įrašomas matavimo ID (unikalus numeris) DVS sistemoje. Pildo VSG grupė.

2.6.4.2. Laukas „**Informacija**“. Įrašomas matavimo pavadinimas naudojamas DVS (didžiausias leistinas ilgis – 64 simboliai). RAA ir TSPĮ konfigūracijose naudojami matavimų pavadinimai privalo būti kuo artimesni pagal prasmę sąraše nurodytam pavadinimui.

2.6.4.3. Grupė „**Matavimai**“:

2.6.4.3.1. Laukas „**Konvertavimo koeficientas**“. Įrašomas matavimui DVS taikytinas konvertavimo koeficientas. Slankaus kablelio duomenų tipo atveju koeficientas naudojamas matavimų vienetų pakeitimui (pvz. jei aktyviąją galią gauname vatais, o DVS reikia rodyti MW, tai koeficientas bus 0,000001). Sveiko skaičiaus duomenų tipo (M_ME_NA, M_ME_NB) atveju konvertavimo koeficientas priklauso nuo matavimo įrangos (matavimų transformatorių, keitiklių) ir yra naudojamas kvantų (angl. raw counts) konvertavimui į matavimo vienetus (angl. engineering units);

2.6.4.3.2. Laukas „**Matavimo vienetai**“. Įrašomi DVS naudojami matavimo vienetai.

2.6.4.4. Grupė „**Matavimai. Ribos**“:
2.6.4.4.1. Laukas „**Min**“. Įrašoma apatinė technologinė matavimo riba;
2.6.4.4.2. Laukas „**Max**“. Įrašoma viršutinė technologinė matavimo riba.

2.6.5. Grupė „**IEC60870-5-104**“. Šioje grupėje nurodomi pagrindiniai duomenų mainų tarp PT TSPĮ ir PSO DVS parametrai. Šie parametrai PSO DVS ir TSPĮ konfigūracijose turi sutapti:
2.6.5.1. Laukas „**IO tipo ID**“. Įrašomas matavimo tipas. Pageidautinas slankaus kablelio matavimo tipas – M_ME_NC. Šis matavimo tipas atitinka IEC61850 protokolo matavimų tipą xxx.f (pvz. mag.f);
2.6.5.2. Laukas „**IO adresas**“. Įrašomas matavimui priskiriamas adresas.

2.6.6. Grupė „**Su Skirstomuoju tinklu. Protokolai. ICCP**“. Šioje grupėje nurodomi PSO DVS matavimų, kurie gaunami iš kito operatoriaus DVS arba perduodami į kito operatoriaus DVS, pagrindiniai parametrai ICCP protokolu. Šie parametrai PSO DVS ir kito operatoriaus DVS konfigūracijose turi sutapti:
2.6.6.1. Laukas „**Unikalus pavadinimas**“. Įrašomas gaunamo iš kito operatoriaus DVS arba perduodamo į kito operatoriaus DVS matavimo unikalus pavadinimas pagal ICCP protokolo reikalavimus;
2.6.6.2. Laukas „**Duomenų tipas**“. Įrašomas gaunamo iš kito operatoriaus DVS arba perduodamo į kito operatoriaus DVS matavimo duomenų tipas pagal ICCP protokolo reikalavimus.

2.6.7. Laukas „**Rekonstrukcijos etapas**“. Nurodoma, kuriuo rekonstrukcijos etapo metu, kompleksiškai bus tikrinamas matavimas. Nurodomas etapo numeris.
2.6.8. Laukas „**Pastabos**“. Pagal poreikį įrašoma papildoma informacija matavimo apibūdinimui.

2.7. Matavimų iš momentinių duomenų valdiklių (MDV) lentelės šablono laukų paaiškinimai (montažinių-gamyklinių brėžinių etapas):

2.7.1. Grupė „**Šaltinis**“:
2.7.1.1. Laukas „**Pastotė**“. Įrašomas pastotės pavadinimas;
2.7.1.2. Laukas „**Įtampa**“. Įrašomas įtampos nominalo dydis kV arba V, priklausomai nuo to kokiam prijunginiui priskiriamas matavimas;
2.7.1.3. Laukas „**Prijunginys**“. Įrašomas prijunginio, kuriam priskiriamas matavimas, operatyvinis pavadinimas kaip T-101, T-102, Š1-110, L-Panemunėlis ir t.t.
2.7.1.4. Laukas „**Objektas**“. Įrašomas prijunginio, kuriam priskiriamas matavimas, operatyvinis pavadinimas;
2.7.1.5. Laukas „**Spinta**“. Įrašomas spintos, kurioje yra sumontuotas prijunginio elektros energijos skaitiklis, scheminis žymėjimas;
2.7.1.6. Laukas „**Įrenginys**“. Įrašomas prijunginio elektros energijos skaitiklio tipas;
2.7.1.7. Laukas „**Žymėjimas-kodas**“. Įrašomas momentinio duomenų valdiklio, prie kurio yra pajungta eilė prijunginių elektros energijos skaitiklių, scheminis žymėjimas;
2.7.1.8. Laukas „**CL**“. Įrašomas momentinių duomenų valdiklio srovinės kilpos, prie kurios pajungtas prijunginio elektros energijos skaitiklis, scheminis žymėjimas.

2.7.2. Laukas „**Nejautrumo zona, Δ**“. Įrašoma matavimo nejautrumo zona ΔP, ΔQ, ΔU, ΔI, Δf, Δ°C, Δ% ir pan.

2.7.3. Grupė „**PSO DVS**“. Šioje grupėje aprašomi PSO DVS ir PT TSPĮ konfigūravimo parametrai:

2.7.3.1. Laukas „**DVS ID**“. Įrašoma matavimo ID (unikalus numeris) DVS sistemoje.
2.7.3.2. Laukas „**Informacija**“. Įrašomas matavimo pavadinimas naudojamas DVS (didžiausias leistinas ilgis – 64 simboliai). MDV ir TSPĮ konfigūracijose naudojami

matavimų pavadinimai privalo būti kuo artimesni pagal prasmę sąraše nurodytam pavadinimui.

2.7.3.3. Grupė „**Matavimai**“:

2.7.3.3.1. Laukas „**Konvertavimo koeficientas**“. Įrašomas matavimui DVS taikytinas konvertavimo koeficientas. Slankaus kablelio duomenų tipo atveju koeficientas naudojamas matavimų vienetų pakeitimui (pvz. jei aktyviąją galią gauname vatais, o DVS reikia rodyti MW, tai koeficientas bus 0,000001). Sveiko skaičiaus duomenų tipo (M_ME_NA, M_ME_NB) atveju konvertavimo koeficientas priklauso nuo matavimo įrangos (matavimų transformatorių, keitiklių) ir yra naudojamas kvantų (angl. raw counts) konvertavimui į matavimo vienetus (angl. engineering units). MDV matavimai turi koeficientus pagal nutylėjimą. Šie koeficientai pateikti priede apie energijos apskaitos diegimo principus;

2.7.3.3.2. Laukas „**Matavimo vienetai**“. Įrašomi DVS naudojami matavimo vienetai.

2.7.3.4. Grupė „**Matavimai. Ribos**“:

2.7.3.4.1. Laukas „**Min**“. Įrašoma apatinė technologinė matavimo riba. MDV skirtas tik normalaus režimo matavimams, todėl riba gali būti ženkliai mažesnė nei RAA matavimų;

2.7.3.4.2. Laukas „**Max**“. Įrašoma viršutinė technologinė matavimo riba. MDV skirtas tik normalaus režimo matavimams, todėl riba gali būti ženkliai mažesnė nei RAA matavimų.

2.7.4. Grupė „**Su PSO DVS_MDV IEC 60870-5-104**“:

2.7.4.1. Laukas „**IO tipo ID**“. Įrašomas perduodamo matavimo tipas;

2.7.4.2. Laukas „**IO adresas**“. Įrašomas perduodamo matavimo adresas.

2.7.5. Grupė „**Su Skirstomuoju tinklu. Protokolai. ICCP**“. Šioje grupėje nurodomi PSO DVS matavimų, kurie gaunami iš kito operatoriaus DVS arba perduodami į kito operatoriaus DVS, pagrindiniai parametrai ICCP protokolu. Šie parametrai PSO DVS ir kito operatoriaus DVS konfigūracijose turi sutapti:

2.7.5.1. Laukas „**Unikalus pavadinimas**“. Įrašomas gaunamo iš kito operatoriaus DVS arba perduodamo į kito operatoriaus DVS matavimo unikalus pavadinimas pagal ICCP protokolo reikalavimus;

2.7.5.2. Laukas „**Duomenų tipas**“. Įrašomas gaunamo iš kito operatoriaus DVS arba perduodamo į kito operatoriaus DVS matavimo duomenų tipas pagal ICCP protokolo reikalavimus.

2.7.6. Laukas „**Rekonstrukcijos etapas**“. Nurodoma, kuriuo rekonstrukcijos etapo metu, kompleksiškai bus tikrinamas signalas. Nurodomas etapo numeris.

2.7.7. Laukas „**Pastabos**“. Pagal poreikį įrašoma papildoma informacija matavimo apibūdinimui.

2.8. Nuotolinio analoginio valdymo lentelės šablono laukų paaiškinimai (montažinių-gamyklinių brėžinių etapas):

2.8.1. Grupė „**Šaltinis**“:

2.8.1.1. Laukas „**Pastotė**“. Įrašomas pastotės pavadinimas;

2.8.1.2. Laukas „**Įtampa**“. Įrašomas įtampos nominalo dydis kV arba V, priklausomai nuo to kokiam prijunginiui priskiriamas analoginis valdymas;

2.8.1.3. Laukas „**Prijunginys**“. Įrašomas prijunginio, kuriam priskiriamas analoginis valdymas, operatyvinis pavadinimas kaip T-101, T-102, Š1-110, L-Panemunėlis ir t.t.;

2.8.1.4. Laukas „**Objektas**“. Įrašomas prijunginio operatyvinis pavadinimas, kuriam priskiriamas analoginis valdymas. Jeigu konkrečiam prijunginiui formuojamas

analoginis valdymas dėl RAA nuostatų keitimo – įrašomas bendrinis pavadinimas „RAA“;

2.8.1.5. Laukas „**Spinta**“. Įrašomas spintos, kurioje yra sumontuotas RAA terminalas ar kitas įrenginys, į kurį yra perduodama analoginio valdymo komanda;

2.8.1.6. Laukas „**Įrenginys**“. Įrašomas RAA terminalo ar kito įrenginio, į kurį yra perduodama analoginio valdymo komanda, tipas;

2.8.1.7. Laukas „**Žymėjimas-kodas**“. Įrašomas RAA terminalo ar kito įrenginio į kurį yra perduodama analoginio valdymo komanda, scheminis žymėjimas;

2.8.1.8. Laukas „**AI**“. Įrašomas RAA terminalo arba kito įrenginio analoginio išėjimo, per kurį yra pajungtos (U/I) analoginio valdymo komandos grandinės, adresas.

2.8.2. Grupė „**Šaltinis_Protokolai_RAA_IEC 61850**“:

2.8.2.1. Teleinformacijos adresai formuojami remiantis IEC61850-7-2 standarto reikalavimais;

2.8.2.2. Laukas „**Serveris**“. Formuojamas iš laukų „spinta“ ir „įrenginys“ reikšmių (pvz. R01_F1_REL670, kur R01 – spintos numeris, F1 – funkcinė paskirtis, REL670 – įrenginio tipas);

2.8.2.3. Laukas „**Loginis įrenginys (LD)**“. Nustato įrangos gamintojas;

2.8.2.4. Laukas „**Loginis mazgas (LN)**“. Nustato įrangos gamintojas. LN reikšmė sudaroma iš LN prefikso, LN klasės ir LN ID (pvz. Q01_XCBR1);

2.8.2.5. Laukas „**Duomenų objektas (DO)**“. Įrašomas duomenų objekto tipas kaip nurodyta standarte (pvz. Pos);

2.8.2.6. Laukas „**Duomenų atributai (DA)**“. Įrašomas duomenų atributo tipas kaip nurodyta standarte (pvz. ctlVal).

2.8.2.7. Laukas „**Duomenų klasė (CDC)**“. Įrašomas bendrinės duomenų klasės tipas kaip nurodyta standarte (pvz. SPS).

2.8.2.8. Laukas „**Funkcinis apribojimas (FC)**“. Įrašomas funkcinio apribojimo (angl. functional constraint) tipas kaip nurodyta standarte (pvz. ST).

2.8.3. Grupė „**PSO DVS**“. Šioje grupėje aprašomi PSO DVS ir PT TSPĮ konfigūravimo parametrai:

2.8.3.1. Laukas „**DVS ID**“. Įrašoma signalo ID (unikalus numeris) DVS sistemoje.

2.8.3.2. Laukas „Informacija“. Įrašomas analoginio valdymo komandos pavadinimas naudojamas DVS (didžiausias leistinas ilgis – 64 simboliai). RAA ir TSPĮ konfigūracijose naudojami valdomų objektų pavadinimai privalo būti kuo artimesni pagal prasmę sąraše nurodytam pavadinimui.

2.8.3.3. Grupė „**Matavimai**“:

2.8.3.3.1. Laukas „**Konvertavimo koeficientas**“. Įrašomas analoginiam valdymui DVS taikytinas konvertavimo koeficientas. Slankaus kablelio duomenų tipo atveju koeficientas naudojamas matavimų vienetų pakeitimui (pvz. jei aktyviąją galią gauname vatais, o DVS reikia rodyti MW, tai koeficientas bus 0,000001). Sveiko skaičiaus duomenų tipo (M_SE_NA, M_SE_NB) atveju konvertavimo koeficientas priklauso nuo valdomo objekto įrangos (matavimų transformatorių, keitiklių) ir yra naudojamas matavimo vienetų (angl. engineering units) konvertavimui į kvantus (angl. raw counts);

2.8.3.3.2. Laukas „**Matavimo vienetai**“. Įrašomi DVS naudojami analoginio valdymo komandos matavimo vienetai.

2.8.3.4. Grupė „**Matavimai. Ribos**“:

2.8.3.4.1. Laukas „**Min**“. Įrašoma apatinė technologinė analoginio valdymo riba;

2.8.3.4.2. Laukas „**Max**“. Įrašoma viršutinė technologinė analoginio valdymo riba.

2.8.4. Grupė „**IEC60870-5-104**“. Šioje grupėje nurodomi pagrindiniai duomenų mainų tarp PT TSPĮ ir PSO DVS parametrai. Šie parametrai PSO DVS ir TSPĮ konfigūracijose turi sutapti:

2.8.4.1. Laukas „**IO tipo ID**“. Įrašomas analoginio valdymo komandos tipas. Pageidautinas slankaus kablelio analoginio valdymo tipas – M_SE_NC;
2.8.4.2. Laukas „**IO adresas**“. Įrašomas analoginei valdymo komandai priskiriamas adresas.

2.8.5. Laukas „**Rekonstrukcijos etapas**“. Nurodoma, kuriuo rekonstrukcijos etapo metu, kompleksiškai bus tikrinamas signalas. Nurodomas etapo numeris.

2.8.6. Laukas „**Pastabos**“. Pagal poreikį įrašoma papildoma informacija valdomo objekto apibūdinimui.

2.9. Grupinių signalų lentelės šablono laukų paaiškinimas (montažinių-gamyklinių brėžinių etapas):

2.9.1. Laukas „**Grupės Nr.**“. Įrašomas grupinio signalo numeris didėjančios eilės tvarka;
2.9.2. Laukas „**Grupinio signalo pavadinimas**“. Įrašomas grupinio signalo pavadinimas;
2.9.3. Lukas „**Sumontavimo vieta**“. Įrašoma spintos/skydo, iš kurio formuojamas signalas, scheminis numeris (pavadinimas);
2.9.4. Laukas „**Scheminis žymėjimas**“. Įrašomas aj arba kito įrenginio scheminis numeris;
2.9.5. Laukas „**Funkcinė paskirtis**“. Įrašomas aj funkcinės paskirties apibūdinimas;
2.9.6. Laukas „**Normali būsena**“. Įrašomas signalo normalios būsenos pavadinimas.

2.10. Realaus laiko skaičiuojamųjų matavimų lentelės šablono laukų paaiškinimas (montažinių-gamyklinių brėžinių etapas):

2.10.1. Laukas „**DVS ID.**“. Įrašoma signalo ID (unikalus numeris) DVS sistemoje.
2.10.2. Laukas „**Matavimo pavadinimas**“. Įrašomas skaičiuojamo matavimo pavadinimas naudojamas DVS (didžiausias leistinas ilgis – 64 simboliai).
2.10.3. Grupė „**Pagrindinis matavimas**“. Įrašomas skaičiuojamo matavimo, pagrindinio matavimo signalo pavadinimas, naudojamas DVS.
2.10.4. Grupė „**Alternatyva n**“. Įrašomas skaičiuojamo matavimo, alternatyvaus matavimo signalo pavadinimas, naudojamas DVS.
2.10.5. Laukas „**Pastabos**“. Pagal poreikį įrašoma papildoma informacija.

2.11. Rekonstrukcijos etapų apimčių lentelės šablono laukų paaiškinimas (montažinių-gamyklinių brėžinių etapas):

2.11.1. Laukas „**Etapo nr.**“. Įrašomas rekonstrukcijos etapo numeris.
2.11.2. Laukas „**Etapo metu sumontuojami ir parengiami prijungimui prie elektros perdavimo tinklo įrenginiai**“. Įrašomi įrenginiai (pirminės komutacijos prijunginių operatyviniais pavadinimais arba jei tai RAA dalis, apimanti daug prijunginių - RAA f-jomis).

2.12. Telesignalizacijos lentelės šablono (ICCP protokolas) laukų paaiškinimai (montažinių-gamyklinių brėžinių etapas):

2.12.1. Grupė „**Šaltinis**“:
2.12.1.1. Laukas „**Pastotė**“. Įrašomas pastotės pavadinimas;
2.12.1.2. Laukas „**Įtampa**“. Įrašomas įtampos nominalo dydis kV arba V, priklausomai nuo to kokiam prijunginiui priskiriamas formuojamas signalas;
2.12.1.3. Laukas „**Prijunginys**“. Įrašomas prijunginio, kuriam priskiriamas formuojamas signalas, operatyvinis pavadinimas kaip T-101, T-102, Š1-110, L-Panemunėlis ir t.t. Jeigu formuojamas signalas priskiriamas KSSRS, NSSRS arba bendrapastotiniam (galintis apimti eilę prijunginių), tuomet įrašomas jo priskyrimas pagal signalo formavimo šaltinį t.y. KSSRS, NSSRS, BP (bendrapastotinis), TSPĮ, VP-110, VP-330 ir t.t.;
2.12.1.4. Laukas „**Objektas**“. Įrašomas prijunginio jungtuvo, skyriklio ar įžemiklio operatyvinis pavadinimas, kuriam priskiriamas formuojamas signalas. Jeigu prijunginiui formuojamas signalas dėl RAA poveikių, RAA nuostatų būsenų –

įrašomas bendrinis pavadinimas „RAA“. Formuojamiems KSSRS, NSSRS ar bendrapastotiniams signalams įrašomas aj scheminis pavadinimas, aj grupės numeris, tarpinių relių scheminiai pavadinimai.

2.12.2. Laukas „**Maksimalus pasikeitimo dažnis (Report limiting)**“. Nurodomas maksimalus signalo būsenų pasikeitimo dažnis. Reikšmes į šį lauką pildo Rangovo projektuotojai.

2.12.3. Grupė „**PSO DVS**“. Šioje grupėje aprašomi PSO DVS konfigūravimo parametrai:

2.12.3.1. Laukas „**Aliarmas/Įvykis**“. Nurodoma kaip informuoti dispečerį apie konkretaus signalo būsenos pasikeitimą. „**A**“ – formujamas aliarmas, „**E**“ – formuojamas tik įvykis, „**-**“ dispečeriui neišvedami jokie pranešimai apie šio signalo pasikeitimą. Pildo OVG grupė.

2.12.3.2. Laukas „**DVS ID**“. Įrašoma signalo ID (unikalus numeris) DVS sistemoje. Pildo VSG grupė.

2.12.3.3. Laukas „**Informacija**“. Įrašomas signalo pavadinimas naudojamas DVS (didžiausias leistinas ilgis – 64 simboliai).

2.12.3.4. Grupė „**Būsenos**“. Šioje grupėje aprašomi būsenų pavadinimai naudojami DVS (didžiausias leistinas ilgis – 12 simbolių).

2.12.3.4.1. Laukas „**00**“. 2 bitų formato (M_DP_TB) signalui įrašomas būsenos pavadinimas atitinkantis bitų kombinaciją 00, vieno bito (M_SP_TB) formato signalui įrašomas „**-**“;

2.12.3.4.2. Laukas „**01(0)**“. 2 bitų formato (M_DP_TB) signalui įrašomas būsenos pavadinimas atitinkantis bitų kombinaciją 01, vieno bito (M_SP_TB) formato signalui įrašomas būsenos pavadinimas atitinkantis bito reikšmę 0;

2.12.3.4.3. Laukas „**10(1)**“. 2 bitų formato (M_DP_TB) signalui įrašomas būsenos pavadinimas atitinkantis bitų kombinaciją 10, vieno bito (M_SP_TB) formato signalui įrašomas būsenos pavadinimas atitinkantis bito reikšmę 0;

2.12.3.4.4. Laukas „**11**“. 2 bitų formato (M_DP_TB) signalui įrašomas būsenos pavadinimas atitinkantis bitų kombinaciją 00, vieno bito (M_SP_TB) formato signalui įrašomas „**-**“ ;

2.12.3.4.5. Laukas „**Normali**“. Nurodoma normali signalo būsena.

2.12.4. Grupė „**ICCP**“. Šioje grupėje nurodomi PSO DVS signalų, kurie gaunami iš kito operatoriaus DVS arba perduodami į kito operatoriaus DVS, pagrindiniai parametrai ICCP protokolu. Šie parametrai PSO DVS ir kito operatoriaus DVS konfigūracijose turi sutapti:

2.12.4.1. Laukas „**Unikalus pavadinimas**“. Įrašomas gaunamo iš kito operatoriaus DVS arba perduodamo į kito operatoriaus DVS signalo unikalus pavadinimas pagal ICCP protokolo reikalavimus;

2.12.4.2. Laukas „**Duomenų tipas**“. Įrašomas gaunamo iš kito operatoriaus DVS arba perduodamo į kito operatoriaus DVS signalo duomenų tipas pagal ICCP protokolo reikalavimus.

2.12.5. Laukas „**Rekonstrukcijos etapas**“. Nurodoma, kuriuo rekonstrukcijos etapo metu kompleksiškai bus tikrinamas signalas. Nurodomas etapo numeris.

2.12.6. Laukas „**Pastabos**“. Pagal poreikį įrašoma papildoma informacija signalo apibūdinimui.

2.13. Telematavimų lentelės šablono (ICCP protokolas) laukų paaiškinimai (montažinių-gamyklinių brėžinių etapas):

2.13.1. Grupė „**Šaltinis**“:

2.13.1.1. Laukas „**Pastotė**“. Įrašomas pastotės pavadinimas;

2.13.1.2. Laukas „**Įtampa**“. Įrašomas įtampos nominalo dydis kV arba V, priklausomai nuo to kokiam prijunginiui priskiriamas matavimas;

2.13.1.3. Laukas „**Prijunginys**“. Įrašomas prijunginio, kuriam priskiriamas matavimas, operatyvinis pavadinimas kaip T-101, T-102, Š1-110, L-Panemunėlis ir t.t. Jeigu matavimas priskiriamas KSSRS, tuomet įrašoma reikšmė „KSSRS“;

2.13.1.4. Laukas „**Objektas**“. Įrašomas prijunginio operatyvinis pavadinimas, kuriam priskiriamas matavimas. Jeigu konkrečiam prijunginiui formuojamas matavimas dėl RAA nuostatų keitimo – įrašomas bendrinis pavadinimas „RAA“. KSSRS, NSSRS, BP matavimams įrašomi scheminiai žymėjimai įrenginių, per kuriuos organizuotas konkretus matavimas.

2.13.2. Laukas „**Nejautrumo zona, Δ**“. Įrašoma matavimo nejautrumo zona ΔP, ΔQ, ΔU, ΔI, Δf, Δ°C, Δ% ir pan.

2.13.3. Grupė „**PSO DVS**“. Šioje grupėje aprašomi PSO DVS konfigūravimo parametrai:

2.13.3.1. Laukas „**DVS ID**“. Įrašomas matavimo ID (unikalus numeris) DVS sistemoje. Pildo VSG grupė.

2.13.3.2. Laukas „**Informacija**“. Įrašomas matavimo pavadinimas naudojamas DVS (didžiausias leistinas ilgis – 64 simboliai).

2.13.3.3. Grupė „**Matavimai**“:

2.13.3.3.1. Laukas „**Konvertavimo koeficientas**“. Įrašomas matavimui DVS taikytinas konvertavimo koeficientas. Slankaus kablelio duomenų tipo atveju koeficientas naudojamas matavimų vienetų pakeitimui (pvz. jei aktyviąją galią gauname vatais, o DVS reikia rodyti MW, tai koeficientas bus 0,000001). Sveiko skaičiaus duomenų tipo (M_ME_NA, M_ME_NB) atveju konvertavimo koeficientas priklauso nuo matavimo įrangos (matavimų transformatorių, keitiklių) ir yra naudojamas kvantų (angl. raw counts) konvertavimui į matavimo vienetus (angl. engineering units);

2.13.3.3.2. Laukas „**Matavimo vienetai**“. Įrašomi DVS naudojami matavimo vienetai.

2.13.3.4. Grupė „**Matavimai. Ribos**“:

2.13.3.4.1. Laukas „**Min**“. Įrašoma apatinė technologinė matavimo riba;

2.13.3.4.2. Laukas „**Max**“. Įrašoma viršutinė technologinė matavimo riba.

2.13.4. Grupė „**ICCP**“. Šioje grupėje nurodomi PSO DVS matavimų, kurie gaunami iš kito operatoriaus DVS arba perduodami į kito operatoriaus DVS, pagrindiniai parametrai ICCP protokolu. Šie parametrai PSO DVS ir kito operatoriaus DVS konfigūracijose turi sutapti:

2.13.4.1. Laukas „**Unikalus pavadinimas**“. Įrašomas gaunamo iš kito operatoriaus DVS arba perduodamo į kito operatoriaus DVS matavimo unikalus pavadinimas pagal ICCP protokolo reikalavimus;

2.13.4.2. Laukas „**Duomenų tipas**“. Įrašomas gaunamo iš kito operatoriaus DVS arba perduodamo į kito operatoriaus DVS matavimo duomenų tipas pagal ICCP protokolo reikalavimus.

2.13.5. Laukas „**Rekonstrukcijos etapas**“. Nurodoma, kuriuo rekonstrukcijos etapo metu kompleksiškai bus tikrinamas matavimas. Nurodomas etapo numeris.

2.13.6. Laukas „**Pastabos**“. Pagal poreikį įrašoma papildoma informacija matavimo apibūdinimui.

2.14. Nuotolinio diskretinio valdymo lentelės šablono (ICCP protokolas) laukų paaiškinimai (montažinių-gamyklinių brėžinių etapas):

2.14.1. Grupė „**Šaltinis**“:

2.14.1.1. Laukas „**Pastotė**“. Įrašomas pastotės pavadinimas;

2.14.1.2. Laukas „**Įtampa**“. Įrašomas įtampos nominalo dydis kV arba V, priklausomai nuo to kokiam prijunginiui priskiriama formuojama diskretinio valdymo komanda;

2.14.1.3. Laukas „**Prijunginys**“. Įrašomas prijunginio, kuriam priskiriama formuojama diskretinio valdymo komanda, operatyvinis pavadinimas kaip T-101, T-102, Š1-110, L-Panemunėlis ir t.t. Jeigu formuojama diskretinio valdymo komanda priskiriama KSSRS, tuomet įrašoma reikšmė „KSSRS“;

2.14.1.4. Laukas „**Objektas**“. Įrašomas prijunginio jungtuvo, skyriklio ar įžemiklio operatyvinis pavadinimas, kuriam priskiriama formuojama diskretinio valdymo komanda. Jeigu konkrečiam prijunginiui formuojama diskretinio valdymo komanda dėl RAA nuostatų, RFVT – įrašomas bendrinis pavadinimas „RAA“. Formuojamoms KSSRS diskretinio valdymo komandoms įrašomas aj scheminis pavadinimas, RFVT – RAA funkcijos pavadinimas.

2.14.2. Grupė „**PSO DVS**“. Šioje grupėje aprašomi PSO DVS konfigūravimo parametrai:

2.14.2.1. Grupė „**Komandos**“. Šioje grupėje aprašomi diskretinio valdymo komandų pavadinimai naudojami DVS (didžiausias leistinas ilgis – 12 simbolių):

2.14.2.1.1. Laukas „**01(0)**“. Įrašoma diskretinio valdymo komandos, kuri atitinka IEC60870-5-101/104 protokolų standarto komandą „Trip“, pavadinimas;

2.14.2.1.2. Laukas „**10(1)**“. Įrašoma diskretinio valdymo komandos, kuri atitinka IEC60870-5-101/104 protokolų standarto komandą „Close“, pavadinimas.

2.14.2.1.3. Laukas „**Direct/SBO**“. Įrašomas diskretinio valdymo komandos būdas. Paprastai komutacinių aparatų ir įžemiklių valdymui naudojamas „pasitikrink prieš valdydamas“ (angl. SBO – Select Before Operate), kitais atvejais – tiesioginio valdymo (angl. Direct) būdas.

2.14.3. Grupė „**ICCP**“. Šioje grupėje nurodomi PSO DVS diskretinio valdymo komandų, kurios siunčiamos į kito operatoriaus DVS arba gaunamos iš kito operatoriaus DVS, pagrindiniai parametrai ICCP protokolu. Šie parametrai PSO DVS ir kito operatoriaus DVS konfigūracijose turi sutapti:

2.14.3.1. Laukas „**Unikalus pavadinimas**“. Įrašomas siunčiamos diskretinio valdymo komandos į kito operatoriaus DVS arba gaunamos diskretinio valdymo komandos iš kito operatoriaus DVS unikalus pavadinimas pagal ICCP protokolo reikalavimus;

2.14.3.2. Laukas „**Duomenų tipas**“. Įrašomas siunčiamos diskretinio valdymo komandos į kito operatoriaus DVS arba gaunamos diskretinio valdymo komandos iš kito operatoriaus DVS duomenų tipas pagal ICCP protokolo reikalavimus.

2.14.4. Laukas „**Rekonstrukcijos etapas**“. Nurodoma, kuriuo rekonstrukcijos etapo metu, kompleksiškai bus tikrinama valdymo komanda. Nurodomas etapo numeris.

2.14.5. Laukas „**Pastabos**“. Pagal poreikį įrašoma papildoma informacija nuotolinio valdymo komandos apibūdinimui.

2.15. Telesignalizacijos lentelės šablono laukų paaiškinimai (techninio darbo projekto etapas):

2.15.1. Grupė „**Šaltinis**“:

2.15.1.1. Laukas „**Eil.nr.**“. Įrašomas signalo numeris didėjančios eilės tvarka;

2.15.1.2. Laukas „**Pastotė**“. Įrašomas pastotės pavadinimas;

2.15.1.3. Laukas „**Įtampa**“. Įrašomas įtampos nominalo dydis kV arba V, priklausomai nuo to kokiam prijunginiui priskiriamas formuojamas signalas;

2.15.1.4. Laukas „**Prijunginys**“. Įrašomas prijunginio, kuriam priskiriamas formuojamas signalas, operatyvinis pavadinimas kaip T-101, T-102, Š1-110, L-Panemunėlis ir t.t. Jeigu formuojamas signalas priskiriamas KSSRS, NSSRS arba bendrapastotiniam (galintis apimti eilę prijunginių), tuomet įrašomas jo priskyrimas pagal signalo formavimo šaltinį t.y. KSSRS, NSSRS, BP (bendrapastotinis), TSPĮ, VP-110, VP-330 ir t.t.;

2.15.1.5. Laukas „**Objektas**“. Įrašomas prijunginio jungtuvo, skyriklio ar įžemiklio operatyvinis pavadinimas, kuriam priskiriamas formuojamas signalas. Jeigu prijunginiui formuojamas signalas dėl RAA poveikių, RAA nuostatų būsenų – įrašomas bendrinis pavadinimas „RAA“. Formuojamiems KSSRS, NSSRS ar

bendrapastotiniams signalams įrašomas aj scheminis pavadinimas, aj grupės numeris, tarpinių relių scheminiai pavadinimai.

2.15.2. Grupė „**PSO DVS**“. Šioje grupėje aprašomi PSO DVS signalų tipai, pavadinimai ir būsenos:

2.15.2.1. Laukas „**Signalo pavadinimas**“. Įrašomas signalo pavadinimas. Pavadinimai naudojami iš NVRA priede Nr.9 „Telesignalizacijos apimtys“ pateikiamų pavyzdžių, vietoje **X** reikšmių įrašant konkrečias skaitines arba raidines reikšmes. Nesant tinkamo pavyzdžio, įrašomas nuosavas pavadinimas, tinkamiausiai nusakantis signalo funkcinę paskirtį;

2.15.2.2. Laukas „**TS tipas**“. Supaprastinta forma dviejų informacinių bitų signalui įrašomas tipas „**DPI**“, vieno informacinio bito signalui tipas „**SPI**“;

2.15.2.3. Grupė „**Būsenos**“. Šioje grupėje aprašomi būsenų pavadinimai naudojami DVS. Pavadinimai naudojami iš NVRA priede Nr.9 „Telesignalizacijos apimtys“ pateikiamų būsenų pavyzdžių:

2.15.2.3.1. Laukas „**00**“. 2 bitų formato (DPI) signalui įrašomas būsenos pavadinimas atitinkantis bitų kombinaciją 00, vieno bito (SPI) formato signalui įrašomas „**-**“;

2.15.2.3.2. Laukas „**01(0)**“. 2 bitų formato (DPI) signalui įrašomas būsenos pavadinimas atitinkantis bitų kombinaciją 01, vieno bito (SPI) formato signalui įrašomas būsenos pavadinimas atitinkantis bito reikšmę 0;

2.15.2.3.3. Laukas „**10(1)**“. 2 bitų formato (DPI) signalui įrašomas būsenos pavadinimas atitinkantis bitų kombinaciją 10, vieno bito (SPI) formato signalui įrašomas būsenos pavadinimas atitinkantis bito reikšmę 0;

2.15.2.3.4. Laukas „**11**“. 2 bitų formato (DPI) signalui įrašomas būsenos pavadinimas atitinkantis bitų kombinaciją 00, vieno bito (SPI) formato signalui įrašomas „**-**“ .

2.15.3. Laukas „**Pastabos**“. Pagal poreikį įrašoma papildoma informacija signalo apibūdinimui.

2.16. Diskretinio valdymo lentelės šablono laukų paaiškinimai (techninio darbo projekto etapas):

2.16.1. Grupė „**Šaltinis**“:

2.16.1.1. Laukas „**Eil.nr.**“. Įrašomas diskretinio valdymo komandos numeris didėjančios eilės tvarka;

2.16.1.2. Laukas „**Pastotė**“. Įrašomas pastotės pavadinimas;

2.16.1.3. Laukas „**Įtampa**“. Įrašomas įtampos nominalo dydis kV arba V, priklausomai nuo to kokiam prijunginiui priskiriama formuojama diskretinio valdymo komanda;

2.16.1.4. Laukas „**Prijunginys**“. Įrašomas prijunginio, kuriam priskiriama formuojama diskretinio valdymo komanda, operatyvinis pavadinimas kaip T-101, T-102, Š1-110, L-Panemunėlis ir t.t. Jeigu formuojama diskretinio valdymo komanda priskiriama KSSRS, tuomet įrašoma reikšmė „KSSRS“;

2.16.1.5. Laukas „**Objektas**“. Įrašomas prijunginio jungtuvo, skyriklio ar įžemiklio operatyvinis pavadinimas, kuriam priskiriama formuojama diskretinio valdymo komanda. Jeigu konkrečiam prijunginiui formuojama diskretinio valdymo komanda dėl RAA nuostatų, RFVT – įrašomas bendrinis pavadinimas „RAA“. Formuojamoms KSSRS diskretinio valdymo komandoms įrašomas aj scheminis pavadinimas, RFVT – RAA funkcijos pavadinimas.

2.16.2. Grupė „**PSO DVS**“. Šioje grupėje aprašomi PSO DVS diskretinio valdymo komandų tipai, pavadinimai ir būsenos:

2.16.2.1. Laukas „**Valdomas objektas**“. Įrašomas signalo (valdomo objekto), turinčio valdymo savybę, pavadinimas. Signalo (valdomo objekto) pavadinimas turi būti lygiai toks pats kaip ir telesignalizacijos lentelės lauke „**Signalo pavadinimas**“ įrašytas pavadinimas. Pavadinimai naudojami iš NVRA priede Nr.10

„Televaldymo apimtys“ pateikiamų pavyzdžių, vietoje **X** reikšmių įrašant konkrečias skaitines arba raidines reikšmes.

2.16.2.2. Laukas „**DTV tipas**“. Supaprastinta forma dvigubai diskretinio valdymo komandai įrašomas tipas „**DCO**“, viengubai diskretinio valdymo komandai įrašomas tipas „**SCO**“.

2.16.2.3. Grupė „**Komandos**“. Šioje grupėje aprašomi komandų pavadinimai naudojami DVS (didžiausias leistinas ilgis – 12 simbolių). Komandų pavadinimų pavyzdžiai pateikiami NVRA priede Nr.10 „Televaldymo apimtys“:

2.16.2.3.1. Laukas „**01(0)**“. Įrašomas diskretinio valdymo komandos, kuri atitinka IEC60870-5-101/104 protokolų standarto komandą „Trip“, pavadinimas. SCO tipo diskretinio valdymo komandai įrašomas „**-**“;

2.16.2.3.2. Laukas „**10(1)**“. Įrašoma diskretinio valdymo komandos, kuri atitinka IEC60870-5-101/104 protokolų standarto komandą „Close“, pavadinimas.

2.16.3. Laukas „**Pastabos**“. Pagal poreikį įrašoma papildoma informacija diskretinio valdymo komandos apibūdinimui.

2.17. Analoginio valdymo lentelės šablono laukų paaiškinimai (techninio darbo projekto etapas):

2.17.1. Grupė „**Šaltinis**“:

2.17.1.1. Laukas „**Eil.nr.**“. Įrašomas analoginio valdymo komandos numeris didėjančios eilės tvarka;

2.17.1.2. Laukas „**Pastotė**“. Įrašomas pastotės pavadinimas;

2.17.1.3. Laukas „**Įtampa**“. Įrašomas įtampos nominalo dydis kV arba V, priklausomai nuo to kokiam prijunginiui priskiriamas analoginis valdymas;

2.17.1.4. Laukas „**Prijunginys**“. Įrašomas prijunginio, kuriam priskiriamas analoginis valdymas, operatyvinis pavadinimas kaip T-101, T-102, Š1-110, L-Panemunėlis ir t.t.;

2.17.1.5. Laukas „**Objektas**“. Įrašomas prijunginio operatyvinis pavadinimas, kuriam priskiriamas analoginis valdymas. Jeigu konkrečiam prijunginiui formuojamas analoginis valdymas dėl RAA nuostatų keitimo – įrašomas bendrinis pavadinimas „RAA“.

2.17.2. Grupė „**PSO DVS**“. Šioje grupėje aprašomi PSO DVS analoginio valdymo komandų pavadinimai ir ribos:

2.17.2.1. Laukas „**Valdomas objektas**“. Įrašomas matavimo (valdomo objekto), turinčio valdymo savybę, pavadinimas. Matavimo (valdomo objekto) pavadinimas turi būti lygiai toks pats kaip ir matavimų nuo RAA lentelės lauke „**Matavimo pavadinimas**“ įrašytas pavadinimas. Pavadinimai naudojami iš NVRA priede Nr.10 „Televaldymo apimtys“ pateikiamų pavyzdžių, vietoje **X**/**n** reikšmių įrašant konkrečias skaitines arba raidines reikšmes.

2.17.2.2. Grupė „**Komandos. Ribos**“:

2.17.2.2.1. Laukas „**Ribos_min**“. Įrašoma apatinė technologinė analoginio valdymo komandos skaitmeninė reikšmė;

2.17.2.2.2. Laukas „**Ribos_max**“. Įrašoma viršutinė technologinė analoginio valdymo komandos reikšmė.

2.17.3. Laukas „**Pastabos**“. Pagal poreikį įrašoma papildoma informacija analoginio valdymo komandos apibūdinimui.

2.18. Matavimų iš RAA lentelės šablono laukų paaiškinimai (techninio darbo projekto etapas):

2.18.1. Grupė „**Šaltinis**“:

2.18.1.1. Laukas „**Eil.nr.**“. Įrašomas matavimo numeris didėjančios eilės tvarka;

2.18.1.2. Laukas „**Pastotė**“. Įrašomas pastotės pavadinimas;

2.18.1.3. Laukas „**Įtampa**“. Įrašomas įtampos nominalo dydis kV arba V, priklausomai nuo to kokiam prijunginiui priskiriamas matavimas;

2.18.1.4. Laukas „**Prijunginys**“. Įrašomas prijunginio, kuriam priskiriamas matavimas, operatyvinis pavadinimas kaip T-101, T-102, Š1-110, L-Panemunėlis ir t.t. Jeigu matavimas priskiriamas KSSRS, tuomet įrašoma reikšmė „KSSRS“;

2.18.1.5. Laukas „**Objektas**“. Įrašomas prijunginio operatyvinis pavadinimas, kuriam priskiriamas matavimas. Jeigu konkrečiam prijunginiui formuojamas matavimas dėl RAA nuostatų keitimo – įrašomas bendrinis pavadinimas „RAA“. KSSRS, NSSRS, BP matavimams įrašomi scheminiai žymėjimai įrenginių, per kuriuos organizuotas konkretus matavimas.

2.18.2. Grupė „**PSO DVS**“. Šioje grupėje aprašomi PSO DVS matavimų nuo RAA pavadinimai ir mato vienetai:

2.18.2.1. Laukas „**Matavimo pavadinimas**“. Įrašomas matavimo nuo RAA pavadinimas. Matavimo pavadinimas turi būti lygiai toks pats kaip ir analoginio valdymo komandos lentelės lauke „**Valdomas objektas**“ įrašytas pavadinimas. Pavadinimai naudojami iš NVRA priede Nr.11 „Telematavimų apimtys“ pateikiamų pavyzdžių, vietoje **X/n** reikšmių įrašant konkrečias skaitines arba raidines reikšmes.

2.18.2.2. Laukas „**Mato vnt.**“. Įrašomi DVS naudojami matavimo vienetai.

2.18.3. Laukas „**Pastabos**“. Pagal poreikį įrašoma papildoma informacija matavimo nuo RAA apibūdinimui.

2.19. Matavimų iš MDV lentelės šablono laukų paaiškinimai (techninio darbo projekto etapas):

2.19.1. Grupė „**Šaltinis**“:

2.19.1.1. Laukas „**Eil.nr.**“. Įrašomas matavimo numeris didėjančios eilės tvarka;

2.19.1.2. Laukas „**Pastotė**“. Įrašomas pastotės pavadinimas;

2.19.1.3. Laukas „**Įtampa**“. Įrašomas įtampos nominalo dydis kV arba V, priklausomai nuo to kokiam prijunginiui priskiriamas matavimas;

2.19.1.4. Laukas „**Prijunginys**“. Įrašomas prijunginio, kuriam priskiriamas matavimas, operatyvinis pavadinimas kaip T-101, T-102, Š1-110, L-Panemunėlis ir t.t. Jeigu matavimas priskiriamas KSSRS, tuomet įrašoma reikšmė „KSSRS“;

2.19.1.5. Laukas „**Objektas**“. Įrašomas MDV scheminis numeris arba bendrinis pavadinimas (MDV), per kurį organizuotas konkretaus prijunginio matavimas.

2.19.2. Grupė „**PSO DVS**“. Šioje grupėje aprašomi PSO DVS matavimų iš MDV pavadinimai ir mato vienetai:

2.19.2.1. Laukas „**Matavimo pavadinimas**“. Įrašomas matavimo iš MDV pavadinimas. Matavimo pavadinimai naudojami iš NVRA priede Nr.11 „Telematavimų apimtys“ pateikiamų pavyzdžių, vietoje **X/n** reikšmių įrašant konkrečias skaitines arba raidines reikšmes.

2.19.2.2. Laukas „**Mato vnt.**“. Įrašomi DVS naudojami matavimo vienetai.

2.19.3. Laukas „**Pastabos**“. Pagal poreikį įrašoma papildoma informacija matavimo iš MDV apibūdinimui.

Priedas Nr.5

PSO – TINKLO NAUDOTOJAS, PSO – SKIRSTOMŲJŲ TINKLŲ OPERATORIUS (STO) TELEINFORMACIJOS MAINAMS TAIKOMOS PAGRINDINĖS NUOSTATOS

I. PSO – TINKLO NAUDOTOJAS TELEINFORMACIJOS MAINAMS TAIKOMOS PAGRINDINĖS NUOSTATOS

1. PSO – Tinklo naudotojas teleinformacijos mainams taikytinos pagrindinės nuostatos apibrėžiamos vadovaujantis 2019 m. birželio 5 d. patvirtinta Europos parlamento ir tarybos direktyva (ES) 2019/944 „Dėl elektros energijos vidaus rinkos bendrųjų taisyklių“ bei 2012 m. birželio 18d. Lietuvos Respublikos Energetikos ministro įsakymu Nr. 1-116 patvirtintomis Elektros tinklų naudojimo taisyklėmis.
2. PSO turi gauti iš Tinklo naudotojo teleinformaciją ir elektros energijos apskaitos rodmenis, reikalingus ilgalaikei plėtrai planuoti, balansavimo funkcijai ir kitoms pareigoms atlikti.
3. Tinklo naudotojas turi iš PSO gauti teleinformaciją, elektros energijos apskaitos rodmenis, reikalingus jų pareigoms ir funkcijoms atlikti.
4. Punktuose 2 ir 3 elektros energijos apskaitos rodmenimis PSO ir Tinklo naudotojas keičiasi eksploatuojamų elektros apskaitų informacinių sistemų lygyje arba kitais suderintais būdais. Duomenų perdavimo formatai turi būti tarpusavyje suderinti.
5. PSO atliekantis Perdavimo tinklo dalies rekonstrukciją pirmasis, ruošdamas rekonstrukcijos projektą, privalo gauti Tinklo naudotojo technines sąlygas apie teleinformacijos apimtis ir jas įvertinti savo dalies projekte.
6. PSO išduodamas technines sąlygas turi teisę prašyti išsaugoti esamas teleinformacijos apimtis, jų atsisakyti arba, esant galimybei, papildyti. Teleinformacijos apimtys derinamos rengiant techninį darbo projektą.
7. Paruoštas techninis darbo projektas turi būti suderintas su Gamintoju. Jei reikia, turi būti atlikta projekto ekspertizė.
8. Teleinformacijos mainų PSO – Tinklo naudotojas apimtys, kai statoma nauja arba rekonstruojama 110 kV arba aukštesnės įtampos transformatorių pastotės skirstykla ir balansinė riba tarp PSO ir Tinklo naudotojo yra ties blokinių galios transformatorių aukštosios įtampos pusės įvadiniais gnybtais:

Eil.nr.	Realaus laiko informacijos apibūdinimas
Realaus laiko signalizacijos apimtys, kurias PSO teikia Tinklo naudotojui:	
1.	Blokinių galios transformatorių aukštosios įtampos pusės prijunginių komutavimo aparatų ir įžemiklių būsenos.
2.	EPL jungtuvai ir skyrikliai, TS/TL prijunginio jungtuvai, skyrikliai, kai tai būtina blokinių galios transformatorių atjungimo/įjungimo operacijų vykdymui.
3.	Visa informacija (RAA poveikiai, RAA nuostatos, eksploatuojamos įrangos gedimai, valdymo režimai ir kt.) susijusi su blokinių galios transformatorių aukštosios įtampos pusės prijunginiais. Pastaba. Tinklo naudotojas pasirenka iš PSO pateikto sąrašo reikalingą informaciją.
Realaus laiko matavimų apimtys, kurias PSO teikia Tinklo naudotojui	
4.	Blokinių galios transformatorių aukštosios įtampos pusės prijunginių P ir Q matavimai.
5.	Šynų sekcijos įtampa Perdavimo tinklo dalyje.
Realaus laiko signalizacijos apimtys, kurias Tinklo naudotojas teikia PSO:	
6.	Tinklo naudotojo dalies RAA įrenginių, veikiančių į Perdavimo tinklo įrenginių išjungimus, apibendrinti signalai.

Eil.nr.	Realaus laiko informacijos apibūdinimas
7.	Tinklo naudotojo generatorių prijunginių komutavimo aparatų padėtys (generatorinės įtampos Ugen pusėje).
8.	Blokinio galios transformatoriaus neutralės įžemiklio būsena (nereikia tuo atveju, jeigu neutralė bus aklinai įžeminta).

9. Teleinformacijos mainų PSO – Tinklo naudotojas apimtys, kai statoma nauja arba rekonstruojama 110 kV arba aukštesnės įtampos transformatorių pastotės skirstykla ir balansinė riba tarp PSO ir Tinklo naudotojo yra ties linijinių portalų įvadais, kuomet skirstykla pilnai priklauso Tinklo naudotojui:

Eil.nr.	Realaus laiko informacijos apibūdinimas
Aukštos įtampos skirstyklos įrenginių realaus laiko signalizacijos apimtys, kurias Tinklo naudotojas teikia PSO:	
1.	Visų komutavimo aparatų ir įžemiklių padėtys.
2.	Relinių apsaugų ir automatikos suveikimas (tik apibendrinti signalai ir tik nuo tų apsaugų, kurios veikia į Perdavimo tinklo dalies įrenginių išjungimą).
3.	Įrenginių RAA valdomų funkcijų būsenos (jeigu tai būtina 110 kV ir aukštesnės įtampos EPL atjungimui/įjungimui).
4.	Eksploatuojamos įrangos gedimai (tik ta apimtimi, kuri yra būtina dėl 110 kV ir aukštesnės EPL atjungimui/įjungimui).
5.	Prijunginių RAA nuostatų grupių atvaizdavimas (tik ta apimtimi, kuri yra būtina dėl 110 kV ir aukštesnės įtampos EPL atjungimui/įjungimui).
6.	Prijunginių nuotolinio valdymo režimų būsenos (tik tų prijunginių, kuriais operuojama atjungiant/įjungiant 110 kV ir aukštesnės įtampos EPL).
7.	Prijunginių komutavimo aparatų ir įžemiklių valdymo režimų būsenos (tik tų įrenginių, kuriais operuojama atjungiant/įjungiant 110 kV ir aukštesnės įtampos EPL).
8.	Įtampos transformatorių žemos įtampos pusės RAA grandinių automatinių jungiklių (aj) būsenos.
9.	Elektros energijos apskaitos įtampos grandinėse įrengtų aj ir ARĮ būsenos.
10.	Bendras signalas dėl nuolatinės operatyvinės įtampos dingimo PT įrenginiams.
11.	Prijunginio RAA ir valdymo terminalų maitinimo grandinių gedimai. Signalai formuojami (apjungiami į apibendrintus pastotės RAA ir valdymo terminalų lygmenyje) pagal prijunginį, kuriam priklauso šie RAA ir valdymo terminalai.
12.	Jungtuvų valdymo grandinių ir pavaros maitinimo grandinių aj padėtys. Signalai formuojami atskirai kiekvienam jungtuvui pagal grandinių tipą (valdymo arba pavaros maitinimo grandinių tipus). Esant bendram minėtų grandinių maitinimo aj, formuojamas bendras signalas. Taikoma aj sumontuotiems jungtuvų pavarose ir/arba KSSRS, NSSRS.
13.	Skyriklių ir įžemiklių valdymo grandinių ir pavarų maitinimo grandinių aj padėtys. Signalai formuojami atskirai kiekvienam prijunginiui pagal grandinių tipą (valdymo arba pavaros maitinimo grandinių tipus). Esant bendram minėtų grandinių maitinimo aj, formuojamas bendras signalas. Taikoma aj sumontuotiems prijunginių skyriklių ir įžemiklių pavarose ir/arba KSSRS, NSSRS.
Aukštos įtampos skirstyklos įrenginių realaus laiko matavimų apimtys, kurias Tinklo naudotojas teikia PSO	
14.	Blokinių galios transformatorių aukštosios įtampos pusės prijunginių P ir Q matavimai.
15.	Šynų sekcijos įtampa skirstyklos aukštos įtampos dalyje.
16.	Linijos prijunginio P ir Q matavimai.

10. Teleinformacijos mainų PSO – Tinklo naudotojas apimtys, kai statoma nauja arba rekonstruojama 110 kV arba aukštesnės įtampos transformatorių pastotės skirstykla ir balansinė riba tarp PSO ir Tinklo naudotojo yra kitos skirstyklos (priklausančioje PSO) ties linijinių portalų įvadais (kuomet naujai statoma arba rekonstruojama skirstykla kartu su EPL pilnai priklauso Tinklo naudotojui):

Eil.nr.	Realaus laiko informacijos apibūdinimas
Aukštos įtampos skirstyklos įrenginių realaus laiko signalizacijos apimtys, kurias Tinklo naudotojas teikia PSO:	
1.	Visų komutavimo aparatų ir įžemiklių padėtys.
2.	Galios transformatoriaus neutralės įžemiklio būsena (nereikia tuo atveju, jeigu neutralė bus aklinai įžeminta).
3.	Tinklo naudotojo dalies RAA įrenginių, veikiančių į Perdavimo tinklo įrenginių išjungimus, apibendrinti signalai.
Aukštos įtampos skirstyklos įrenginių realaus laiko matavimų apimtys, kurias Tinklo naudotojas teikia PSO	
4.	Blokinių galios transformatorių aukštosios įtampos pusės prijunginių P ir Q matavimai.
5.	Šynų sekcijos įtampa skirstyklos aukštos įtampos dalyje.
6.	Linijos prijunginio P ir Q matavimai.

II. PSO – SKIRSTOMŲJŲ TINKLŲ OPERATORIUS (STO) TELEINFORMACIJOS MAINAMS TAIKOMOS PAGRINDINĖS NUOSTATOS

11. Perdavimo sistemos operatorius (toliau – PSO) turi gauti iš Skirstomojo tinklo operatoriaus (toliau – STO) TSPĮ, DVS teleinformaciją ir elektros energijos apskaitos rodmenis, reikalingus ilgalaikei plėtrai planuoti, balansavimo funkcijai ir kitoms pareigoms atlikti.
12. STO turi iš PSO gauti teleinformaciją, elektros energijos apskaitos rodmenis, reikalingus jų pareigoms ir funkcijoms atlikti.
13. Šio priedo 11 p. ir 12 p. nurodytais elektros energijos apskaitos rodmenimis PSO ir STO keičiasi eksploatuojamų elektros apskaitų informacinių sistemų lygyje arba kitais suderintais būdais. Duomenų perdavimo formatai turi būti tarpusavyje suderinti.
14. Tinklo operatorius, atliekantis 110 kV TP savo dalies rekonstrukciją privalo gauti kito operatoriaus technines sąlygas apie teleinformacijos apimtis ir jas įvertina savo projekte.
15. Tinklo operatorius, išduodamas technines sąlygas turi teisę prašyti išsaugoti esamas teleinformacijos apimtis, jų atsisakyti arba esant galimybei, papildyti naujais signalais. Teleinformacijos apimtys derinamos rengiant projektą.
16. Paruoštas techninis darbo projektas turi būti suderintas su kito tinklo operatoriumi.
17. PSO, išduodamas technines sąlygas STO, nurodo, kad pasibaigus ST dalies rekonstrukcijos projektui, STO įsipareigoja peržiūrėti ir atnaujinti parduodamos teleinformacijos sąrašus ir suderinti su PSO Sistemos valdymo centru.
18. Duomenų mainų būdai teleinformacijos perdavimui tarp operatorių:
    18.1. STO DMS→PSO DVS
    18.2. PSO DVS → STO DMS
19. Duomenų mainų protokolai:
    19.1. STO DMS↔PSO DVS – ICCP
20. Duomenų apsikeitimas per esamus sujungimus IEC 60870-5-101 protokolu tarp PSO TSPĮ ir STO TSPĮ gali būti naikinamas ir perjungiamas per STO DMS↔PSO DVS ICCP sujungimą abipusiu sutarimu arba vykstant TP rekonstrukcijai.
21. Teleinformacijos apmokestinimas:
    21.1. Teleinformacijos mainų apimtys tarp operatorių nėra apmokestinamos, kai operatorius savo dalies teleinformaciją gauna per sau priklausantį TSPĮ.
    21.2. Teleinformacijos mainų apimtys tarp operatorių nėra apmokestinamos, kai duomenys reikalingi ilgalaikei plėtrai planuoti, balansavimo funkcijai ir kitoms pareigoms atlikti.
    21.3. Visi teleinformacijos apmokestinimo atvejai apsprendžiami atskirais dvišaliais susitarimais.
22. Teleinformacijos mainų apimtys
    22.1. Teleinformacijos mainų apimtys (Lentelė Nr.1) tarp operatorių kai statoma nauja arba rekonstruojama 110 kV arba aukštesnės įtampos transformatorių pastotė:

Lentelė Nr.1

Eil.nr.	Realaus laiko informacijos apibūdinimas
	Realaus laiko signalizacijos apimtys, kurias PSO teikia STO:
1.	Galios transformatorių prijunginių komutavimo aparatų ir įžemiklių būsenos.[1]
2.	EPL jungtuvai ir skyrikliai, TS/TL prijunginio jungtuvai, skyrikliai , kai tai būtina transformatorių ar STO įrenginių šynų sekcijų atjungimo/įjungimo operacijų vykdymui. [1]

Eil.nr.	Realaus laiko informacijos apibūdinimas
3.	Galios transformatorių 110 kV prijunginių jungtuvų ARĮ funkcijos būsenos bei poveikiai [2]
4.	Apibendrinti signalai dėl PSO galios transformatorių 110 kV prijunginių apsaugų poveikio „T-101 apsaugų poveikis“ ir „T-102 apsaugų poveikis“.[1]
5.	Apibendrinti technologiniai signalai dėl PSO galios transformatorių prijunginių jungtuvų būklės (pavara, SF6 dujų slėgis ir pan.). „T-101 gedimas“ ir „T-102 gedimas“ . [1]
Realaus laiko matavimų apimtys, kurias PSO teikia STO:	
6.	Šynų sekcijų fazinė įtampa PSO dalyje. [1]
Realaus laiko signalizacijos apimtys, kurias STO teikia PSO:	
7.	Apibendrintas signalas dėl STO dalies įrenginių apsaugų poveikio į PSO eksploatuojamos ar operatyviai valdomos įrangos išjungimą. [1]
8.	Apibendrinti signalai dėl STO dalies įrenginių NA ir NAKĮ poveikių [1]
9.	Apibendrinti signalai dėl STO dalies įrenginių ADN ir DAKĮ poveikių [1]
10.	Galios transformatorių ARĮ (ST žemesnės įtampos pusė) funkcijos būsenos bei poveikiai [3]
11.	Galios transformatorių neutralės įžemiklių padėtys. [1]
Pastaba. Informacijos mainų apimtys pateiktos, kuomet balansinė riba tarp PSO ir STO yra galios transformatorių įvadai PSO įtampos dalyje. Esant kitoms balansinėms riboms tarp PSO ir STO, informacijos mainų apimtys gali būti keičiamos (nustatomos) atskiru PSO-STO susitarimu pagal esamą situaciją.	
[1)] Esant techninėms galimybėms.	
[2)] Realizuojama tik tuo atveju jeigu yra įrengiamas galios transformatorių 110 kV prijunginių jungtuvų ARĮ (ARĮ diegiama PT tinklo dalyje) bei yra techninės galimybės šią informaciją perduoti į STO DMS.	
[3)] Realizuojama tik tuo atveju jeigu yra įrengiamas galios transformatorių ARĮ (ST žemesnės įtampos pusė) bei yra techninės galimybės šią informaciją perduoti į PSO DVS.	

22.2. Jei STO diegia naują TSPĮ ar rekonstruoja tik savo dalį 110 kV transformatorinėse pastotėse, kuriose PSO dalies informacija perduodama per STO TSPĮ (informacijos mainų būdas STO TSPĮ -> STO DMS -> PSO DVS), privalo išlaikyti esamas informacijos apimtis.

22.3. Esant techninėms galimybėms (tiek STO TSPĮ, tiek STO DMS) ir suderinus su PSO atstovais, į PSO DVS turi būti perduodama informacija išvardinta lentelėje Nr.2:

Lentelė Nr.2

Eil.nr.	Realaus laiko informacijos apibūdinimas
Realaus laiko signalizacijos apimtys PSO ir STO dalyse, kurias STO teikia PSO:	
1.	Transformatorių, 110 kV linijų, TS/TL prijunginių komutacinių aparatų ir įžemiklių padėtys.
2.	Apibendrintas signalas dėl STO dalies įrenginių apsaugų poveikio į PSO eksploatuojamos ar operatyviai valdomos įrangos atjungimą.
3.	Apibendrinti signalai dėl STO dalies įrenginių NA ir NAKĮ poveikių [1]
4.	Apibendrinti signalai dėl STO dalies įrenginių ADN ir DAKĮ poveikių [1]
5.	Galios transformatorių ARĮ (ST žemesnės įtampos pusė) funkcijų būsenos ir poveikiai [2].

Eil.nr.	Realaus laiko informacijos apibūdinimas
6.	Galios transformatorių neutralės įžemiklių padėtys.
Realaus laiko matavimų apimtys 35-10 kV dalyse, kurias STO teikia PSO:	
7.	Transformatorių aktyvinės ir reaktyvinės galios (jei PSO DVS jų arba 110 kV pusės matavimų negauna iš EAS ar MDV).
STO valdomų įrenginių apimtys transformatorių pastočių PSO dalyse	
8.	TS/TL jungtuvų valdymas (taikoma tik tuo atveju jeigu 110 kV dalis nerekonstruota ir PSO neturi 110 kV dalies TS/TL jungtuvų valdymo).
Pastaba. Informacijos mainų apimtys pateiktos, kuomet balansinė riba tarp PSO ir STO yra galios transformatorių įvadai PSO įtampos dalyje. Esant kitoms balansinėms riboms tarp PSO ir STO, informacijos mainų apimtys gali būti keičiamos (nustatomos) atskiru PSO-STO susitarimu pagal esamą situaciją.	
[1)] Esant techninėms galimybėms.	
[2)] Realizuojama tik tuo atveju jeigu yra įrengiamas galios transformatorių ARĮ (ST žemesnės įtampos pusė) bei yra techninės galimybės šią informaciją perduoti į PSO DVS.	

23. PSO nacionalinės balansavimo funkcijos vykdymui bei informacijos apie nacionalinį elektros energijos suvartojimą ir gamybą skelbimui STO teikia elektros apskaitos informaciją apie atskaitinio mėnesio suminę elektros energijos gamybą skirstomajame tinkle, agreguotą pagal turimą elektrinių tipą STO pateikia PSO informaciją pasibaigus ataskaitiniam mėnesiui iki 16 kalendorinės dienos:
    23.1. biokuro elektrinės;
    23.2. vėjo elektrinės;
    23.3. hidro elektrinės;
    23.4. saulės elektrinės;
    23.5. kitos elektrinės.
24. PSO nacionalinės balansavimo funkcijos vykdymui bei informacijos apie nacionalinį elektros energijos suvartojimą ir gamybą skelbimui STO teikia elektrinių, kurios vykdo generaciją STO tinkle ir kurių instaliuota galia yra 0,5 MW ir daugiau, šią informaciją:
    a) elektrinės pavadinimas ir instaliuota galia MW;
    b) esamas elektrinės tipas pagal 23 punkte pateiktą elektrinės tipo klasifikaciją;
    c) informacija ar elektrinė teikia/neteikia realaus laiko matavimus į STO DMS;
    d) informacija ar elektrinės realaus laiko matavimai (jeigu elektrinė teikia realaus laiko matavimus į STO DMS) yra naudojami STO DMS agreguotuose realaus laiko skaičiuojamuose matavimuose pagal elektrinės tipą;
    e) Teikiamos informacijos forma yra suderinama atskirai tarp PSO ir STO įgaliotų darbuotojų. Teikiama informacija turi būti atnaujinama ne rečiau kaip vieną kartą metų laikotarpyje arba esant pasikeitimams dėl naujų elektrinių įtraukimo arba esamų elektrinių panaikinimo.
25. PSO nacionalinės balansavimo funkcijos vykdymui bei informacijos apie nacionalinį elektros energijos suvartojimą ir gamybą skelbimui STO teikia realaus laiko matavimus (informacijos mainų būdas STO DMS – PSO DVS) apie suminę (suminė – tai agreguotas realaus laiko matavimas pagal elektrinių tipą) elektros energijos gamybą skirstomajame tinkle iš el. gamintojų, vykdančių generaciją STO tinkle bei perduodančių realaus laiko matavimus į STO DMS. STO iš elektrinių gaunamus realaus laiko matavimus agreguoja pagal turimą elektrinių tipą [4] bei perduoda į PSO DVS:

a) Skirstomajame tinkle generuojamos visų biokuro elektrinių suminės momentinės aktyvinės galios P [MW];
b) Skirstomajame tinkle generuojamos visų vėjo elektrinių suminės momentinės aktyvinės galios P [MW];
c) Skirstomajame tinkle generuojamos visų hidro elektrinių suminės momentinės aktyvinės galios P [MW];
d) Skirstomajame tinkle generuojamos visų saulės elektrinių suminės momentinės aktyvinės galios P [MW];
e) Skirstomajame tinkle generuojamos visų kitų elektrinių suminės momentinės aktyvinės galios P [MW].

Priedas Nr.6

TELEINFORMACIJOS SURINKIMUI IR PERDAVIMUI TAIKOMI PAGRINDINIAI REIKALAVIMAI

1. PSO elektros tinklo parametrų bei transformatorių pastočių ir skirstyklų įrenginių stebėjimui ir valdymui iš PSO DVS, vykdomas nuotolinis telesignalų, telematavimų surinkimas ir telekomandų perdavimas (teleinformacijos surinkimas ir perdavimas).
2. Transformatorių pastotėse ir skirstyklose teleinformacijos surinkimo ir perdavimo sistema (TSPS).
   2.1. Teleinformacijos surinkimo ir perdavimo sistema išpildyta remiantis IEC 61850 standarto rekomendacijomis ir atitinka struktūrą:
      2.1.1. 2-5 prioriteto transformatorių pastotėse ir skirstyklose pagal schemą Nr.1 (10 punktas);
      2.1.2. 1 prioriteto transformatorių pastotėse ir skirstyklose (400-330 kV transformatorių pastotės ir skirstyklos, elektrinių, kurių instaliuota galia 100 MW ir daugiau, skirstyklos, aukštos įtampos nuolatinės srovės HVDC keitikliai) pagal schemą Nr.2 (10 punktas) įrengiant rezervuotus TSPĮ kiekvienos įtampos (400kV, 330 kV, 220 kV, 110 kV) skirstyklai atskirai.

   2.2. TSPS sudaro:
   2.2.1. Teleinformacijos surinkimo ir perdavimo įrenginiai (TSPĮ);
   2.2.2. Pastotės laiko sinchronizavimo įrenginiai (PLSĮ);
   2.2.3. Technologinio duomenų perdavimo tinklo (TDPT) telekomunikacijų įrenginiai;
   2.2.4. Pastotės duomenų tinklo įrenginiai (PDT);
   2.2.5. Relinės apsaugos ir automatikos įrenginiai (RAA);
   2.2.6. Momentiniai duomenų valdikliai (MDV).

3. **Teleinformacijos surinkimui ir perdavimui naudojami standartai ir protokolai.**
   3.1. Duomenų mainai vykdomi IEC 61850 protokolu:
      3.1.1. TSPĮ-RAA;
      3.1.2. RAA-RAA.

   3.2. Duomenų mainai vykdomi IEC 60870-5-104 protokolu:
      3.2.1. DVS-TSPĮ;
      3.2.2. DVS-MDV;
      3.2.3. TSPĮ-MDV;
      3.2.4. Protokolas duomenų mainų apimtims suderinamas su poaibiu pagal priedą **Nr.7** „Duomenų mainų protokolų atitikimo dokumentai“

   3.3. Duomenų mainai su STO:
      3.3.1. TSPĮ (IEC-104) -> DVS (ICCP) <-> STO;

   3.4. Laiko sinchronizavimas vykdomas SNTP/NTP ir IEEE 1588 (PTPv2) protokolais:
      3.4.1. PLSĮ – TSPĮ, RAA, kiti sinchronizuojami įrenginiai SNTP/NTP protokolu;
      3.4.2. PLSĮ – WAMS įranga IEEE 1588 (PTPv2) protokolu.

   3.5. Duomenų rezervavimas IEC 61850 protokolu pagal (PRP) IEC 62439-3 standartą.

   3.6. TSPĮ loginis programavimas pagal standartą IEC 61131-3.

4. **Teleinformacijos surinkimo ir perdavimo įrenginiai**
   4.1. Transformatorių pastotėse ir skirstyklose teleinformacijos surinkimas ir perdavimas vykdomas per teleinformacijos surinkimo ir perdavimo įrenginį (TSPĮ);

   4.2. TSPĮ yra specializuotas įrenginys atitinkantis IEC 61850, IEC 60870 ir IEC 62439 standartų reikalavimus funkcijoms vykdyti ir parametrams užtikrinti;

4.3. TSPĮ atlieka duomenų mainų „gateway“ funkciją tarp pastotės įrenginių (RAA, MDV) ir PSO DVS;

4.4. Loginis programavimas (valdymo teisėms perduoti, signalų apibendrinimui ir kitoms programuojamoms loginėms funkcijoms) pagal IEC 61131-3 standartą;

4.5. Duomenų mainų protokolu IEC 61850 rezervavimas pagal (PRP) IEC 62439-3 standartą.

4.6. 1 prioriteto transformatorių pastotėse ir skirstyklose patikimumui padidinti įrengiami du vienas kitą pilnai rezervuojantys TSPĮ duomenų mainams ir funkcijoms vykdyti. Rezervuoti TSPĮ įrengiami kiekvienam pastotės įtampos lygiui atskirai (400 kV, 330 kV, 220 kV, 110 kV). Tais atvejais kai statomi du pastotės valdymo pultai tam pačiam įtampos lygiui, rezervuoti TSPĮ išskaidomi į atskirus valdymo pultus.

4.7. TSPĮ pagal IEC 61850-3 standarto reikalavimus ir rekomendacijas turi užtikrinti:
- 4.7.1. patikimumą,
- 4.7.2. atitikimą aplinkos sąlygoms,
- 4.7.3. elektrinio maitinimo parametrus.

4.8. Laiko sinchronizavimas – SNTP/NTP protokolu užtikrinant tikslumą pagal IEC 61850 protokolo reikalavimus, *(dalinio rekonstravimo metu kai TSPĮ nesuderinamas laiko sinchronizavimui SNTP/NTP protokolu, jis gali būti sinchronizuojamas iš DVS duomenų mainų protokolu)*.

4.9. TSPĮ duomenų mainai su PSO DVS .
- 4.9.1. Vykdomi skirtinguose maršrutizuojamuose potinkliuose;
- 4.9.2. Gateway adresų ir funkcijų palaikymas;
- 4.9.3. Duomenų mainai su penkiomis „master“ stotimis šiais režimais:
  - 4.9.3.1. Darbinis režimas – duomenų mainai turi būti vykdomi vienu metu su viena iš keturių galimų, viena kitą rezervuojančių DVS „master“ stočių. Likusios trys stotys atidarys IEC60870-5-104 sesijas su TSPĮ ir siųs testines žinutes („TESTFR“) ryšio bei aplikacijos veikimo patikrinimui;
  - 4.9.3.2. Testinis režimas- aktyvi tik viena darbo stotis (DVS vystymo sistema).

4.10. TSPĮ duomenų mainų ir funkcijų rezervavimas.
- 4.10.1. Taikoma 1 prioriteto transformatorių pastotėse ir skirstyklose.
- 4.10.2. Rezervavimo funkcijai atlikti įrengiami du pilnai sukomplektuoti atskiri TSPĮ galintys vykdyti:
  - 4.10.2.1. Užtikrinti duomenų mainų ir funkcijų vykdymą esant kitam TSPĮ sugedus arba išjungtam;
- 4.10.3. Rezervavimo režimai su RAA įrenginiais: „HOT-HOT“.
- 4.10.4. TSPĮ duomenų mainų su DVS rezervavimo rėžimas „HOT-HOT“.

5. **Laiko sinchronizavimo įrenginiai**

5.1. Įrenginių laikui sinchronizuoti naudojamas pasaulinis (angl. *World Time* arba *Coordinated Universal Time*).

5.2. Pastotės įrenginių (TSPĮ, RAA, WAMS įrenginiai) laiko sinchronizavimas vykdomas per PLSĮ SNTP/NTP ir IEEE 1588 (PTPv2) protokolais su rezervavimu iš LITGRID AB centrinio laiko sinchronizavimo įrenginio.

5.3. PLSĮ funkcijos:
- 5.3.1. Užtikrinti įrenginių (RAA, TSPĮ, WAMS) laiko sinchronizavimą atitinkantį IEC 61850 standarto reikalavimus;
- 5.3.2. Laiko sinchronizavimo duomenų priėmimas PLSĮ (pastotės laiko sinchronizavimo įrenginys) imtuvu ir įrenginių sinchronizavimas SNTP/NTP ir IEEE 1588 (PTPv2) protokolais;
- 5.3.3. Laiko sinchronizavimo iš PLSĮ kokybė STRATUM 1.

5.4. Duomenų mainų rezervavimas (PRP) pagal IEC 62439-3 standartą.

5.5. PLSĮ pagal IEC 61850-3 standarto reikalavimus ir rekomendacijas turi užtikrinti:
5.5.1. patikimumą,
5.5.2. atitikimą aplinkos sąlygoms,
5.5.3. elektrinio maitinimo parametrus.

6. **TDPT ir PDT telekomunikacijų įrenginiai.**
6.1. Bendri reikalavimai:
6.1.1. Telekomunikacijų įrenginiai privalo būti valdomi per SSHv2, HTTPS, SNMPv3
6.1.2. Konfigūracijos, operacinės sistemos persiuntimas turi būti vykdomas per šifruotus duomenų perdavimo protokolus (HTTPS, SCP, SFPT).
6.1.3. Turi būti suderinami:
6.1.3.1. Su įmonėje eksploatuojamomis stebėjimo, valdymo, rezervinio kopijavimo sistemomis;
6.1.3.2. Su įmonėje eksploatuojamomis centralizuotomis autentifikavimo, autorizavimo ir apskaitos sistemomis (TACACS+).
6.1.4. Turi turėti galimybę sinchronizuoti vidinį laiką per NTP arba SNTP arba PTP protokolus.
6.2. Projektavimo metu pildoma įrenginių ryšio protokolų nustatymų ir įrenginių sąrašo lentelė (12 punktas).
6.3. Papildomi PDT komutatorių reikalavimai:
6.3.1. Turi atitikti eksploatavimo sąlygas pagal IEC 61850, IEEE 1613 standartus.
6.3.2. Turi turėti visas reikalingas funkcijas IEC 61850 standarto palaikymui.
6.3.3. PDT komutatoriai turi būti suderinami prievadų ir protokolų lygmenyje tarpusavyje ir su kitais pastotės įrenginiais.
6.4. Pastotės duomenų tinklo (LAN Ethernet) įranga (PDT komutatoriai) turi naudoti tik šiuos protokolus:
6.4.1. Tinklo įrangos valdymas: SSHv2, HTTPS, SNMPv3, TACACS+;
6.4.2. Tinklo įrangos stebėjimas: SNMPv3, Syslog, ICMP;
6.4.3. Tinklo įrangos konfigūracijos kopijavimas: HTTPS, SCP, SFPT;
6.4.4. Tinklo įrangos laiko sinchronizavimas: NTP, SNTP;
6.4.5. Tinklo įrangos aptikimo protokolai: CDP, LLDP-MED;
6.4.6. Ethernet tinklo kilpų užkirtimo protokolai: IEEE 802.1w RSTP, IEEE 802.1s MSTP;
6.4.7. Ethernet tinklo Ethernet freimų žymėjimo protokolai: IEEE 802.1q.
6.4.8. Aukšto patikimumo protokolai: PRP

7. **RAA įrenginiai**
7.1. Duomenų manai tarp RAA įrenginių pastotės duomenų tinklu (PDT) ir kitų šiame tinkle esančių įrenginių vykdomi IEC 61850 protokolu.
7.2. Kiekvienas RAA įrenginys, atskiromis optinėmis sąsajomis, jungiamas į du atskirus pastotės duomenų tinklo (PDT) komutatorius, kad būtų užtikrintas informacijos mainų patikimumas. Dubliuotas duomenų srautų perdavimas per šiuos dvigubus sujungimus turi būti valdomas IEC 62439 (PRP) protokolu.
7.3. RAA duomenų mainuose IEC 61850 protokolu naudojama įranga (kartu su jos vidinės programinės įrangos versija), privalo būti tarpusavyje pilnai suderinama ir veikti kaip numatyta IEC 61850 standarte.
7.4. RAA įrenginiai turi būti suderinami su stebėjimo (monitoringo) ir valdymo sistemomis.
7.5. Informacinės saugos reikalavimai RAA įrenginiams pagal IEEE 1686 standartą.

8. **Momentiniai duomenų valdikliai**
8.1. Reikalavimai teleinformacijos surinkimui ir perdavimui iš MDV aprašomi priede **Nr.16** „Elektros apskaitų informacijos surinkimui ir perdavimui taikomi pagrindiniai reikalavimai“.

9. **TSPS įrenginių elektrinis maitinimas**
   9.1. TSPS įrenginiai maitinami nuo NSSRS (nuolatinės srovės savų reikmių skydo) abiejų šynų sistemų lygiagrečiai arba su galimybe perjungti atskirą šynų sistemą išrinkimo-perjungimo raktu.
   9.2. Įrenginių maitinimo įtampa - vardinė NSSRS įtampa arba panaudojant papildomą įtampos keitimą.
   9.3. Įrenginiai turi užtikrinti funkcijų vykdymą maitinimo įtampos ribose įvertinant NSSRS išėjimo įtampos svyravimą darbiniame rėžime.
   9.4. Įrenginiai neturi būti pažeisti sumažėjus įtampai žemiau apatinės gamintojo nurodytos maitinimo įtampos ribos.
   9.5. Įrenginiai turi tenkinti elektrinio maitinimo parametrus pagal IEC 61850-3 standarto reikalavimus ir rekomendacijas.

10. **Teleinformacijos surinkimo ir perdavimo sistemos struktūrinės schemos:**

Schema Nr.1

Teleinformacijos surinkimo perdavimo sistema

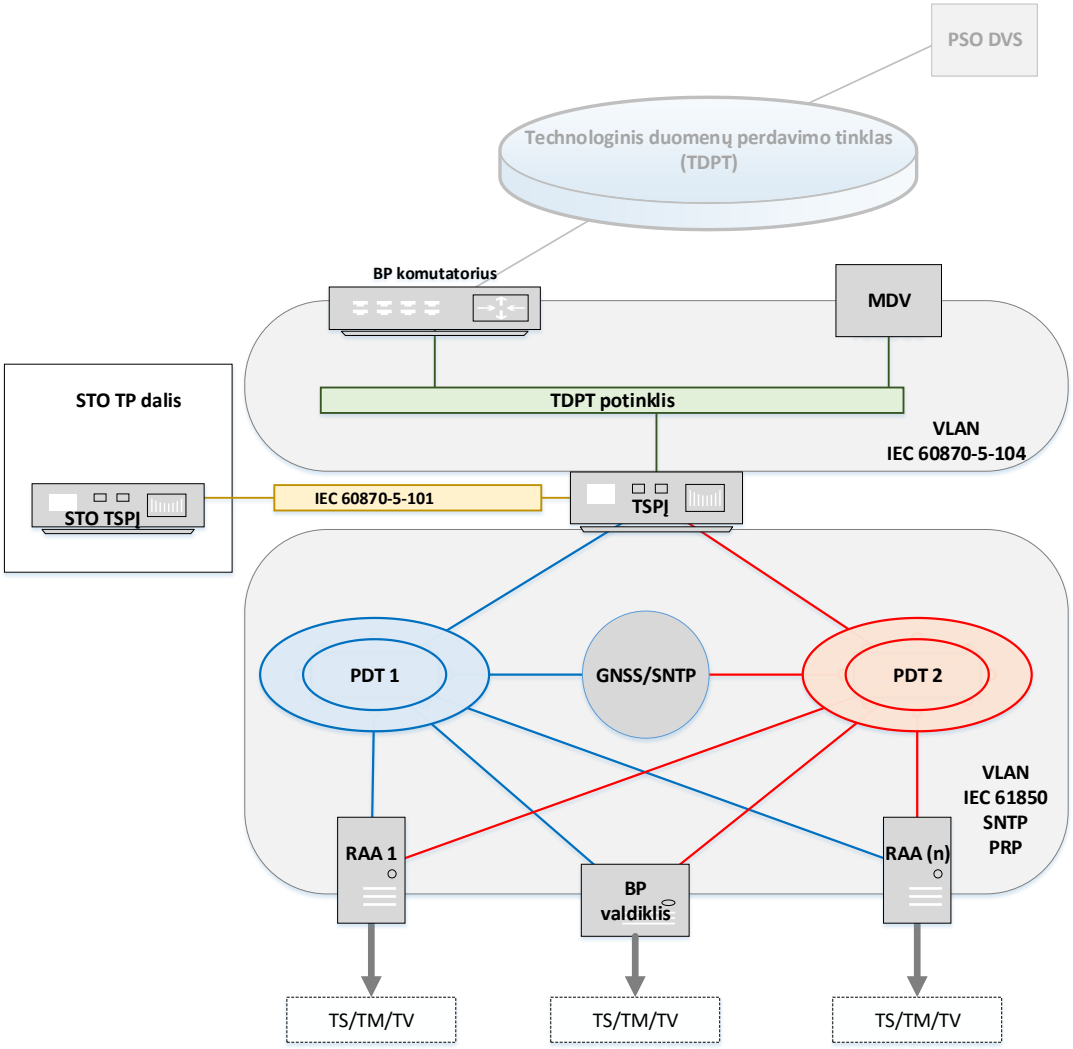

Schema Nr.2

Teleinformacijos surinkimo perdavimo sistema

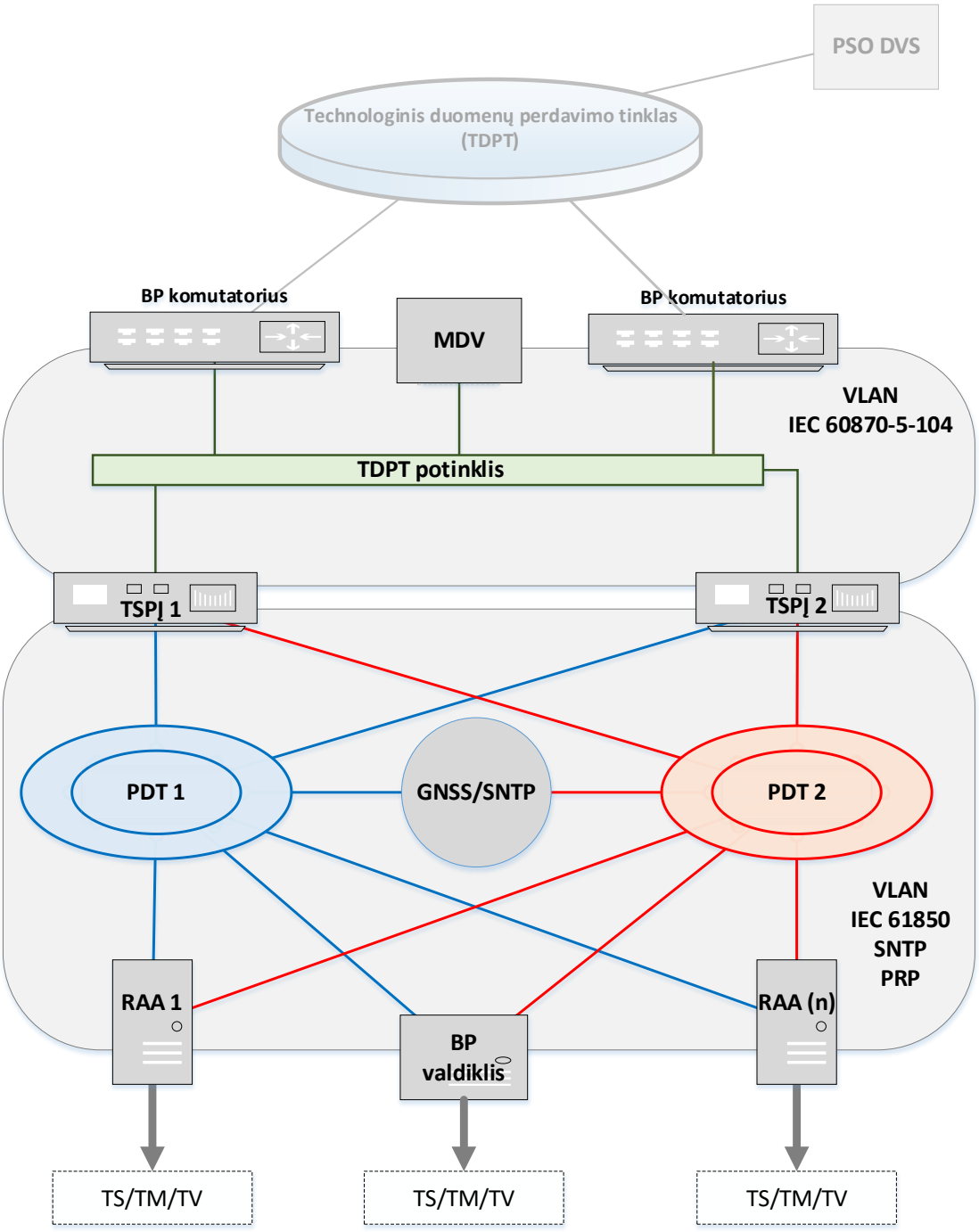

11. **Įrenginių ryšio protokolų nustatymų ir įrenginių sąrašo lentelė.**

Komutatorius	Tipas	Montavimo vieta	Sąsajos Nr.	Sąsajos tipas	Virtualaus tinklo VLAN ID	Paketų QoS reikšmė	Įrenginys	Gamintojas	Vieta	Įrangos tipas/ Pavadinimas	Prijunginys	Sąsajos Nr.	Tipas	MAC adresas	IP adresas	Netmask	Gateway	Galutinio taško ar serverio adresas (jeigu reikia įrangos konfigūravimui)	Ar naudojami FO/ETH keitikliai (gamintojas; tipas; vienetai)	Naudojami protokolai	Sujungimo paskirtis

12. **Informacijos šaltiniai:**

12.1. Elektros tinklų naudojimo taisyklėmis, patvirtintomis Lietuvos Respublikos energetikos ministro 2012-06-18 įsakymu Nr. 1-116 (Žin., 2012-06-21, Nr. 69-3562).

12.2. IEC 62439-3 Industrial communication networks – High availability automation networks – Part 3: Parallel Redundancy Protocol (PRP) and High-availability Seamless Redundancy (HSR). 2010.

12.3. IEC 61850 Pastočių ryšių tinklai ir sistemos (angl. Communications networks and systems in substations). 2004-2013.

12.4. IEC 60870 Nuotolinio valdymo įrenginiai ir sistemos. angl. (Telecontrol equipment and systems.). 1995+A1:2000.

12.5. IEC61131-3 Programuojamieji valdikliai. 3 dalis. Programavimo kalbos (IEC 61131-3:2013) (angl. Programmable controllers.Part 3. Programming languages). 2013.

Piedas Nr.7

DUOMENŲ MAINŲ PROTOKOLŲ ATITIKIMO DOKUMENTAI

1. Duomenų mainų atitikimo reikalavimai nuotolinio valdymo įrenginiams ir sistemoms pagal LST EN 60870-5-104:2002 (IEC 60870-5-104) standartą pateikiami LITGRID AB išoriniame tinklalapyje. Nuoroda: https://www.litgrid.eu/index.php/tinklo-pletra/standartiniai-techniniai-reikalavimai/teleinformacijos-duomenu-surinkimas-ir-perdavimas/2642

2. Duomenų mainų atitikimo reikalavimai nuotolinio valdymo įrenginiams ir sistemoms pagal LST EN 60870-5-104:2002 (IEC 60870-5-101) standartą pateikiami LITGRID AB išoriniame tinklalapyje. Nuoroda: https://www.litgrid.eu/index.php/tinklo-pletra/standartiniai-techniniai-reikalavimai/teleinformacijos-duomenu-surinkimas-ir-perdavimas/2642

Priedas Nr. 8

TELEINFORMACIJOS TESTAVIMO TVARKA

1. Teleinformacijos testavimo tvarka yra taikoma:
   1.1. Naujai statomiems ir prie elektros perdavimo tinklo prijungiamiems objektams.
   1.2. Pilnai rekonstruojamiems objektams.
   1.3. Dalinai rekonstruojamiems objektams.
   1.4. Remontuojamiems objektams kuomet keičiasi teleinformacijos apimtys (vykdant pakeitimus eksploatuojamiems objektams).
2. Teleinformacijos testavimo tvarka susideda iš šių etapų:
   2.1. Derinimas.
   2.2. Resursų planavimas.
   2.3. Konfigūravimas.
   2.4. Testavimų programos parengimas.
   2.5. Paruošiamieji darbai.
   2.6. Kompleksiniai bandymai.
   2.7. Ataskaita.
   2.8. Saugojimas.
3. Derinimas:
   3.1. Visi derinimai, korespondencija tarp Rangovinės organizacijos ir PSO atstovų vykdomi per PSO projekto vadovą. Jeigu vykdomi remonto darbai ir projekto vadovas nėra paskirtas, tuomet per PSO atsakingą atstovą, kuris inicijuoja/koordinuoja remonto darbus.
   3.2. Derinimai, susitarimai neinformuojant PSO projekto vadovo ar PSO atsakingo už remontą atstovo yra negalimi ir laikomi negaliojančiais.
4. Resursų planavimas:
   4.1. Kiekviena iš pusių atsakinga už teisingą ir savalaikį duomenų suvedimą, konfigūravimą, testavimą ir pasiruošimą kompleksiniams bandymams pagal suderintą signalų sąrašą. Siekiant racionaliai išnaudoti abiejų pusių žmogiškuosius ir laiko resursus privaloma iš anksto planuoti ir suderinti kompleksinių darbų datą ir laiką tarp Rangovinės organizacijos ir PSO.
   4.2. PSO neįsipareigoja trumpinti signalų įvedimo į DVS laiką, jeigu projektas vėluoja dėl Rangovinės organizacijos kaltės ar nuo PSO nepriklausančių aplinkybių.
   4.3. Rangovinė organizacija, likus ne mažiau nei dviem savaitėms iki planuojamų kompleksinių bandymų pradžios:
      4.3.1. Elektroniniu paštu informuoja PSO projektų vadovą apie planuojamą kompleksinių bandymų datą ir laiką.
      4.3.2. Pateikia galutinį/aktualų signalų sąrašą, TSPĮ konfigūraciją ir duomenų mainų failą (*.pcap/tcpdump formato) Duomenų mainų failas aktualus tik ruošiantis I etapui kaip įrodymas, kad galinė įranga sukonfigūruota tinkamai ir duomenų mainams su DVS yra pasiruošta. Duomenų mainų faile turi būti tik aktuali IEC 60870-5-104 protokolo informacija.
      4.3.3. Duomenų mainų faile turi būti tokie duomenys:
         - ASDU ir informacinių objektų sąrašai (angl. “IO address”) griežtai tik pagal suderintą sąrašą;
         - Perdavimo priežastis (angl. “COT - Cause Of Transmission”) turi atitikti IEC60870-5-104 standartą;
         - GI užklausa ir atsakymas – visi duomenys be laiko žymės;
         - Valdymo komandos su grįžtamuoju ryšiu (angl. – feedback);

- Signalų pokyčiai su laiko žyme (užteks tų kurie ateis kaip valdymo komandos grįžtamasis ryšys), laiko žymė diskretiniams signalams (EET/EEST);
- Matavimai siunčiami tik pagal pokytį be laiko žymės (nemažesnį pokytį nei nurodyta suderintame signalų sąraše).
- Bent po vieną skirtingo tipo objektą (SP, DP, ME, SC, DC, SE, Direct/SBO ir pan.) iš skirtingų tipų terminalų įskaitant ir skirtingas firmware versijas.

4.3.4. Pateiktame signalų sąraše turi būti aiškiai pažymėtos testuojamos apimtys ir neturi būti jokių papildomų spalvinimų ar pastabų, kas gali suklaidinti testavimų metu.

4.4. PSO Projekto vadovas, gavęs prašymą iš Rangovinės organizacijos, elektroniniu paštu informuoja visus suinteresuotus PSO atstovus apie planuojamus kompleksinius bandymus:
- 4.4.1. Specialiųjų darbų RAA dalies techninės priežiūros specialistą;
- 4.4.2. Elektros energijos apskaitų specialistą, atliekantį specialiųjų darbų techninės priežiūros funkcijas;
- 4.4.3. ITT centro TSPĮ dalies specialistą;
- 4.4.4. ITT centro DVS dalies specialistą (registruoja užsakymą kompleksiniams bandymams savitarnos sistemoje);
- 4.4.5. SVC darbuotoją, dalyvavusį signalų sąrašo derinimo procese.

4.5. PSO Projekto vadovas, gavęs patvirtinimą iš visų suinteresuotų PSO atstovų, elektroniniu paštu informuoja Rangovinę organizaciją apie suderintą laiką kompleksiniams bandymams. Jeigu bent vienam iš PSO atstovų rangovo siūloma data ir laikas nėra priimtini, tuomet derinama nauja data ir laikas kompleksiniams bandymams vykdyti ir apie tai informuojama Rangovinė organizacija.

5. Konfigūravimas:

5.1. Duomenų suvedimas į PSO DVS yra vykdomas signalų derinimo etape gavus visų atsakingų PSO atstovų patvirtinamą, kad pastabų nėra.

5.2. Suderintas ir PSO atsakingų atstovų patvirtintas galutinis signalų sąrašas (derinimo tvarka pateikta priede Nr. 3 „Rekonstruojamų, naujai statomų transformatorių pastočių ar skirstyklų teleinformacijos apimčių derinimo tvarka“) yra laikomas duomenų įvedimo į RAA, TSPĮ, MDV pradžia. Apie tai PSO projektų vadovas informuoja Rangovinę organizaciją.

5.3. PSO konfigūravimo etape atliekami darbai:

5.3.1. ITT centro DVS dalies specialistas atlieka tinklo modelio pakeitimus, pasiruošia matavimų skaičiavimus, perduoda suvestų teleinformacijos taškų numerius SVC DVS dalies specialistui.

5.3.2. SVC DVS grafinės dalies specialistas atnaujina arba kuria naujus displėjus.

5.4. Rangovinė organizacija pagal suderintą projektą atlieka pastotėje esančios įrangos konfigūravimo/derinimo darbus (RAA, GNSS/SNTP serveris, TSPĮ, MDV, ryšio dalis).

6. Testavimų programos parengimas:

6.1. Visais atvejais, išskyrus pirmąjį rekonstrukcijos etapą, kuriame veikiančių elektros įrenginių neįmanoma suvaldyti nuotoliniu būdu, būtina užtikrinti saugų nuotolinį valdymą, kad neoperatyviam darbuotojui dalyvaujant kompleksiniuose bandymuose ir vykdant nuotolinį valdymą neveikiančiuose įrenginiuose, atsitiktinai, dėl žmogiškos klaidos ir/ar dėl įrangos konfigūracijų klaidos, nebūtų suvaldyti veikiantys įrenginiai. Rangovas privalo visų veikiančių elektros įrenginių nuotolinį valdymą perversi į vietinį, o SVC dispečeris patvirtinti DVS administratoriui, kad darbo vieta yra paruošta ir galima pradėti kompleksinius.

6.2. Teleinformacijos testavimų programa rengiama tik veikiantiems elektros įrenginiams ir tik tai veikiančių elektros įrenginių teleinformacijos daliai, kurioje planuojamas nuotolinis valdymas iš PSO DVS. Sprendimą dėl tokios programos būtinumo priima SVC.

6.3. Visais kitais atvejais teleinformacijos testavimų programos rengti nebūtina.

6.4. Teleinformacijos testavimų programą rengia Rangovo atsakingas darbuotojas pagal šiame priede pateiktą teleinformacijos testavimų programos šabloną – Lentelė Nr.1X.
6.5. Parengtą teleinformacijos testavimų programos pirminę versiją Rangovas per PSO projekto vadovą persiunčia SVC darbuotojui, dalyvaujančiam teleinformacijos sąrašo derinimo procese, derinimui.
6.6. Teleinformacijos testavimų programos derinimo procese nuo PSO dalyvauja:
6.6.1. SVC darbuotojas, kuris dalyvauja teleinformacijos sąrašo derinimo procese;
6.6.2. SVC Operatyvinio valdymo grupės vadovas arba jį pavaduojantis SVC darbuotojas;
6.6.3. SVC vadovas arba jį pavaduojantis SVC darbuotojas, kuris pasirašo parengtą bei suderintą teleinformacijos testavimų programą, kuomet pastabų teleinformacijos testavimų programai nebeturi 6.5 punkte paminėti SVC darbuotojai, o taip pat ir Rangovo atstovai.
6.7. Suderinta bei pasirašyta teleinformacijos testavimų programos kopija persiunčiama:
6.7.1. Projekto vadovui
6.7.2. SVC dispečeriams;
6.7.3. Rangovo atstovui;
6.7.4. ITTC Valdymo sistemų grupei;
6.7.5. Specialiųjų darbų RAA dalies techninės priežiūros specialistui.

7. Paruošiamieji darbai:
7.1. Rangovinė organizacija privalo atlikti pradinį teleinformacijos mainų testavimą tarp pirminės įrangos, RAA, TSPĮ analizatoriaus-imitatoriaus pagalba.
Turi būti ištestuotas teleinformacijos priėmimas ir perdavimas (signalizacija, matavimai, komandos), signalų, komandų tipų atitikimas, nejautrumo zona ir matavimo ribos.
Pradinių testavimų rezultatai turi atsispindėti pateiktame duomenų mainų faile.
7.2. Rangovinė organizacija privalo atlikti MDV matavimų testavimą imitatoriaus pagalba.
7.3. Rangovinė organizacija privalo parengti bei pateikti suderintą teleinformacijos testavimų programą, jeigu tokią teleinformacijos testavimų programą privaloma rengti pagal 6.1 punkto reikalavimus.
7.4. Rangovinė organizacija privalo testavimo darbams pateikti atskirą paraišką. Bendra paraiška dėl konfigūravimo darbų ar pan. netinka. Jeigu atskira paraiška testavimams nėra pateikta, SVC dispečeris turi teisę testavimus atšaukti.
7.5. ITT centro DVS dalies specialistas privalo atlikti suvestų duomenų testavimą imitatoriaus pagalba.
7.6. Jeigu, testavimo metu, Rangovinė organizacija pastebi, kad negali sukonfigūruoti įrangos pagal suderintą signalų sąrašą, tuomet apie tai ir galimus sprendimo būdus elektroniniu paštu informuojama PSO projekto vadovą.
7.7. PSO projekto vadovas, gavęs pranešimą iš Rangovinės organizacijos, informuoja visus suinteresuotus PSO atstovus ir per 5 d. d. išsiunčia atsakymą Rangovinei organizacijai apie priimtą sprendimą.
7.8. Jeigu priimtas sprendimas reikalauja teleinformacijos apimčių ir/ar signalų/komandų tipų pakeitimo, grįžtama prie signalų sąrašo papildymo, kaip tai aprašyta priede Nr. 3 „Rekonstruojamų, naujai statomų transformatorių pastočių ar skirstyklų teleinformacijos apimčių derinimo tvarka“.
7.9. Baigus testavimo darbus rangovas pateikia užsakovui:
7.9.1. Rangovinės organizacijos atsakingo atstovo pasirašytą pradinio teleinformacijos mainų testavimo protokolą.
7.9.2. TSPĮ konfigūraciją
7.9.3. MDV konfigūraciją
7.9.4. RAA konfigūraciją
7.9.5. Duomenų mainų failą atitinkantį 4.3.3 reikalavimus
7.10. Jeigu ITT centro TSPĮ dalies specialistas ir/ar Elektros energijos apskaitų specialistas ir/ar specialiųjų darbų RAA dalies techninės priežiūros specialistas ir/ar ITT centro

valdymo grupės specialistas turi pastabų konfigūracijoms ir/ar mato neatitikimą suderintam signalų sąrašui ir/ar projektui, apie tai informuoja PSO projektų vadovą.

7.11. PSO projekto vadovas informuoja Rangovinę organizaciją apie PSO atstovų pastebėtus trūkumus ir būtinybę juos pašalinti iki kompleksinių bandymų pradžios ir/ar naujos kompleksinių bandymo datos derinimo.

8. Kompleksiniai bandymai:

8.1. Kompleksiniai bandymai pradedami tik tuomet kai:

8.1.1. Rangovinė organizacija iš anksto suderino kompleksinių bandymų datą ir laiką planavimo etape.

8.1.2. PSO projektų vadovas savitarnos sistemoje yra pateikęs užsakymą kompleksiniams bandymams.

8.1.3. Rangovinė organizacija yra pateikusi duomenų mainų failą, kuris įrodo, jog objekte testavimai atlikti, atitinka IEC60870-5-104 ed.2 protokolo standartą, suderintą signalų sąrašą, TSPĮ sukonfigūruota pagal suderintą signalų sąrašą.

8.1.4. Rangovinė organizacija yra pateikusi atskirą paraišką testavimo darbams.

8.1.5. ITT centro TSPĮ dalies specialistas neturi pastabų TSPĮ konfigūracijai (pagal poreikį).

8.1.6. Elektros energijos apskaitų specialistas neturi pastabų MDV konfigūracijai.

8.1.7. Specialiųjų darbų RAA dalies techninės priežiūros specialistas neturi pastabų RAA konfigūracijai.

8.1.8. Kuomet yra parengta bei suderinta teleinformacijos testavimų programa. Teleinformacijos testavimų programa privaloma rengti tik tais atvejais, kuomet testuojami teleinformacijos objektai, priskiriami veikiantiems elektros įrenginiams.

8.2. Kompleksiniai bandymai vykdomi konferenciniu telefoniniu ryšiu arba MS Teams, prijungiant visas suinteresuotas šalis. Už ryšio konferencinio ryšio organizavimą atsakinga Rangovinė organizacija.

8.3. Kompleksinių bandymų metu teleinformacijos objektų nuotolinį valdymą iš DVS vykdo:

8.3.1. SVC dispečeris. SVC dispečeris valdymą iš DVS vykdo tik tais atvejais, kuomet nuotoliniu būdu iš DVS yra valdomi teleinformacijos objektai priskiriami veikiantiems elektros įrenginiams.

8.3.2. ITT centro DVS dalies specialistas. DVS specialistas valdymą iš DVS vykdo tik tais atvejais, kuomet nuotoliniu būdu iš DVS yra valdomi teleinformacijos objektai nepriskiriami veikiantiems elektros įrenginiams.

8.4. Kompleksinių bandymu metu dalyvauja suinteresuotos šalys:

8.4.1. SVC dispečeris (Dalyvauja tik tais atvejais, kuomet iš DVS valdomi teleinformacijos objektai priskiriami veikiantiems elektros įrenginiams ir yra parengta bei suderinta testavimų programa).

8.4.2. ITT centro DVS dalies specialistas.

8.4.3. ITT centro TSPĮ dalies specialistas (pagal poreikį).

8.4.4. Trečios šalies atstovas (jeigu testuojami teleinformacijos mainai tarp PSO TSPĮ ir ar trečios šalies įrangos).

8.4.5. Elektros energijos apskaitų specialistas (pagal poreikį).

8.4.6. Specialiųjų darbų RAA dalies techninės priežiūros specialistas (pagal poreikį).

8.4.7. Rangovinės organizacijos atstovas.

8.5. Rangovinės organizacijos atstovas ir visi suinteresuoti PSO atstovai turi vadovautis tuo pačiu signalų sąrašu ir nepriklausomai žymėtis testuotus signalus, pasirašyti pastabas.

8.6. Kompleksiniai bandymai turi vykti nuosekliai, maksimaliai išnaudojant dispečerių ir DVS administratorių laiką. Jeigu testavimams iš rangovo pusės nepasiruošta tinkamai ir darbai

vyksta nepagrįstai lėtai, dispečeris arba DVS administratorius turi teisę vienašališkai testavimus nutraukti.

8.7. Nuotolinis valdymas kompleksinių bandymu metu antrojo ir vėlesnių rekonstrukcijos etapų metu, kai dalis pastotėje naujai sumontuotų įrenginių yra veikiantys, prijungti prie perdavimo tinklo:

8.7.1. Privaloma jau veikiančius ir eksploatuojamus įrenginius pervesti į vietinį valdymą, tam, kad būtų išvengta atsitiktinio ir/ar klaidingo nuotolinio valdymo veikiančiuose įrenginiuose.

8.7.2. Valdymo komandos siunčiamos tik gavus SVC dispečerio patvirtinimą, kad nuotolinis valdymas veikiančiuose įrenginiuose yra išjungtas ir/arba pervestas į vietinį valdymą.

8.7.3. Baigus bandymus, kiekvienos dienos pabaigoje, privaloma atstatyti veikiančių ir eksploatuojamų įrenginių valdymą nuotoliniu būdu.

8.8. Kompleksinių bandymu metu esant pavieniams signalų/matavimų/komandų neatitikimam, jie yra pažymimi signalų sąraše. Rangovinei organizacijai ištaisius pavienius neatitikimus visi jie testuojami iš eilės vienu kartu. t. y. valandos – dviejų bėgyje.

8.9. Kompleksiniai bandymai nutraukiami informuojant projekto vadovą, kad rangovinė organizacija nėra pasirengusi kompleksiniams bandymams jeigu kompleksinių bandymu metu paaiškėja, kad yra daug (>10% visos tuo metu testuojamų signalų sąrašo apimties) neatitikimų ir klaidų pastotės įrenginių konfigūracijose.

9. Ataskaita:

9.1. Atlikus vieno iš etapų ar pilnai baigus kompleksinius bandymus rangovinė organizacija, parengusi neredaguojamo *.pdf formato testuotų signalų failą, jį pasirašo elektroniniu kvalifikuotu parašu. Ant testuotų signalų sąrašo taip pat pasirašo:

9.1.1. Trečios šalies atstovas (tik už savo dalį, jeigu buvo testuoti teleinformacijos mainai tarp PSO TSPĮ ir ar trečios šalies įrangos).

9.1.2. Specialiųjų darbų RAA dalies techninės priežiūros specialistas (už pastotės lygmenyje numatytų signalų, matavimų ir komandų iš RAA apimčių išpildymą, jų teisingus pavadinimus);

9.1.3. Elektros energijos apskaitų specialistas, atliekantis specialiųjų darbų techninės priežiūros funkcijas (už matavimus iš MDV – jų apimtis);

9.1.4. ITT centro TSPĮ dalies specialistas (už TSPĮ ryšio protokolų su RAA ar trečiųjų šalių TSPĮ ir kitais pastotės įrenginiais adresus, TSPĮ sisteminių signalų ir TSPĮ spintoje esančių maitinimo skirstymo įrenginių teleinformacijos apimtis);

9.1.5. ITT centro DVS dalies specialistas (už duomenų mainų tarp PSO DVS ir TSPĮ parametrus – duomenų tipus ir adresus);

9.1.6. SVC darbuotojas (už pačių teleinformacijos objektų pavadinimų redakcijas, teleinformacijos apimtis, būtinas operatyviniam įrenginių valdymui (tame tarpe ir informacijos grupavimą) įrenginių valdymo būsenas).

9.2. Pasibaigus rekonstrukcijos vienam iš etapų ir pilnai nebaigus kompleksinių bandymų, rangovinė organizacija pateikia kompleksinių bandymu metu netestuotų ir/ar nepavykusių ištestuoti signalų sąrašą atskiru dokumentu. Netestuotų signalų sąrašo forma identiška testuotų signalų sąrašui. Netestuotų signalų sąrašas pridedamas prie trūkumų sąrašo kaip techninio vertinimo komisijos akto priedas.

9.3. Šalinant trūkumus vadovaujamasi netestuotu signalų sąrašu. Jokie žodiniai, elektroniniai, telefoniniai susitarimai nepakeičia kompleksinių bandymų protokolo. Trūkumai skaitomi pašalintais tik atlikus kompleksinius bandymus ir abiem pusėms pasirašius kompleksinių bandymų protokolą.

9.4. Pasibaigus visiems rekonstrukcijos ar statybos etapams, rangovinė organizacija turi apjungti visus iki tol pasirašytus testavimų protokolus ir parengti galutinius bendrus testavimo protokolus, kuriuose būtų sužymėta visa testuota konkretaus TI sąrašo

teleinformacija. Kiekvienam TĮ sąrašui rengiamas atskiras galutinis testavimų protokolas, kuris apima tiek DVS duomenų mainus su TSPĮ/valdikliu, tiek matavimus gaunamus iš MDV. Galutinius protokolus patikrina ir ant jų elektroniniu kvalifikuotu parašu pasirašo DVS administratorius ir SVC darbuotojas. Kaip ir kitų testavimų protokolų pasirašymą organizuoja projektų vadovas.

9.5. Pilnai pabaigus kompleksinius bandymus Rangovinė organizacija perduoda PSO galutines įrangos konfigūracijas:
- 9.5.1. RAA konfigūracijas.
- 9.5.2. MDV konfigūraciją(s).
- 9.5.3. TSPĮ konfigūraciją.

10. Saugojimas:
- 10.1. Testuotų signalų sąrašai *.pdf formatu su elektroniniu kvalifikuotu parašu yra pridedami prie išpildomosios projekto dokumentacijos.
- 10.2. Redaguojamas excel formato testuotų signalų failas pridedamas prie išpildomosios projekto dokumentacijos ir naudojamas ateityje vykdant pakeitimus (remontas, rekonstrukcija).
- 10.3. RAA, TSPĮ, MDV konfigūracijos saugomos tinklinėse talpyklose. Atsakingi atitinkamai:
  - 10.3.1. Specialiųjų darbų RAA dalies techninės priežiūros specialistas;
  - 10.3.2. ITT centro TSPĮ dalies specialistas;
  - 10.3.3. Elektros energijos apskaitų skyriaus specialistas.

Lentelė Nr. 1X „Teleinformacijos testavimo programos šablonas“

TVIRTINU
LITGRID AB
Pareigos
Vardenis Pavardenis
20XX m. XXXXXX mėn. XX d.

OBJEKTO TELEINFORMACIJOS TESTAVIMO PROGRAMA

Eil. Nr.	Operacijos pavadinimas	Vykdytojas	Atžyma apie įvykd.
	Paruošiamieji darbai		
1.	Rangovas informuoja LITGRID AB OVG/TVG dispečerį (toliau dispečeris) ir LITGRID AB DVS specialistą apie pasirengimą pradėti numatytus darbus pagal patvirtintą testavimo programą.	Rangovas	
2.	Dispečeris su DKG budinčiu/Rangovas užtikrina, kad **Objekte** nėra disbančių brigadų testuojamuose prijunginiuose ir, kad juose nėra paliktų uždėtų kilnojamų įžemiklių.	LITGRID AB/Rangovas	
3.	Dispečeris kartu su Rangovu patikrina **Objekto** įrenginių (išvardijami konkretūs įrenginiai kurie privalo būti išjungti) išjungtas padėtis.	LITGRID AB Rangovas	
4.	Rangovas užtikrina, kad testuojamos dalies įrenginiai yra fiziškai atjungti iš visų pusių ir netyčia paduoti įtampą į testuojamos dalies įrenginius nėra įmanoma (jeigu testuojama LITGRID nepriduota, neveikianti dalis).	Rangovas	
	Objekto bandymai		
5.	Dispečeris įformina **Objekto** teleinfromacijos testavimo darbų paraiškos pradžią.	LITGRID AB	

Eil. Nr.	Operacijos pavadinimas	Vykdytojas	Atžyma apie įvykd.
6.	Dispečeriui leidus, atliekamos operacijos, kad būtų išvengta klaidingo visų netestuojamų teleinformacijos objektų suvaldymo **Objekte** veikiančiose (netestuojamose) dalyse. Žemiau, atskirai punktais surašomos reikalingos operacijos.	LITGRID AB Rangovas	
7.	Rangovo atsakingi darbuotojai informuoja Dispečerį, kad **Objekte** įvykdytos operacijos pagal [X.X. - X.X.] punktus dėl netestuojamos dalies teleinformacijos objektų valdymo perjungimo į vietinio valdymo režimą	Rangovas	
8.	Dispečeris dalyvaujant Rangovui iš DVS TV vykdo operacijas:	LITGRID AB Rangovas	
9.	**Objekte** įjungti įrenginį (jungtuvą/skyriklį/įžemiklį) XXXXXX.	LITGRID AB Rangovas	
10.	**Objekte** patikrinti įrenginio (jungtuvo/skyriklio/įžemiklio) XXXXXX įjungtą padėtį.	LITGRID AB Rangovas	
11.	**Objekte** išjungti įrenginį (jungtuvas/skyriklis/įžemiklis) XXXXXX.	LITGRID AB Rangovas	
12.	**Objekte** patikrinti įrenginio XXXXXX (jungtuvo/skyriklio/įžemiklio) išjungtą padėtį.	LITGRID AB Rangovas	
13.	Toliau tuo pačiu ciklu vardijamos **Objekto** kitų įrenginių (komutacinių aparatų ir įžemiklių), kurie turi būti suvaldyti iš DVS, operacijos pagal [12-15] punktus imtinai seką. Dėliojant seką reikia atsižvelgti į pirminių įrenginių blokuotes.	LITGRID AB Rangovas	
14.	Atliekamos įjungimo/išjungimo operacijos RAA funkcijoms, RAA nuostatams, telekomandoms pagal **Objekto** teleinformacijos testavimų programos priedo Nr.2 Testuojamų teleinfromacijos objektų sąrašas punktus [X.X. - X.X.] imtinai. Televaldymą iš DVS vykdo dispečeris arba duoda leidimą testuoti DVS administratoriui, jei testuojama neveikianti dalis ir įtampos paduotį į testuojamą dalį galimybių nėra.	LITGRID AB Rangovas	
15.	Dispečeriui leidus, atliekamos operacijos, kad visų teleinformacijos objektų (kurių valdymas buvo uždraustas pagal punktus [X.X. - X.X.] imtinai valdymas būtų perjungtas į prieš tai buvusią padėtį. Po to informuojamas dispečeris.	LITGRID AB Rangovas	
Objekto prijunginių XXXXXX teleinfromacijos testavimų programos pabaiga			
16.	Dispečeris įformina teleinfromacijos testavimo darbų pabaigą.	LITGRID AB	

Programa suderinta:

UAB „XXXXXX“
Pareigos Vardenis Pavardenis

LITGRID AB

Pareigos Vardenis Pavardenis

Pareigos Vardenis Pavardenis

OBJEKTO TELEINFORMACIJOS TESTAVIMO PROGRAMA

Priedas Nr.1

Teleinformacijos objekto testavimo ciklo aprašas

Eil. Nr.	Operacijos pavadinimas	Vykdytojas
1.	**Sėkmingo** XXXXXX TP teleinformacijos objekto išbandymo atveju rezultatas įforminamas atliktų bandymų protokolu.	LITGRID AB, Rangovas
2.	**Nesėkmingo** XXXXXX TP teleinformacijos objekto išbandymo atveju, apie tai informuojamas dispečeris. LITGRID DVS specialistas ir Rangovas šalina defekto priežastis.	LITGRID AB, Rangovas
3.	**Pašalinus defektą**, Rangovas apie tai informuoja dispečerį. Grįžtama prie šio teleinfromacijos objekto testavimo pradinio punkto vykdymo.	LITGRID AB, Rangovas
4.	**Nepavykus sėkmingai išbandyti** XXXXXX TP prijunginio XXXXXX teleinformacijos objekto, LITGRID DVS specialistas su Rangovu priima sprendimą dėl kitų teleinfromacijos objektų bandymo ir apie tai informuoja dispečerį.	LITGRID AB, Rangovas

OBJEKTO TELEINFORMACIJOS TESTAVIMO PROGRAMA

Priedas Nr.2

Testuojamų teleinformacijos objektų sąrašas.

Eil. Nr.	DVS ID	Teleinformacijos objekto pavadinimas	Atžyma apie įvykd.
1.	XXXXX	Išvardinami visų komutacinių įrenginių (jungtuvai ir skyrikliai) bei įžemiklių, kurie bus testuojami iš DVS, operatyviniai pavadinimai. DVS ID lauke įvardijamas įrenginio DVS unikalus identifikacinis numeris.	
2.	XXXXX	Išvardinamos visos RAA funkcijos, telekomandos ir RAA nuostatai, kurie bus testuojami iš DVS, pavadinimai. DVS ID lauke įvardijamas teleinformacijos objekto DVS unikalus identifikacinis numeris.	

Priedas Nr. 9

PRIEDAS NR. 9 TELESIGNALIZACIJOS APIMTYS

Eil.nr	Objektas	U [kV]	Prijunginys	TS grupė	TS pavadinimas	Būsena_00	Būsena_01(0)	Būsena_10(1)	Būsena_11	TS_kaupimas
1	400_330_TP_E_SK	400-330	Visi	Jungtuvo_skyriklio_įžemiklio_padėtis	Jungtuvo padėtis f(A,B,C)	Tarpinė	Išjungtas	Įjungtas	Klaida	Taip
2	400_330_TP_E_SK	400-330	Visi	Jungtuvo_skyriklio_įžemiklio_padėtis	Jungtuvo padėtis (3f apibendrinta)	Tarpinė	Išjungtas	Įjungtas	Klaida	Taip
3	400_330_TP_E_SK	400-330	Visi	Jungtuvo_skyriklio_įžemiklio_padėtis	Skyriklio padėtis	Tarpinė	Išjungtas	Įjungtas	Klaida	Taip
4	400_330_TP_E_SK	400-330	Visi	Jungtuvo_skyriklio_įžemiklio_padėtis	Įžemiklio padėtis	Tarpinė	Išjungtas	Įjungtas	Klaida	Taip
5	400_330_TP_E_SK	400-330	LN XXX	RAA_TA_kom_poveikiai_AMS	LN XXX Dist. (n)	-	Norma	Suveikė	-	Ne
6	400_330_TP_E_SK	400-330	LN XXX	RAA_TA_kom_poveikiai_AMS	LN XXX Dist. pagreit.	-	Norma	Suveikė	-	Ne
7	400_330_TP_E_SK	400-330	LN XXX	RAA_TA_kom_poveikiai_AMS	LN XXX Dist. blokavimas	-	Norma	Suveikė	-	Ne
8	400_330_TP_E_SK	400-330	LN XXX	RAA_TA_kom_poveikiai_AMS	LN XXX MSA (n)	-	Norma	Suveikė	-	Ne
9	400_330_TP_E_SK	400-330	LN XXX	RAA_TA_kom_poveikiai_AMS	LN XXX Ž (n)	-	Norma	Suveikė	-	Ne
10	400_330_TP_E_SK	400-330	LN XXX	RAA_TA_kom_poveikiai_AMS	LN XXX Ž pagreit.	-	Norma	Suveikė	-	Ne
11	400_330_TP_E_SK	400-330	LN XXX	RAA_TA_kom_poveikiai_AMS	LN XXX apsaugų pagreit.	-	Norma	Suveikė	-	Ne
12	400_330_TP_E_SK	400-330	LN XXX	RAA_TA_kom_poveikiai_AMS	LN XXX apsauga nuo perkrovos (į signalą I≥XXX A)	-	Norma	Suveikė	-	Ne
13	400_330_TP_E_SK	400-330	LN XXX	RAA_TA_kom_poveikiai_AMS	LN XXX apsauga nuo perkrovos (į išjungimą I≥XXX A)	-	Norma	Suveikė	-	Ne
14	400_330_TP_E_SK	400-330	LN XXX	RAA_TA_kom_poveikiai_AMS	LN XXX Umax (U≥XXX kV)	-	Norma	Suveikė	-	Ne
15	400_330_TP_E_SK	400-330	LN XXX	RAA_TA_kom_poveikiai_AMS	LN XXX Dist. telepagreit.	-	Norma	Suveikė	-	Ne
16	400_330_TP_E_SK	400-330	LN XXX	RAA_TA_kom_poveikiai_AMS	LN XXX Ž telepagreit.	-	Norma	Suveikė	-	Ne
17	400_330_TP_E_SK	400-330	LN XXX	RAA_TA_kom_poveikiai_AMS	LN XXX apsaugų telepagreit.	-	Norma	Suveikė	-	Ne
18	400_330_TP_E_SK	400-330	LN XXX	RAA_TA_kom_poveikiai_AMS	LN XXX (XXX) TPĮ gauta (n)k. `XXXXXXXXXX`	-	Norma	Suveikė	-	Ne
19	400_330_TP_E_SK	400-330	LN XXX	RAA_TA_kom_poveikiai_AMS	LN XXX (XXX) TPĮ išsiųsta (n)k. `XXXXXXXXXX`	-	Norma	Suveikė	-	Ne
20	400_330_TP_E_SK	400-330	LN XXX	RAA_TA_kom_poveikiai_AMS	LN XXX ARLA	-	Norma	Suveikė	-	Ne
21	400_330_TP_E_SK	400-330	LN XXX	RAA_TA_kom_poveikiai_AMS	LN XXX ARLA blokavimas dėl U grandinių gedimo	-	Norma	Suveikė	-	Ne
22	400_330_TP_E_SK	400-330	LN XXX	RAA_TA_kom_poveikiai_AMS	LN XXX DLA	-	Norma	Suveikė	-	Ne
23	400_330_TP_E_SK	400-330	LN XXX	RAA_TA_kom_poveikiai_AMS	LN XXX DFA	-	Norma	Suveikė	-	Ne
24	400_330_TP_E_SK	400-330	LN XXX	RAA_TA_kom_poveikiai_AMS	LX-XXX 1f išjungimas nuo LN XXX RAA	-	Norma	Suveikė	-	Ne
25	400_330_TP_E_SK	400-330	LN XXX	RAA_TA_kom_poveikiai_AMS	LX-XXX 3f išjungimas nuo LN XXX RAA	-	Norma	Suveikė	-	Ne
26	400_330_TP_E_SK	400-330	LN XXX	RAA_TA_kom_poveikiai_AMS	LX-XXX JRĮ poveikis į kitą LN XXX galą	-	Norma	Suveikė	-	Ne
27	400_330_TP_E_SK	400-330	LX-XXX	RAA_TA_kom_poveikiai_AMS	LX-XXX JRĮ	-	Norma	Suveikė	-	Ne
28	400_330_TP_E_SK	400-330	LX-XXX	RAA_TA_kom_poveikiai_AMS	LX-XXX FNA	-	Norma	Suveikė	-	Ne
29	400_330_TP_E_SK	400-330	LX-XXX	RAA_TA_kom_poveikiai_AMS	LX-XXX VAKĮ	-	Norma	Suveikė	-	Ne
30	400_330_TP_E_SK	400-330	LX-XXX	RAA_TA_kom_poveikiai_AMS	LX-XXX TAKĮ	-	Norma	Suveikė	-	Ne
31	400_330_TP_E_SK	400-330	LX-XXX	RAA_TA_kom_poveikiai_AMS	LX-XXX VAKĮ draudimas	-	Norma	Suveikė	-	Ne
32	400_330_TP_E_SK	400-330	LX-XXX	RAA_TA_kom_poveikiai_AMS	LX-XXX TAKĮ draudimas	-	Norma	Suveikė	-	Ne
33	400_330_TP_E_SK	400-330	LX-XXX	RAA_TA_kom_poveikiai_AMS	LX-XXX sinchronizmas	-	Norma	Nėra	-	Ne
34	400_330_TP_E_SK	400-330	LX-XXX	RAA_TA_kom_poveikiai_AMS	LX-XXX įjungimo grandinė	-	Norma	Gedimas	-	Ne
35	400_330_TP_E_SK	400-330	LX-XXX	RAA_TA_kom_poveikiai_AMS	LX-XXX išjungimo grandinė (n)	-	Norma	Gedimas	-	Ne
36	400_330_TP_E_SK	400-330	LX-XXX	RAA_TA_kom_poveikiai_AMS	LX-XXX SF6 dujų slėgis	-	Norma	Žemas	-	Ne
37	400_330_TP_E_SK	400-330	LX-XXX	RAA_TA_kom_poveikiai_AMS	LX-XXX valdymas dėl SF6 dujų slėgio	-	Norma	Blokuotas	-	Ne
38	400_330_TP_E_SK	400-330	LX-XXX	RAA_TA_kom_poveikiai_AMS	LX-XXX pavara	-	Neparuošta	Paruošta	-	Ne
39	400_330_TP_E_SK	400-330	AT-X	RAA_TA_kom_poveikiai_AMS	AT-X Dif.	-	Norma	Suveikė	-	Ne
40	400_330_TP_E_SK	400-330	AT-X	RAA_TA_kom_poveikiai_AMS	AT-X Dj (į išjungimą)	-	Norma	Suveikė	-	Ne
41	400_330_TP_E_SK	400-330	AT-X	RAA_TA_kom_poveikiai_AMS	AT-X Dj (į signalą)	-	Norma	Suveikė	-	Ne
42	400_330_TP_E_SK	400-330	AT-X	RAA_TA_kom_poveikiai_AMS	AT-X ĮR Dj	-	Norma	Suveikė	-	Ne
43	400_330_TP_E_SK	400-330	AT-X	RAA_TA_kom_poveikiai_AMS	AT-X DA (į išjungimą)	-	Norma	Suveikė	-	Ne
44	400_330_TP_E_SK	400-330	AT-X	RAA_TA_kom_poveikiai_AMS	AT-X DA (į signalą)	-	Norma	Suveikė	-	Ne
45	400_330_TP_E_SK	400-330	AT-X	RAA_TA_kom_poveikiai_AMS	AT-X NA (į išjungimą)	-	Norma	Suveikė	-	Ne
46	400_330_TP_E_SK	400-330	AT-X	RAA_TA_kom_poveikiai_AMS	AT-X NA (į signalą)	-	Norma	Suveikė	-	Ne
47	400_330_TP_E_SK	400-330	AT-X	RAA_TA_kom_poveikiai_AMS	AT-X (330) Dist. (n)	-	Norma	Suveikė	-	Ne
48	400_330_TP_E_SK	400-330	AT-X	RAA_TA_kom_poveikiai_AMS	AT-X (330) Dist. blokavimas	-	Norma	Suveikė	-	Ne
49	400_330_TP_E_SK	400-330	AT-X	RAA_TA_kom_poveikiai_AMS	AT-X (330) MSA	-	Norma	Suveikė	-	Ne
50	400_330_TP_E_SK	400-330	AT-X	RAA_TA_kom_poveikiai_AMS	AT-X (330) Ž (n)	-	Norma	Suveikė	-	Ne
51	400_330_TP_E_SK	400-330	AT-X	RAA_TA_kom_poveikiai_AMS	AT-X (330) I2 (n)	-	Norma	Suveikė	-	Ne
52	400_330_TP_E_SK	400-330	AT-X	RAA_TA_kom_poveikiai_AMS	AT-X (330) apsauga nuo perkrovos (į signalą I≥XXX A)	-	Norma	Suveikė	-	Ne
53	400_330_TP_E_SK	400-330	AT-X	RAA_TA_kom_poveikiai_AMS	AT-X atkirtos vožtuvas	-	Norma	Suveikė	-	Ne
54	400_330_TP_E_SK	400-330	AT-X	RAA_TA_kom_poveikiai_AMS	AT-X išjungimas nuo AT-X Dif.	-	Norma	Suveikė	-	Ne
55	400_330_TP_E_SK	400-330	AT-X	RAA_TA_kom_poveikiai_AMS	AT-X išjungimas nuo AT-X TA	-	Norma	Suveikė	-	Ne

Eil.nr	Objektas	U [kV]	Prijunginys	TS grupė	TS pavadinimas	Būsena_00	Būsena_01(0)	Būsena_10(1)	Būsena_11	TS_kaupimas
56	400_330_TP_E_SK	400-330	AT-X	RAA_TA_kom_poveikiai_AMS	AT-X bake pasiektas apatinis alyvos lygis	-	Norma	Suveikė	-	Ne
57	400_330_TP_E_SK	400-330	AT-X	RAA_TA_kom_poveikiai_AMS	AT-X bake pasiektas viršutinis alyvos lygis	-	Norma	Suveikė	-	Ne
58	400_330_TP_E_SK	400-330	AT-X	RAA_TA_kom_poveikiai_AMS	AT-X ĮR bake pasiektas apatinis alyvos lygis	-	Norma	Suveikė	-	Ne
59	400_330_TP_E_SK	400-330	AT-X	RAA_TA_kom_poveikiai_AMS	AT-X ĮR bake pasiektas viršutinis alyvos lygis	-	Norma	Suveikė	-	Ne
60	400_330_TP_E_SK	400-330	AT-X	RAA_TA_kom_poveikiai_AMS	AT-X ĮR atšakų perjungiklis pasiekė apatinę ribą	-	Norma	Suveikė	-	Ne
61	400_330_TP_E_SK	400-330	AT-X	RAA_TA_kom_poveikiai_AMS	AT-X ĮR atšakų perjungiklis pasiekė viršutinę ribą	-	Norma	Suveikė	-	Ne
62	400_330_TP_E_SK	400-330	AT-X	RAA_TA_kom_poveikiai_AMS	AT-X ĮR blokuotas dėl atšakų padėčių neatitikimo	-	Norma	Suveikė	-	Ne
63	400_330_TP_E_SK	400-330	AT-X	RAA_TA_kom_poveikiai_AMS	AT-X ĮR blokuotas dėl (330) I (I≥XXX A)	-	Norma	Suveikė	-	Ne
64	400_330_TP_E_SK	400-330	AT-X	RAA_TA_kom_poveikiai_AMS	AT-X ĮR blokuotas dėl (110) U (U≤XXX kV)	-	Norma	Suveikė	-	Ne
65	400_330_TP_E_SK	400-330	AT-X	RAA_TA_kom_poveikiai_AMS	AT-X ĮR blokuotas dėl (110) U (U≥XXX kV)	-	Norma	Suveikė	-	Ne
66	400_330_TP_E_SK	400-330	AT-X	RAA_TA_kom_poveikiai_AMS	AT-X ĮR blokuotas dėl (110) I (I≥XXX A)	-	Norma	Suveikė	-	Ne
67	400_330_TP_E_SK	400-330	AT-X	RAA_TA_kom_poveikiai_AMS	AT-X aukštas alyvos slėgis (į signalą, ≥Pa)	-	Norma	Suveikė	-	Ne
68	400_330_TP_E_SK	400-330	AT-X	RAA_TA_kom_poveikiai_AMS	AT-X aukšta alyvos T (į signalą T≥XXX C)	-	Norma	Suveikė	-	Ne
69	400_330_TP_E_SK	400-330	AT-X	RAA_TA_kom_poveikiai_AMS	AT-X aukšta apvijų T (į signalą T≥XXX C)	-	Norma	Suveikė	-	Ne
70	400_330_TP_E_SK	400-330	AT-X	RAA_TA_kom_poveikiai_AMS	AT-X alyvos srauto cirkuliacija (n)	-	Nėra	Yra	-	Ne
71	400_330_TP_E_SK	400-330	AT-X	RAA_TA_kom_poveikiai_AMS	AT-X Dif. I grandinės	-	Norma	Gedimas	-	Ne
72	400_330_TP_E_SK	400-330	AT-X	RAA_TA_kom_poveikiai_AMS	AT-X gedimas (AMS)	-	Norma	Suveikė	-	Ne
73	400_330_TP_E_SK	400-330	AT-X	RAA_TA_kom_poveikiai_AMS	AT-X alyvoje viršyta matuojamų rodiklių ribinė reikšmė (AMS)	-	Norma	Suveikė	-	Ne
74	400_330_TP_E_SK	400-330	VŠR-X	RAA_TA_kom_poveikiai_AMS	VŠR-X Dif. (n)	-	Norma	Suveikė	-	Ne
75	400_330_TP_E_SK	400-330	VŠR-X	RAA_TA_kom_poveikiai_AMS	VŠR-X Dif. skersinė (n)	-	Norma	Suveikė	-	Ne
76	400_330_TP_E_SK	400-330	VŠR-X	RAA_TA_kom_poveikiai_AMS	VŠR-X Dj (į išjungimą)	-	Norma	Suveikė	-	Ne
77	400_330_TP_E_SK	400-330	VŠR-X	RAA_TA_kom_poveikiai_AMS	VŠR-X Dj (į signalą)	-	Norma	Suveikė	-	Ne
78	400_330_TP_E_SK	400-330	VŠR-X	RAA_TA_kom_poveikiai_AMS	VŠR-X (330) MSA (n)	-	Norma	Suveikė	-	Ne
79	400_330_TP_E_SK	400-330	VŠR-X	RAA_TA_kom_poveikiai_AMS	VŠR-X (330) Ž (n)	-	Norma	Suveikė	-	Ne
80	400_330_TP_E_SK	400-330	VŠR-X	RAA_TA_kom_poveikiai_AMS	VŠR-X (330) apsauga nuo perkrovos (į signalą I≥XXX A)	-	Norma	Suveikė	-	Ne
81	400_330_TP_E_SK	400-330	VŠR-X	RAA_TA_kom_poveikiai_AMS	VŠR-X aukštas alyvos slėgis (į signalą ≥ Pa)	-	Norma	Suveikė	-	Ne
82	400_330_TP_E_SK	400-330	VŠR-X	RAA_TA_kom_poveikiai_AMS	VŠR-X aukšta alyvos santykinė drėgmė (į signalą ≥XX %)	-	Norma	Suveikė	-	Ne
83	400_330_TP_E_SK	400-330	VŠR-X	RAA_TA_kom_poveikiai_AMS	VŠR-X aukšta alyvos T (į signalą T≥XX C)	-	Norma	Suveikė	-	Ne
84	400_330_TP_E_SK	400-330	VŠR-X	RAA_TA_kom_poveikiai_AMS	VŠR-X aukšta apvijų T (į signalą T≥XX C)	-	Norma	Suveikė	-	Ne
85	400_330_TP_E_SK	400-330	VŠR-X	RAA_TA_kom_poveikiai_AMS	VŠR-X bake pasiektas apatinis alyvos lygis	-	Norma	Suveikė	-	Ne
86	400_330_TP_E_SK	400-330	VŠR-X	RAA_TA_kom_poveikiai_AMS	VŠR-X bake pasiektas viršutinis alyvos lygis	-	Norma	Suveikė	-	Ne
87	400_330_TP_E_SK	400-330	VŠR-X	RAA_TA_kom_poveikiai_AMS	VŠR-X apsauginis vožtuvas	-	Norma	Suveikė	-	Ne
88	400_330_TP_E_SK	400-330	VŠR-X	RAA_TA_kom_poveikiai_AMS	VŠR-X išjungimas nuo VŠR-X Dif.	-	Norma	Suveikė	-	Ne
89	400_330_TP_E_SK	400-330	VŠR-X	RAA_TA_kom_poveikiai_AMS	VŠR-X išjungimas nuo VŠR-X TA	-	Norma	Suveikė	-	Ne
90	400_330_TP_E_SK	400-330	VŠR-X	RAA_TA_kom_poveikiai_AMS	VŠR-X aušinimo sistema	-	Norma	Suveikė	-	Ne
91	400_330_TP_E_SK	400-330	VŠR-XXX	RAA_TA_kom_poveikiai_AMS	VŠR-XXX JRĮ	-	Norma	Suveikė	-	Ne
92	400_330_TP_E_SK	400-330	VŠR-XXX	RAA_TA_kom_poveikiai_AMS	VŠR-XXX FNA	-	Norma	Suveikė	-	Ne
93	400_330_TP_E_SK	400-330	VŠR-XXX	RAA_TA_kom_poveikiai_AMS	VŠR-XXX įjungimo grandinė	-	Norma	Gedimas	-	Ne
94	400_330_TP_E_SK	400-330	VŠR-XXX	RAA_TA_kom_poveikiai_AMS	VŠR-XXX išjungimo grandinė (n)	-	Norma	Gedimas	-	Ne
95	400_330_TP_E_SK	400-330	VŠR-XXX	RAA_TA_kom_poveikiai_AMS	VŠR-XXX SF6 dujų slėgis	-	Norma	Žemas	-	Ne
96	400_330_TP_E_SK	400-330	VŠR-XXX	RAA_TA_kom_poveikiai_AMS	VŠR-XXX valdymas dėl SF6 dujų slėgio	-	Norma	Blokuotas	-	Ne
97	400_330_TP_E_SK	400-330	VŠR-XXX	RAA_TA_kom_poveikiai_AMS	VŠR-XXX pavara	-	Neparuošta	Paruošta	-	Ne
98	400_330_TP_E_SK	400-330	T-X	RAA_TA_kom_poveikiai_AMS	T-X apsaugos veikiančios į T-XXX išjungimą (apibendrintas)	-	Norma	Suveikė	-	Ne
99	400_330_TP_E_SK	400-330	T-XXX	RAA_TA_kom_poveikiai_AMS	T-XXX JRĮ	-	Norma	Suveikė	-	Ne
100	400_330_TP_E_SK	400-330	T-XXX	RAA_TA_kom_poveikiai_AMS	T-XXX FNA	-	Norma	Suveikė	-	Ne
101	400_330_TP_E_SK	400-330	T-XXX	RAA_TA_kom_poveikiai_AMS	T-XXX įjungimo grandinė	-	Norma	Gedimas	-	Ne
102	400_330_TP_E_SK	400-330	T-XXX	RAA_TA_kom_poveikiai_AMS	T-XXX išjungimo grandinė (n)	-	Norma	Gedimas	-	Ne
103	400_330_TP_E_SK	400-330	T-XXX	RAA_TA_kom_poveikiai_AMS	T-XXX SF6 dujų slėgis	-	Norma	Žemas	-	Ne
104	400_330_TP_E_SK	400-330	T-XXX	RAA_TA_kom_poveikiai_AMS	T-XXX valdymas dėl SF6 dujų slėgio	-	Norma	Blokuotas	-	Ne
105	400_330_TP_E_SK	400-330	T-XXX	RAA_TA_kom_poveikiai_AMS	T-XXX pavara	-	Neparuošta	Paruošta	-	Ne
106	400_330_TP_E_SK	400-330	TS-XXX	RAA_TA_kom_poveikiai_AMS	TS-XXX Dist. (n)	-	Norma	Suveikė	-	Ne
107	400_330_TP_E_SK	400-330	TS-XXX	RAA_TA_kom_poveikiai_AMS	TS-XXX Dist. pagreit.	-	Norma	Suveikė	-	Ne
108	400_330_TP_E_SK	400-330	TS-XXX	RAA_TA_kom_poveikiai_AMS	TS-XXX apsaugų pagreit.	-	Norma	Suveikė	-	Ne

Eil.nr	Objektas	U [kV]	Prijunginys	TS grupė	TS pavadinimas	Būsena_00	Būsena_01(0)	Būsena_10(1)	Būsena_11	TS_kaupimas
109	400_330_TP_E_SK	400-330	TS-XXX	RAA_TA_kom_poveikiai_AMS	TS-XXX MSA	-	Norma	Suveikė	-	Ne
110	400_330_TP_E_SK	400-330	TS-XXX	RAA_TA_kom_poveikiai_AMS	TS-XXX Umax (U≥XXX kV)	-	Norma	Suveikė	-	Ne
111	400_330_TP_E_SK	400-330	TS-XXX	RAA_TA_kom_poveikiai_AMS	TS-XXX sinchronizmas	-	Norma	Nėra	-	Ne
112	400_330_TP_E_SK	400-330	TS-XXX	RAA_TA_kom_poveikiai_AMS	TS-XXX AKĮ draudimas	-	Norma	Suveikė	-	Ne
113	400_330_TP_E_SK	400-330	TS-XXX	RAA_TA_kom_poveikiai_AMS	TS-XXX JRĮ	-	Norma	Suveikė	-	Ne
114	400_330_TP_E_SK	400-330	TS-XXX	RAA_TA_kom_poveikiai_AMS	TS-XXX FNA	-	Norma	Suveikė	-	Ne
115	400_330_TP_E_SK	400-330	TS-XXX	RAA_TA_kom_poveikiai_AMS	TS-XXX AKĮ	-	Norma	Suveikė	-	Ne
116	400_330_TP_E_SK	400-330	TS-XXX	RAA_TA_kom_poveikiai_AMS	TS-XXX įjungimo grandinė	-	Norma	Gedimas	-	Ne
117	400_330_TP_E_SK	400-330	TS-XXX	RAA_TA_kom_poveikiai_AMS	TS-XXX išjungimo grandinė (n)	-	Norma	Gedimas	-	Ne
118	400_330_TP_E_SK	400-330	TS-XXX	RAA_TA_kom_poveikiai_AMS	TS-XXX SF6 dujų slėgis	-	Norma	Žemas	-	Ne
119	400_330_TP_E_SK	400-330	TS-XXX	RAA_TA_kom_poveikiai_AMS	TS-XXX valdymas dėl SF6 dujų slėgio	-	Norma	Blokuotas	-	Ne
120	400_330_TP_E_SK	400-330	TS-XXX	RAA_TA_kom_poveikiai_AMS	TS-XXX pavara	-	Neparuošta	Paruošta	-	Ne
121	400_330_TP_E_SK	400-330	Š-XXX	RAA_TA_kom_poveikiai_AMS	Š-XXX ŠDA	-	Norma	Suveikė	-	Ne
122	400_330_TP_E_SK	400-330	ST-XXX	RAA_TA_kom_poveikiai_AMS	ST-XXX N2/O2 dujų slėgio pažemėjimas	-	Norma	Suveikė	-	Ne
123	400_330_TP_E_SK	400-330	ST-XXX	RAA_TA_kom_poveikiai_AMS	ST-XXX N2/O2 dujų avarinis slėgis	-	Norma	Suveikė	-	Ne
124	400_330_TP_E_SK	400-330	ĮT-XXX	RAA_TA_kom_poveikiai_AMS	ĮT-XXX N2/O2 dujų slėgio pažemėjimas	-	Norma	Suveikė	-	Ne
125	400_330_TP_E_SK	400-330	ĮT-XXX	RAA_TA_kom_poveikiai_AMS	ĮT-XXX N2/O2 dujų avarinis slėgis	-	Norma	Suveikė	-	Ne
126	400_330_TP_E_SK	400-330	LN XXX	Vald_darbo_RAA_RFVT_TA_būsenos	LN XXX RAA nuostatų grupė (n)	-	Išjungta	Įjungta	-	Ne
127	400_330_TP_E_SK	400-330	LN XXX	Vald_darbo_RAA_RFVT_TA_būsenos	ĮT-XXX (LN XXX RAA) U grandinių aj (ASĮ gnybtynas)	-	Išjungtas	Įjungtas	-	Ne
128	400_330_TP_E_SK	400-330	LN XXX	Vald_darbo_RAA_RFVT_TA_būsenos	ĮT-XXX (LN XXX EEA) U grandinių aj (ASĮ gnybtynas)	-	Išjungtas	Įjungtas	-	Ne
129	400_330_TP_E_SK	400-330	LN XXX	Vald_darbo_RAA_RFVT_TA_būsenos	LN XXX TPĮ imt. (n)k. `XXXXXXXXXX`	-	Išjungta	Įjungta	-	Ne
130	400_330_TP_E_SK	400-330	LN XXX	Vald_darbo_RAA_RFVT_TA_būsenos	LN XXX TPĮ siųst. (n)k. `XXXXXXXXXX`	-	Išjungta	Įjungta	-	Ne
131	400_330_TP_E_SK	400-330	LN XXX	Vald_darbo_RAA_RFVT_TA_būsenos	LN XXX TPĮ komandų nuotolinio valdymo režimas	-	DVS	Valdiklis	-	Ne
132	400_330_TP_E_SK	400-330	LN XXX	Vald_darbo_RAA_RFVT_TA_būsenos	LN XXX TPĮ imt. visos komandos	-	Išjungta	Įjungta	-	Ne
133	400_330_TP_E_SK	400-330	LN XXX	Vald_darbo_RAA_RFVT_TA_būsenos	LN XXX TPĮ siųst. visos komandos	-	Išjungta	Įjungta	-	Ne
134	400_330_TP_E_SK	400-330	LN XXX	Vald_darbo_RAA_RFVT_TA_būsenos	LN XXX ARLA (RFVT/LRFVT)	-	Išjungta	Įjungta	-	Ne
135	400_330_TP_E_SK	400-330	LN XXX	Vald_darbo_RAA_RFVT_TA_būsenos	LN XXX XXXXXXXXXX (RFVT/LRFVT)	-	Išjungta	Įjungta	-	Ne
136	400_330_TP_E_SK	400-330	LN XXX	Vald_darbo_RAA_RFVT_TA_būsenos	LN XXX RFVT nuotolinio valdymo režimas	-	DVS	Valdiklis	-	Ne
137	400_330_TP_E_SK	400-330	LX-XXX	Vald_darbo_RAA_RFVT_TA_būsenos	LX-XXX RAA nuostatų grupė (n)	-	Išjungta	Įjungta	-	Ne
138	400_330_TP_E_SK	400-330	LX-XXX	Vald_darbo_RAA_RFVT_TA_būsenos	ĮT-XXX (LX-XXX RAA) U grandinių aj (ASĮ gnybtynas)	-	Išjungtas	Įjungtas	-	Ne
139	400_330_TP_E_SK	400-330	LX-XXX	Vald_darbo_RAA_RFVT_TA_būsenos	ĮT-XXX (LX-XXX EEA) U grandinių aj (ASĮ gnybtynas)	-	Išjungtas	Įjungtas	-	Ne
140	400_330_TP_E_SK	400-330	LX-XXX	Vald_darbo_RAA_RFVT_TA_būsenos	LX-XXX išjungimas nuo Š-XXX ŠDA (RFVT/LRFVT)	-	Išjungta	Įjungta	-	Ne
141	400_330_TP_E_SK	400-330	LX-XXX	Vald_darbo_RAA_RFVT_TA_būsenos	LX-XXX JRĮ ir AKĮ paleidimas nuo Š-XXX ŠDA (RFVT/LRFVT)	-	Išjungta	Įjungta	-	Ne
142	400_330_TP_E_SK	400-330	LX-XXX	Vald_darbo_RAA_RFVT_TA_būsenos	LX-XXX VAKĮ draudimas (RFVT/LRFVT)	-	Išjungta	Įjungta	-	Ne
143	400_330_TP_E_SK	400-330	LX-XXX	Vald_darbo_RAA_RFVT_TA_būsenos	LX-XXX TAKĮ draudimas (RFVT/LRFVT)	-	Išjungta	Įjungta	-	Ne
144	400_330_TP_E_SK	400-330	LX-XXX	Vald_darbo_RAA_RFVT_TA_būsenos	LX-XXX išjungimas nuo LN XXX RAA (RFVT/LRFVT)	-	Išjungta	Įjungta	-	Ne
145	400_330_TP_E_SK	400-330	LX-XXX	Vald_darbo_RAA_RFVT_TA_būsenos	LX-XXX išjungimas su AKĮ draudimu nuo LX-XXX JRĮ (RFVT/LRFVT)	-	Išjungta	Įjungta	-	Ne
146	400_330_TP_E_SK	400-330	LX-XXX	Vald_darbo_RAA_RFVT_TA_būsenos	LX-XXX JRĮ paleidimas nuo LN XXX RAA (RFVT/LRFVT)	-	Išjungta	Įjungta	-	Ne
147	400_330_TP_E_SK	400-330	LX-XXX	Vald_darbo_RAA_RFVT_TA_būsenos	LX-XXX JRĮ paleidimas nuo LN XXX Dif. (RFVT/LRFVT)	-	Išjungta	Įjungta	-	Ne
148	400_330_TP_E_SK	400-330	LX-XXX	Vald_darbo_RAA_RFVT_TA_būsenos	LX-XXX XXXXXXXXXX (RFVT/LRFVT)	-	Išjungta	Įjungta	-	Ne
149	400_330_TP_E_SK	400-330	LX-XXX	Vald_darbo_RAA_RFVT_TA_būsenos	LX-XXX RFVT nuotolinio valdymo režimas	-	DVS	Valdiklis	-	Ne
150	400_330_TP_E_SK	400-330	LX-XXX	Vald_darbo_RAA_RFVT_TA_būsenos	LX-XXX įjungimo grandinės aj	-	Išjungtas	Įjungtas	-	Ne
151	400_330_TP_E_SK	400-330	LX-XXX	Vald_darbo_RAA_RFVT_TA_būsenos	LX-XXX išjungimo grandinės (n) aj	-	Išjungtas	Įjungtas	-	Ne
152	400_330_TP_E_SK	400-330	LX-XXX	Vald_darbo_RAA_RFVT_TA_būsenos	LX-XXX prijunginio nuotolinio valdymo režimas	-	DVS	Valdiklis	-	Ne
153	400_330_TP_E_SK	400-330	LX-XXX	Vald_darbo_RAA_RFVT_TA_būsenos	LX-XXX valdymo režimo raktas (pavaroje)	Išjungtas	Nuotolinis	Vietinis	Klaida	Ne
154	400_330_TP_E_SK	400-330	LX-XXX	Vald_darbo_RAA_RFVT_TA_būsenos	LX-XXX-0 valdymo režimo raktas (pavaroje)	Išjungtas	Nuotolinis	Vietinis	Klaida	Ne
155	400_330_TP_E_SK	400-330	LX-XXX	Vald_darbo_RAA_RFVT_TA_būsenos	LX-XXX-ž valdymo režimo raktas (pavaroje)	Išjungtas	Nuotolinis	Vietinis	Klaida	Ne
156	400_330_TP_E_SK	400-330	LX-XXX	Vald_darbo_RAA_RFVT_TA_būsenos	LX-XXX pavaros aj	-	Išjungtas	Įjungtas	-	Ne
157	400_330_TP_E_SK	400-330	LX-XXX	Vald_darbo_RAA_RFVT_TA_būsenos	LX-XXX-0 pavaros ir valdymo grandinių aj	-	Išjungtas	Įjungtas	-	Ne
158	400_330_TP_E_SK	400-330	LX-XXX	Vald_darbo_RAA_RFVT_TA_būsenos	LX-XXX-ž pavaros ir valdymo grandinių aj	-	Išjungtas	Įjungtas	-	Ne
159	400_330_TP_E_SK	400-330	AT-X	Vald_darbo_RAA_RFVT_TA_būsenos	AT-X (330) RAA nuostatų grupė (n)	-	Išjungta	Įjungta	-	Ne
160	400_330_TP_E_SK	400-330	AT-X	Vald_darbo_RAA_RFVT_TA_būsenos	ĮT-XXX (AT-X RAA) U grandinių aj (ASĮ gnybtynas)	-	Išjungtas	Įjungtas	-	Ne
161	400_330_TP_E_SK	400-330	AT-X	Vald_darbo_RAA_RFVT_TA_būsenos	ĮT-XXX (AT-X EEA) U grandinių aj (ASĮ gnybtynas)	-	Išjungtas	Įjungtas	-	Ne
162	400_330_TP_E_SK	400-330	AT-X	Vald_darbo_RAA_RFVT_TA_būsenos	AT-X išjungimas nuo AT-X Dif. (RFVT/LRFVT)	-	Išjungta	Įjungta	-	Ne
163	400_330_TP_E_SK	400-330	AT-X	Vald_darbo_RAA_RFVT_TA_būsenos	AT-X išjungimas nuo AT-X TA (RFVT/LRFVT)	-	Išjungta	Įjungta	-	Ne
164	400_330_TP_E_SK	400-330	AT-X	Vald_darbo_RAA_RFVT_TA_būsenos	AT-X ĮR valdymo režimas	-	Automatinis	Rankinis	-	Ne
165	400_330_TP_E_SK	400-330	AT-X	Vald_darbo_RAA_RFVT_TA_būsenos	AT-X XXXXXXXXXX (RFVT/LRFVT)	-	Išjungta	Įjungta	-	Ne
166	400_330_TP_E_SK	400-330	AT-X	Vald_darbo_RAA_RFVT_TA_būsenos	AT-X RFVT nuotolinio valdymo režimas	-	DVS	Valdiklis	-	Ne

Eil.nr	Objektas	U [kV]	Prijunginys	TS grupė	TS pavadinimas	Būsena_00	Būsena_01(0)	Būsena_10(1)	Būsena_11	TS_kaupimas
167	400_330_TP_E_SK	400-330	AT-X	Vald_darbo_RAA_RFVT_TA_būsenos	AT-X aušinimo ventiliatorių aj	-	Išjungtas	Įjungtas	-	Ne
168	400_330_TP_E_SK	400-330	AT-X	Vald_darbo_RAA_RFVT_TA_būsenos	AT-X alyvos cirkuliacinių siurblių aj	-	Išjungtas	Įjungtas	-	Ne
169	400_330_TP_E_SK	400-330	AT-X	Vald_darbo_RAA_RFVT_TA_būsenos	AT-X aušinimo automatikos aj	-	Išjungtas	Įjungtas	-	Ne
170	400_330_TP_E_SK	400-330	AT-X	Vald_darbo_RAA_RFVT_TA_būsenos	AT-X pagrindiniai aušinimo ventiliatoriai	-	Išjungta	Įjungta	-	Ne
171	400_330_TP_E_SK	400-330	AT-X	Vald_darbo_RAA_RFVT_TA_būsenos	AT-X rezervinis aušinimas	-	Išjungtas	Įjungtas	-	Ne
172	400_330_TP_E_SK	400-330	AT-X	Vald_darbo_RAA_RFVT_TA_būsenos	AT-X ĮR atšakų perjungiklio pavaros aj	-	Išjungtas	Įjungtas	-	Ne
173	400_330_TP_E_SK	400-330	AT-X	Vald_darbo_RAA_RFVT_TA_būsenos	AT-X ĮR atšakų perjungiklio valdymo režimas	-	Automatinis	Rankinis	-	Ne
174	400_330_TP_E_SK	400-330	AT-X	Vald_darbo_RAA_RFVT_TA_būsenos	AT-X ĮR atšakų perjungiklio nuotolinio valdymo režimas	-	DVS	Valdiklis	-	Ne
175	400_330_TP_E_SK	400-330	AT-X	Vald_darbo_RAA_RFVT_TA_būsenos	AT-X valdiklio XXX lygiagretus darbas	-	Išjungtas	Įjungtas	-	Ne
176	400_330_TP_E_SK	400-330	AT-X	Vald_darbo_RAA_RFVT_TA_būsenos	AT-X valdiklio XXX vedantysis (Master) režimas	-	Išjungtas	Įjungtas	-	Ne
177	400_330_TP_E_SK	400-330	AT-X	Vald_darbo_RAA_RFVT_TA_būsenos	AT-X valdiklio XXX sekantysis (Slave) režimas	-	Išjungtas	Įjungtas	-	Ne
178	400_330_TP_E_SK	400-330	VŠR-X	Vald_darbo_RAA_RFVT_TA_būsenos	VŠR-X RAA nuostatų grupė (n)	-	Išjungta	Įjungta	-	Ne
179	400_330_TP_E_SK	400-330	VŠR-X	Vald_darbo_RAA_RFVT_TA_būsenos	ĮT-XXX (VŠR-X RAA) U grandinių aj (AS) gnybtynas)	-	Išjungtas	Įjungtas	-	Ne
180	400_330_TP_E_SK	400-330	VŠR-X	Vald_darbo_RAA_RFVT_TA_būsenos	ĮT-XXX (VŠR-X EEA) U grandinių aj (AS) gnybtynas)	-	Išjungtas	Įjungtas	-	Ne
181	400_330_TP_E_SK	400-330	VŠR-X	Vald_darbo_RAA_RFVT_TA_būsenos	VŠR-X išjungimas nuo VŠR-X Dif. (RFVT/LRFVT)	-	Išjungta	Įjungta	-	Ne
182	400_330_TP_E_SK	400-330	VŠR-X	Vald_darbo_RAA_RFVT_TA_būsenos	VŠR-X išjungimas nuo VŠR-X TA (RFVT/LRFVT)	-	Išjungta	Įjungta	-	Ne
183	400_330_TP_E_SK	400-330	VŠR-X	Vald_darbo_RAA_RFVT_TA_būsenos	VŠR-X darbo režimas	-	Automatinis	Rankinis	-	Ne
184	400_330_TP_E_SK	400-330	VŠR-X	Vald_darbo_RAA_RFVT_TA_būsenos	VŠR-X U stabilizavimo režimas	-	Išjungtas	Įjungtas	-	Ne
185	400_330_TP_E_SK	400-330	VŠR-X	Vald_darbo_RAA_RFVT_TA_būsenos	VŠR-X Q stabilizavimo režimas	-	Išjungtas	Įjungtas	-	Ne
186	400_330_TP_E_SK	400-330	VŠR-X	Vald_darbo_RAA_RFVT_TA_būsenos	VŠR-X valdymo režimas (n)	-	Išjungtas	Įjungtas	-	Ne
187	400_330_TP_E_SK	400-330	VŠR-XXX	Vald_darbo_RAA_RFVT_TA_būsenos	VŠR-XXX RAA nuostatų grupė (n)	-	Išjungta	Įjungta	-	Ne
188	400_330_TP_E_SK	400-330	VŠR-XXX	Vald_darbo_RAA_RFVT_TA_būsenos	ĮT-XXX (VŠR-XXX RAA) U grandinių aj (AS) gnybtynas)	-	Išjungtas	Įjungtas	-	Ne
189	400_330_TP_E_SK	400-330	VŠR-XXX	Vald_darbo_RAA_RFVT_TA_būsenos	ĮT-XXX (VŠR-XXX EEA) U grandinių aj (AS) gnybtynas)	-	Išjungtas	Įjungtas	-	Ne
190	400_330_TP_E_SK	400-330	VŠR-XXX	Vald_darbo_RAA_RFVT_TA_būsenos	VŠR-XXX JR) (RFVT/LRFVT)	-	Išjungta	Įjungta	-	Ne
191	400_330_TP_E_SK	400-330	VŠR-XXX	Vald_darbo_RAA_RFVT_TA_būsenos	VŠR-XXX išjungimas nuo Š-XXX ŠDA (RFVT/LRFVT)	-	Išjungta	Įjungta	-	Ne
192	400_330_TP_E_SK	400-330	VŠR-XXX	Vald_darbo_RAA_RFVT_TA_būsenos	VŠR-XXX JR) ir AK) paleidimas nuo Š-XXX ŠDA (RFVT/LRFVT)	-	Išjungta	Įjungta	-	Ne
193	400_330_TP_E_SK	400-330	VŠR-XXX	Vald_darbo_RAA_RFVT_TA_būsenos	VŠR-XXX įjungimo grandinės aj	-	Išjungtas	Įjungtas	-	Ne
194	400_330_TP_E_SK	400-330	VŠR-XXX	Vald_darbo_RAA_RFVT_TA_būsenos	VŠR-XXX išjungimo grandinės (n) aj	-	Išjungtas	Įjungtas	-	Ne
195	400_330_TP_E_SK	400-330	VŠR-XXX	Vald_darbo_RAA_RFVT_TA_būsenos	VŠR-XXX prijunginio nuotolinio valdymo režimas	-	DVS	Valdiklis	-	Ne
196	400_330_TP_E_SK	400-330	VŠR-XXX	Vald_darbo_RAA_RFVT_TA_būsenos	VŠR-XXX valdymo režimo raktas (pavaroje)	Išjungtas	Nuotolinis	Vietinis	Klaida	Ne
197	400_330_TP_E_SK	400-330	VŠR-XXX	Vald_darbo_RAA_RFVT_TA_būsenos	VŠR-XXX-0 valdymo režimo raktas (pavaroje)	Išjungtas	Nuotolinis	Vietinis	Klaida	Ne
198	400_330_TP_E_SK	400-330	VŠR-XXX	Vald_darbo_RAA_RFVT_TA_būsenos	VŠR-XXX-ž valdymo režimo raktas (pavaroje)	Išjungtas	Nuotolinis	Vietinis	Klaida	Ne
199	400_330_TP_E_SK	400-330	VŠR-XXX	Vald_darbo_RAA_RFVT_TA_būsenos	VŠR-XXX pavaros aj	-	Išjungtas	Įjungtas	-	Ne
200	400_330_TP_E_SK	400-330	VŠR-XXX	Vald_darbo_RAA_RFVT_TA_būsenos	VŠR-XXX-0 pavaros ir valdymo grandinių aj	-	Išjungtas	Įjungtas	-	Ne
201	400_330_TP_E_SK	400-330	VŠR-XXX	Vald_darbo_RAA_RFVT_TA_būsenos	VŠR-XXX-ž pavaros ir valdymo grandinių aj	-	Išjungtas	Įjungtas	-	Ne
202	400_330_TP_E_SK	400-330	T-XXX	Vald_darbo_RAA_RFVT_TA_būsenos	T-XXX RAA nuostatų grupė (n)	-	Išjungta	Įjungta	-	Ne
203	400_330_TP_E_SK	400-330	T-XXX	Vald_darbo_RAA_RFVT_TA_būsenos	ĮT-XXX (T-XXX RAA) U grandinių aj (AS) gnybtynas)	-	Išjungtas	Įjungtas	-	Ne
204	400_330_TP_E_SK	400-330	T-XXX	Vald_darbo_RAA_RFVT_TA_būsenos	ĮT-XXX (T-XXX EEA) U grandinių aj (AS) gnybtynas)	-	Išjungtas	Įjungtas	-	Ne
205	400_330_TP_E_SK	400-330	T-XXX	Vald_darbo_RAA_RFVT_TA_būsenos	T-XXX JR) (RFVT/LRFVT)	-	Išjungta	Įjungta	-	Ne
206	400_330_TP_E_SK	400-330	T-XXX	Vald_darbo_RAA_RFVT_TA_būsenos	T-XXX išjungimas nuo Š-XXX ŠDA (RFVT/LRFVT)	-	Išjungta	Įjungta	-	Ne
207	400_330_TP_E_SK	400-330	T-XXX	Vald_darbo_RAA_RFVT_TA_būsenos	T-XXX JR) ir AK) paleidimas nuo Š-XXX ŠDA (RFVT/LRFVT)	-	Išjungta	Įjungta	-	Ne
208	400_330_TP_E_SK	400-330	T-XXX	Vald_darbo_RAA_RFVT_TA_būsenos	T-XXX įjungimo grandinės aj	-	Išjungtas	Įjungtas	-	Ne
209	400_330_TP_E_SK	400-330	T-XXX	Vald_darbo_RAA_RFVT_TA_būsenos	T-XXX išjungimo grandinės (n) aj	-	Išjungtas	Įjungtas	-	Ne
210	400_330_TP_E_SK	400-330	T-XXX	Vald_darbo_RAA_RFVT_TA_būsenos	T-XXX prijunginio nuotolinio valdymo režimas	-	DVS	Valdiklis	-	Ne
211	400_330_TP_E_SK	400-330	T-XXX	Vald_darbo_RAA_RFVT_TA_būsenos	T-XXX valdymo režimo raktas (pavaroje)	Išjungtas	Nuotolinis	Vietinis	Klaida	Ne
212	400_330_TP_E_SK	400-330	T-XXX	Vald_darbo_RAA_RFVT_TA_būsenos	T-XXX-0 valdymo režimo raktas (pavaroje)	Išjungtas	Nuotolinis	Vietinis	Klaida	Ne
213	400_330_TP_E_SK	400-330	T-XXX	Vald_darbo_RAA_RFVT_TA_būsenos	T-XXX-ž valdymo režimo raktas (pavaroje)	Išjungtas	Nuotolinis	Vietinis	Klaida	Ne
214	400_330_TP_E_SK	400-330	T-XXX	Vald_darbo_RAA_RFVT_TA_būsenos	T-XXX pavaros aj	-	Išjungtas	Įjungtas	-	Ne
215	400_330_TP_E_SK	400-330	T-XXX	Vald_darbo_RAA_RFVT_TA_būsenos	T-XXX-0 pavaros ir valdymo grandinių aj	-	Išjungtas	Įjungtas	-	Ne
216	400_330_TP_E_SK	400-330	T-XXX	Vald_darbo_RAA_RFVT_TA_būsenos	T-XXX-ž pavaros ir valdymo grandinių aj	-	Išjungtas	Įjungtas	-	Ne
217	400_330_TP_E_SK	400-330	TS-XXX	Vald_darbo_RAA_RFVT_TA_būsenos	TS-XXX RAA nuostatų grupė (n)	-	Išjungta	Įjungta	-	Ne
218	400_330_TP_E_SK	400-330	TS-XXX	Vald_darbo_RAA_RFVT_TA_būsenos	ĮT-XXX (TS-XXX RAA) U grandinių aj (AS) gnybtynas)	-	Išjungtas	Įjungtas	-	Ne
219	400_330_TP_E_SK	400-330	TS-XXX	Vald_darbo_RAA_RFVT_TA_būsenos	ĮT-XXX (TS-XXX EEA) U grandinių aj (AS) gnybtynas)	-	Išjungtas	Įjungtas	-	Ne
220	400_330_TP_E_SK	400-330	TS-XXX	Vald_darbo_RAA_RFVT_TA_būsenos	TS-XXX JR) (RFVT/LRFVT)	-	Išjungta	Įjungta	-	Ne
221	400_330_TP_E_SK	400-330	TS-XXX	Vald_darbo_RAA_RFVT_TA_būsenos	TS-XXX AK) (RFVT/LRFVT)	-	Išjungta	Įjungta	-	Ne
222	400_330_TP_E_SK	400-330	TS-XXX	Vald_darbo_RAA_RFVT_TA_būsenos	TS-XXX išjungimas nuo Š-XXX ŠDA (RFVT/LRFVT)	-	Išjungta	Įjungta	-	Ne
223	400_330_TP_E_SK	400-330	TS-XXX	Vald_darbo_RAA_RFVT_TA_būsenos	TS-XXX JR) ir AK) paleidimas nuo Š-XXX ŠDA (RFVT/LRFVT)	-	Išjungta	Įjungta	-	Ne
224	400_330_TP_E_SK	400-330	TS-XXX	Vald_darbo_RAA_RFVT_TA_būsenos	TS-XXX įjungimo grandinės aj	-	Išjungtas	Įjungtas	-	Ne
225	400_330_TP_E_SK	400-330	TS-XXX	Vald_darbo_RAA_RFVT_TA_būsenos	TS-XXX išjungimo grandinės (n) aj	-	Išjungtas	Įjungtas	-	Ne

Eil.nr	Objektas	U [kV]	Prijunginys	TS grupė	TS pavadinimas	Būsena_00	Būsena_01(0)	Būsena_10(1)	Būsena_11	TS_kaupimas
226	400_330_TP_E_SK	400-330	TS-XXX	Vald_darbo_RAA_RFVT_TA_būsenos	TS-XXX prijunginio nuotolinio valdymo režimas	-	DVS	Valdiklis	-	Ne
227	400_330_TP_E_SK	400-330	TS-XXX	Vald_darbo_RAA_RFVT_TA_būsenos	TS-XXX valdymo režimo raktas (pavaroje)	Išjungtas	Nuotolinis	Vietinis	Klaida	Ne
228	400_330_TP_E_SK	400-330	TS-XXX	Vald_darbo_RAA_RFVT_TA_būsenos	TS-XXX-0 valdymo režimo raktas (pavaroje)	Išjungtas	Nuotolinis	Vietinis	Klaida	Ne
229	400_330_TP_E_SK	400-330	TS-XXX	Vald_darbo_RAA_RFVT_TA_būsenos	TS-XXX-ž valdymo režimo raktas (pavaroje)	Išjungtas	Nuotolinis	Vietinis	Klaida	Ne
230	400_330_TP_E_SK	400-330	TS-XXX	Vald_darbo_RAA_RFVT_TA_būsenos	TS-XXX pavaros aj	-	Išjungtas	Įjungtas	-	Ne
231	400_330_TP_E_SK	400-330	TS-XXX	Vald_darbo_RAA_RFVT_TA_būsenos	TS-XXX-0 pavaros ir valdymo grandinių aj	-	Išjungtas	Įjungtas	-	Ne
232	400_330_TP_E_SK	400-330	TS-XXX	Vald_darbo_RAA_RFVT_TA_būsenos	TS-XXX-ž pavaros ir valdymo grandinių aj	-	Išjungtas	Įjungtas	-	Ne
233	400_330_TP_E_SK	400-330	Š-XXX	Vald_darbo_RAA_RFVT_TA_būsenos	Š-XXX ŠDA nuostatų grupė (n)	-	Išjungta	Įjungta	-	Ne
234	330_TP_E_SK	110	Visi	Jungtuvo_skyriklio_įžemiklio_padėtis	Jungtuvo padėtis	Tarpinė	Išjungtas	Įjungtas	Klaida	Taip
235	330_TP_E_SK	110	Visi	Jungtuvo_skyriklio_įžemiklio_padėtis	Skyriklio padėtis	Tarpinė	Išjungtas	Įjungtas	Klaida	Taip
236	330_TP_E_SK	110	Visi	Jungtuvo_skyriklio_įžemiklio_padėtis	Įžemiklio padėtis	Tarpinė	Išjungtas	Įjungtas	Klaida	Taip
237	330_TP_E_SK	110	EPL (L-XXXXXX)	RAA_TA_kom_poveikiai	L-XXXXXX Dist. (n)	-	Norma	Suveikė	-	Ne
238	330_TP_E_SK	110	EPL (L-XXXXXX)	RAA_TA_kom_poveikiai	L-XXXXXX Dist. pagreit.	-	Norma	Suveikė	-	Ne
239	330_TP_E_SK	110	EPL (L-XXXXXX)	RAA_TA_kom_poveikiai	L-XXXXXX Dist. blokavimas	-	Norma	Suveikė	-	Ne
240	330_TP_E_SK	110	EPL (L-XXXXXX)	RAA_TA_kom_poveikiai	L-XXXXXX MSA (n)	-	Norma	Suveikė	-	Ne
241	330_TP_E_SK	110	EPL (L-XXXXXX)	RAA_TA_kom_poveikiai	L-XXXXXX Ž (n)	-	Norma	Suveikė	-	Ne
242	330_TP_E_SK	110	EPL (L-XXXXXX)	RAA_TA_kom_poveikiai	L-XXXXXX Ž pagreit.	-	Norma	Suveikė	-	Ne
243	330_TP_E_SK	110	EPL (L-XXXXXX)	RAA_TA_kom_poveikiai	L-XXXXXX apsaugų pagreit.	-	Norma	Suveikė	-	Ne
244	330_TP_E_SK	110	EPL (L-XXXXXX)	RAA_TA_kom_poveikiai	L-XXXXXX DLA	-	Norma	Suveikė	-	Ne
245	330_TP_E_SK	110	EPL (L-XXXXXX)	RAA_TA_kom_poveikiai	L-XXXXXX A	-	Norma	Suveikė	-	Ne
246	330_TP_E_SK	110	EPL (L-XXXXXX)	RAA_TA_kom_poveikiai	L-XXXXXX NA	-	Norma	Suveikė	-	Ne
247	330_TP_E_SK	110	EPL (L-XXXXXX)	RAA_TA_kom_poveikiai	L-XXXXXX DA	-	Norma	Suveikė	-	Ne
248	330_TP_E_SK	110	EPL (L-XXXXXX)	RAA_TA_kom_poveikiai	L-XXXXXX TPĮ imtuvo gauta (n)k. `XXXXXXXXXX`	-	Norma	Suveikė	-	Ne
249	330_TP_E_SK	110	EPL (L-XXXXXX)	RAA_TA_kom_poveikiai	L-XXXXXX TPĮ siųstuvo išsiųsta (n)k. `XXXXXXXXXX`	-	Norma	Suveikė	-	Ne
250	330_TP_E_SK	110	EPL (L-XXXXXX)	RAA_TA_kom_poveikiai	L-XXXXXX apsauga nuo perkrovos (į signalą I≥XXX A)	-	Norma	Suveikė	-	Ne
251	330_TP_E_SK	110	EPL (L-XXXXXX)	RAA_TA_kom_poveikiai	L-XXXXXX apsauga nuo perkrovos (į išjungimą I≥XXX A)	-	Norma	Suveikė	-	Ne
252	330_TP_E_SK	110	L-XXXXXX	RAA_TA_kom_poveikiai	L-XXXXXX JRĮ	-	Norma	Suveikė	-	Ne
253	330_TP_E_SK	110	L-XXXXXX	RAA_TA_kom_poveikiai	L-XXXXXX AKĮ	-	Norma	Suveikė	-	Ne
254	330_TP_E_SK	110	L-XXXXXX	RAA_TA_kom_poveikiai	L-XXXXXX įjungimo grandinė	-	Norma	Gedimas	-	Ne
255	330_TP_E_SK	110	L-XXXXXX	RAA_TA_kom_poveikiai	L-XXXXXX išjungimo grandinė (n)	-	Norma	Gedimas	-	Ne
256	330_TP_E_SK	110	L-XXXXXX	RAA_TA_kom_poveikiai	L-XXXXXX SF6 dujų slėgis	-	Norma	Žemas	-	Ne
257	330_TP_E_SK	110	L-XXXXXX	RAA_TA_kom_poveikiai	L-XXXXXX valdymas dėl SF6 dujų slėgio	-	Norma	Blokuotas	-	Ne
258	330_TP_E_SK	110	L-XXXXXX	RAA_TA_kom_poveikiai	L-XXXXXX pavara	-	Neparuošta	Paruošta	-	Ne
259	330_TP_E_SK	110	AT-X	RAA_TA_kom_poveikiai	AT-X (110) Dist. (n)	-	Norma	Suveikė	-	Ne
260	330_TP_E_SK	110	AT-X	RAA_TA_kom_poveikiai	AT-X (110) Ž (n)	-	Norma	Suveikė	-	Ne
261	330_TP_E_SK	110	AT-X	RAA_TA_kom_poveikiai	AT-X (110) MSA	-	Norma	Suveikė	-	Ne
262	330_TP_E_SK	110	AT-X (AT-XXX)	RAA_TA_kom_poveikiai	AT-XXX išjungimas nuo AT-X Dif.	-	Norma	Suveikė	-	Ne
263	330_TP_E_SK	110	AT-X (AT-XXX)	RAA_TA_kom_poveikiai	AT-XXX išjungimas nuo AT-X TA	-	Norma	Suveikė	-	Ne
264	330_TP_E_SK	110	AT-X (AT-XXX)	RAA_TA_kom_poveikiai	AT-XXX išjungimas nuo AT-X (110) rezervinių apsaugų	-	Norma	Suveikė	-	Ne
265	330_TP_E_SK	110	AT-X (AT-XXX)	RAA_TA_kom_poveikiai	AT-XXX AKĮ draudimas nuo AT-X Dif.	-	Norma	Suveikė	-	Ne
266	330_TP_E_SK	110	AT-X (AT-XXX)	RAA_TA_kom_poveikiai	AT-XXX AKĮ draudimas nuo AT-X TA	-	Norma	Suveikė	-	Ne
267	330_TP_E_SK	110	AT-X (AT-XXX)	RAA_TA_kom_poveikiai	AT-XXX AKĮ draudimas nuo AT-X (110) rezervinių apsaugų	-	Norma	Suveikė	-	Ne
268	330_TP_E_SK	110	AT-XXX	RAA_TA_kom_poveikiai	AT-XXX JRĮ	-	Norma	Suveikė	-	Ne
269	330_TP_E_SK	110	AT-XXX	RAA_TA_kom_poveikiai	AT-XXX AKĮ	-	Norma	Suveikė	-	Ne
270	330_TP_E_SK	110	AT-XXX	RAA_TA_kom_poveikiai	AT-XXX įjungimo grandinė	-	Norma	Gedimas	-	Ne
271	330_TP_E_SK	110	AT-XXX	RAA_TA_kom_poveikiai	AT-XXX išjungimo grandinė (n)	-	Norma	Gedimas	-	Ne
272	330_TP_E_SK	110	AT-XXX	RAA_TA_kom_poveikiai	AT-XXX SF6 dujų slėgis	-	Norma	Žemas	-	Ne
273	330_TP_E_SK	110	AT-XXX	RAA_TA_kom_poveikiai	AT-XXX valdymas dėl SF6 dujų slėgio	-	Norma	Blokuotas	-	Ne
274	330_TP_E_SK	110	AT-XXX	RAA_TA_kom_poveikiai	AT-XXX pavara	-	Neparuošta	Paruošta	-	Ne
275	330_TP_E_SK	110	E T_Bl (T-XXX)	RAA_TA_kom_poveikiai	T-X apsaugos veikiančios į T-XXX išjungimą (apibendrintas)	-	Norma	Suveikė	-	Ne
276	330_TP_E_SK	110	E T_Bl (T-XXX)	RAA_TA_kom_poveikiai	T-XXX JRĮ	-	Norma	Suveikė	-	Ne
277	330_TP_E_SK	110	E T_Bl (T-XXX)	RAA_TA_kom_poveikiai	T-XXX AKĮ	-	Norma	Suveikė	-	Ne
278	330_TP_E_SK	110	E T_Bl (T-XXX)	RAA_TA_kom_poveikiai	T-XXX įjungimo grandinė	-	Norma	Gedimas	-	Ne
279	330_TP_E_SK	110	E T_Bl (T-XXX)	RAA_TA_kom_poveikiai	T-XXX išjungimo grandinė (n)	-	Norma	Gedimas	-	Ne
280	330_TP_E_SK	110	E T_Bl (T-XXX)	RAA_TA_kom_poveikiai	T-XXX SF6 dujų slėgis	-	Norma	Žemas	-	Ne
281	330_TP_E_SK	110	E T_Bl (T-XXX)	RAA_TA_kom_poveikiai	T-XXX valdymas dėl SF6 dujų slėgio	-	Norma	Blokuotas	-	Ne

Eil.nr	Objektas	U [kV]	Prijunginys	TS grupė	TS pavadinimas	Būsena_00	Būsena_01(0)	Būsena_10(1)	Būsena_11	TS_kaupimas
282	330_TP_E_SK	110	E T_Bl (T-XXX)	RAA_TA_kom_poveikiai	T-XXX pavara	-	Neparuošta	Paruošta	-	Ne
283	330_TP_E_SK	110	KB (KB-XXX)	RAA_TA_kom_poveikiai	KB-XXX MSA (n)	-	Norma	Suveikė	-	Ne
284	330_TP_E_SK	110	KB (KB-XXX)	RAA_TA_kom_poveikiai	KB-XXX apsauga nuo perkrovos (į signalą I≥XXX A)	-	Norma	Suveikė	-	Ne
285	330_TP_E_SK	110	KB (KB-XXX)	RAA_TA_kom_poveikiai	KB-XXX apsauga nuo perkrovos (į išjungimą I≥XXX A)	-	Norma	Suveikė	-	Ne
286	330_TP_E_SK	110	KB (KB-XXX)	RAA_TA_kom_poveikiai	KB-XXX I min.	-	Norma	Suveikė	-	Ne
287	330_TP_E_SK	110	KB (KB-XXX)	RAA_TA_kom_poveikiai	KB-XXX I nebalanso RAA (į signalą)	-	Norma	Suveikė	-	Ne
288	330_TP_E_SK	110	KB (KB-XXX)	RAA_TA_kom_poveikiai	KB-XXX I nebalanso RAA (į išjungimą)	-	Norma	Suveikė	-	Ne
289	330_TP_E_SK	110	KB (KB-XXX)	RAA_TA_kom_poveikiai	KB-XXX Ž (n)	-	Norma	Suveikė	-	Ne
290	330_TP_E_SK	110	KB (KB-XXX)	RAA_TA_kom_poveikiai	KB-XXX išjungimas dėl (330) U (U≥XXX kV)	-	Norma	Suveikė	-	Ne
291	330_TP_E_SK	110	KB (KB-XXX)	RAA_TA_kom_poveikiai	KB-XXX išjungimas dėl (110) U (U≥XXX kV)	-	Norma	Suveikė	-	Ne
292	330_TP_E_SK	110	KB (KB-XXX)	RAA_TA_kom_poveikiai	KB-XXX įjungimas dėl (110) U (U≤XXX kV)	-	Norma	Suveikė	-	Ne
293	330_TP_E_SK	110	KB (KB-XXX)	RAA_TA_kom_poveikiai	KB automatikos blokavimas dėl KB-XXX RAA	-	Norma	Suveikė	-	Ne
294	330_TP_E_SK	110	KB (KB-XXX)	RAA_TA_kom_poveikiai	KB-XXX JRĮ	-	Norma	Suveikė	-	Ne
295	330_TP_E_SK	110	KB (KB-XXX)	RAA_TA_kom_poveikiai	KB-XXX įjungimo grandinė	-	Norma	Gedimas	-	Ne
296	330_TP_E_SK	110	KB (KB-XXX)	RAA_TA_kom_poveikiai	KB-XXX išjungimo grandinė (n)	-	Norma	Gedimas	-	Ne
297	330_TP_E_SK	110	KB (KB-XXX)	RAA_TA_kom_poveikiai	KB-XXX SF6 dujų slėgis	-	Norma	Žemas	-	Ne
298	330_TP_E_SK	110	KB (KB-XXX)	RAA_TA_kom_poveikiai	KB-XXX valdymas dėl SF6 dujų slėgio	-	Norma	Blokuotas	-	Ne
299	330_TP_E_SK	110	KB (KB-XXX)	RAA_TA_kom_poveikiai	KB-XXX pavara	-	Neparuošta	Paruošta	-	Ne
300	330_TP_E_SK	110	AT-X (TS-XXX)	RAA_TA_kom_poveikiai	TS-XXX išjungimas nuo AT-X (110) rezervinių apsaugų	-	Norma	Suveikė	-	Ne
301	330_TP_E_SK	110	AT-X (TS-XXX)	RAA_TA_kom_poveikiai	TS-XXX išjungimas nuo AT-X (330) I2	-	Norma	Suveikė	-	Ne
302	330_TP_E_SK	110	TS-XXX	RAA_TA_kom_poveikiai	TS-XXX JRĮ	-	Norma	Suveikė	-	Ne
303	330_TP_E_SK	110	TS-XXX	RAA_TA_kom_poveikiai	TS-XXX AKĮ	-	Norma	Suveikė	-	Ne
304	330_TP_E_SK	110	TS-XXX	RAA_TA_kom_poveikiai	TS-XXX įjungimo grandinė	-	Norma	Gedimas	-	Ne
305	330_TP_E_SK	110	TS-XXX	RAA_TA_kom_poveikiai	TS-XXX išjungimo grandinė (n)	-	Norma	Gedimas	-	Ne
306	330_TP_E_SK	110	TS-XXX	RAA_TA_kom_poveikiai	TS-XXX SF6 dujų slėgis	-	Norma	Žemas	-	Ne
307	330_TP_E_SK	110	TS-XXX	RAA_TA_kom_poveikiai	TS-XXX valdymas dėl SF6 dujų slėgio	-	Norma	Blokuotas	-	Ne
308	330_TP_E_SK	110	TS-XXX	RAA_TA_kom_poveikiai	TS-XXX pavara	-	Neparuošta	Paruošta	-	Ne
309	330_TP_E_SK	110	ŠX-XXX	RAA_TA_kom_poveikiai	ŠX-XXX Dist. (n)	-	Norma	Suveikė	-	Ne
310	330_TP_E_SK	110	ŠX-XXX	RAA_TA_kom_poveikiai	ŠX-XXX Dist. pagreit.	-	Norma	Suveikė	-	Ne
311	330_TP_E_SK	110	ŠX-XXX	RAA_TA_kom_poveikiai	ŠX-XXX Dist. blokavimas	-	Norma	Suveikė	-	Ne
312	330_TP_E_SK	110	ŠX-XXX	RAA_TA_kom_poveikiai	ŠX-XXX Ž (n)	-	Norma	Suveikė	-	Ne
313	330_TP_E_SK	110	ŠX-XXX	RAA_TA_kom_poveikiai	ŠX-XXX Ž pagreit.	-	Norma	Suveikė	-	Ne
314	330_TP_E_SK	110	ŠX-XXX	RAA_TA_kom_poveikiai	ŠX-XXX ŠDA	-	Norma	Suveikė	-	Ne
315	330_TP_E_SK	110	ŠX-XXX	RAA_TA_kom_poveikiai	ŠX-XXX ŠDA pagreit.	-	Norma	Suveikė	-	Ne
316	330_TP_E_SK	110	ŠX-XXX	RAA_TA_kom_poveikiai	ŠX-XXX apsaugų pagreit.	-	Norma	Suveikė	-	Ne
317	330_TP_E_SK	110	ŠX-XXX	RAA_TA_kom_poveikiai	ŠX-XXX SUM	-	Norma	Suveikė	-	Ne
318	330_TP_E_SK	110	T-X (T-XXX)	RAA_TA_kom_poveikiai	T-X apsaugos veikiančios į T-XXX išjungimą (apibendrintas)	-	Norma	Suveikė	-	Ne
319	330_TP_E_SK	110	T-XXX	RAA_TA_kom_poveikiai	T-XXX JRĮ	-	Norma	Suveikė	-	Ne
320	330_TP_E_SK	110	T-XXX	RAA_TA_kom_poveikiai	T-XXX AKĮ	-	Norma	Suveikė	-	Ne
321	330_TP_E_SK	110	T-XXX	RAA_TA_kom_poveikiai	T-XXX įjungimo grandinė	-	Norma	Gedimas	-	Ne
322	330_TP_E_SK	110	T-XXX	RAA_TA_kom_poveikiai	T-XXX išjungimo grandinė (n)	-	Norma	Gedimas	-	Ne
323	330_TP_E_SK	110	T-XXX	RAA_TA_kom_poveikiai	T-XXX SF6 dujų slėgis	-	Norma	Žemas	-	Ne
324	330_TP_E_SK	110	T-XXX	RAA_TA_kom_poveikiai	T-XXX valdymas dėl SF6 dujų slėgio	-	Norma	Blokuotas	-	Ne
325	330_TP_E_SK	110	T-XXX	RAA_TA_kom_poveikiai	T-XXX pavara	-	Neparuošta	Paruošta	-	Ne
326	330_TP_E_SK	110	ST-XXX	RAA_TA_kom_poveikiai	ST-XXX N2/O2 dujų slėgio pažemėjimas	-	Norma	Suveikė	-	Ne
327	330_TP_E_SK	110	ST-XXX	RAA_TA_kom_poveikiai	ST-XXX N2/O2 dujų avarinis slėgis	-	Norma	Suveikė	-	Ne
328	330_TP_E_SK	110	ĮT-XXX	RAA_TA_kom_poveikiai	ĮT-XXX N2/O2 dujų slėgio pažemėjimas	-	Norma	Suveikė	-	Ne
329	330_TP_E_SK	110	ĮT-XXX	RAA_TA_kom_poveikiai	ĮT-XXX N2/O2 dujų avarinis slėgis	-	Norma	Suveikė	-	Ne
330	330_TP_E_SK	110	ST/ĮT-XXX	RAA_TA_kom_poveikiai	ST/ĮT-XXX N2/O2 dujų slėgio pažemėjimas	-	Norma	Suveikė	-	Ne
331	330_TP_E_SK	110	ST/ĮT-XXX	RAA_TA_kom_poveikiai	ST/ĮT-XXX N2/O2 dujų avarinis slėgis	-	Norma	Suveikė	-	Ne
332	330_TP_E_SK	110	EPL (L-XXXXXX)	Vald_darbo_RAA_RFVT_TA_būsenos	L-XXXXXX RAA nuostatų grupė (n)	-	Išjungta	Įjungta	-	Ne
333	330_TP_E_SK	110	EPL (L-XXXXXX)	Vald_darbo_RAA_RFVT_TA_būsenos	ĮT-XXX (L-XXXXXXX RAA) U grandinių aj (AS) gnybtynas)	-	Išjungtas	Įjungtas	-	Ne

Eil.nr	Objektas	U [kV]	Prijunginys	TS grupė	TS pavadinimas	Būsena_00	Būsena_01(0)	Būsena_10(1)	Būsena_11	TS_kaupimas
334	330_TP_E_SK	110	EPL (L-XXXXXX)	Vald_darbo_RAA_RFVT_TA_būsenos	ĮT-XXX (L-XXXXXXX EEA) U grandinių aj (AS) gnybtynas)	-	Išjungtas	Įjungtas	-	Ne
335	330_TP_E_SK	110	EPL (L-XXXXXX)	Vald_darbo_RAA_RFVT_TA_būsenos	L-XXXXXX TP) imtuvo (n)k. "XXXXXXXXXX"	-	Išjungta	Įjungta	-	Ne
336	330_TP_E_SK	110	EPL (L-XXXXXX)	Vald_darbo_RAA_RFVT_TA_būsenos	L-XXXXXX TP) siųstuvo (n)k. "XXXXXXXXXX"	-	Išjungta	Įjungta	-	Ne
337	330_TP_E_SK	110	EPL (L-XXXXXX)	Vald_darbo_RAA_RFVT_TA_būsenos	L-XXXXXX TP) imtuvo visos komandos	-	Išjungta	Įjungta	-	Ne
338	330_TP_E_SK	110	EPL (L-XXXXXX)	Vald_darbo_RAA_RFVT_TA_būsenos	L-XXXXXX TP) siųstuvo visos komandos	-	Išjungta	Įjungta	-	Ne
339	330_TP_E_SK	110	EPL (L-XXXXXX)	Vald_darbo_RAA_RFVT_TA_būsenos	L-XXXXXX išjungimas nuo ŠX-XXX SUM (RFVT/LRFVT)	-	Išjungta	Įjungta	-	Ne
340	330_TP_E_SK	110	EPL (L-XXXXXX)	Vald_darbo_RAA_RFVT_TA_būsenos	L-XXXXXX išjungimas nuo ŠX-XXX ŠDA (RFVT/LRFVT)	-	Išjungta	Įjungta	-	Ne
341	330_TP_E_SK	110	EPL (L-XXXXXX)	Vald_darbo_RAA_RFVT_TA_būsenos	L-XXXXXX JRĮ (RFVT/LRFVT)	-	Išjungta	Įjungta	-	Ne
342	330_TP_E_SK	110	EPL (L-XXXXXX)	Vald_darbo_RAA_RFVT_TA_būsenos	L-XXXXXX AKĮ (RFVT/LRFVT)	-	Išjungta	Įjungta	-	Ne
343	330_TP_E_SK	110	EPL (L-XXXXXX)	Vald_darbo_RAA_RFVT_TA_būsenos	L-XXXXXX NA (RFVT/LRFVT)	-	Išjungta	Įjungta	-	Ne
344	330_TP_E_SK	110	EPL (L-XXXXXX)	Vald_darbo_RAA_RFVT_TA_būsenos	L-XXXXXX JRĮ ir AKĮ paleidimas nuo ŠX-XXX SUM (RFVT/LRFVT)	-	Išjungta	Įjungta	-	Ne
345	330_TP_E_SK	110	EPL (L-XXXXXX)	Vald_darbo_RAA_RFVT_TA_būsenos	L-XXXXXX JRĮ ir AKĮ paleidimas nuo ŠX-XXX ŠDA (RFVT/LRFVT)	-	Išjungta	Įjungta	-	Ne
346	330_TP_E_SK	110	EPL (L-XXXXXX)	Vald_darbo_RAA_RFVT_TA_būsenos	L-XXXXXX "XXXXXXXXXX" (RFVT/LRFVT)	-	Išjungta	Įjungta	-	Ne
347	330_TP_E_SK	110	EPL (L-XXXXXX)	Vald_darbo_RAA_RFVT_TA_būsenos	L-XXXXXX RFVT nuotolinio valdymo režimas	-	DVS	Valdiklis	-	Ne
348	330_TP_E_SK	110	EPL (L-XXXXXX)	Vald_darbo_RAA_RFVT_TA_būsenos	L-XXXXXX įjungimo grandinės aj	-	Išjungtas	Įjungtas	-	Ne
349	330_TP_E_SK	110	EPL (L-XXXXXX)	Vald_darbo_RAA_RFVT_TA_būsenos	L-XXXXXX išjungimo grandinės (n) aj	-	Išjungtas	Įjungtas	-	Ne
350	330_TP_E_SK	110	EPL (L-XXXXXX)	Vald_darbo_RAA_RFVT_TA_būsenos	L-XXXXXX prijunginio nuotolinio valdymo režimas	-	DVS	Valdiklis	-	Ne
351	330_TP_E_SK	110	EPL (L-XXXXXX)	Vald_darbo_RAA_RFVT_TA_būsenos	L-XXXXXX valdymo režimo raktas (pavaroje)	Išjungtas	Nuotolinis	Vietinis	Klaida	Ne
352	330_TP_E_SK	110	EPL (L-XXXXXX)	Vald_darbo_RAA_RFVT_TA_būsenos	LX-XXX-0 valdymo režimo raktas (pavaroje)	Išjungtas	Nuotolinis	Vietinis	Klaida	Ne
353	330_TP_E_SK	110	EPL (L-XXXXXX)	Vald_darbo_RAA_RFVT_TA_būsenos	LX-XXX-ž valdymo režimo raktas (pavaroje)	Išjungtas	Nuotolinis	Vietinis	Klaida	Ne
354	330_TP_E_SK	110	EPL (L-XXXXXX)	Vald_darbo_RAA_RFVT_TA_būsenos	L-XXXXXX pavaros aj	-	Išjungtas	Įjungtas	-	Ne
355	330_TP_E_SK	110	EPL (L-XXXXXX)	Vald_darbo_RAA_RFVT_TA_būsenos	LX-XXX-0 pavaros ir valdymo grandinių aj	-	Išjungtas	Įjungtas	-	Ne
356	330_TP_E_SK	110	EPL (L-XXXXXX)	Vald_darbo_RAA_RFVT_TA_būsenos	LX-XXX-ž pavaros ir valdymo grandinių aj	-	Išjungtas	Įjungtas	-	Ne
357	330_TP_E_SK	110	AT-XXX	Vald_darbo_RAA_RFVT_TA_būsenos	AT-XXX RAA nuostatų grupė (n)	-	Išjungta	Įjungta	-	Ne
358	330_TP_E_SK	110	AT-XXX	Vald_darbo_RAA_RFVT_TA_būsenos	ĮT-XXX (AT-XXX RAA) U grandinių aj (AS) gnybtynas)	-	Išjungtas	Įjungtas	-	Ne
359	330_TP_E_SK	110	AT-XXX	Vald_darbo_RAA_RFVT_TA_būsenos	ĮT-XXX (AT-XXX EEA) U grandinių aj (AS) gnybtynas)	-	Išjungtas	Įjungtas	-	Ne
360	330_TP_E_SK	110	AT-XXX	Vald_darbo_RAA_RFVT_TA_būsenos	AT-XXX išjungimas nuo ŠX-XXX SUM (RFVT/LRFVT)	-	Išjungta	Įjungta	-	Ne
361	330_TP_E_SK	110	AT-XXX	Vald_darbo_RAA_RFVT_TA_būsenos	AT-XXX išjungimas nuo ŠX-XXX ŠDA (RFVT/LRFVT)	-	Išjungta	Įjungta	-	Ne
362	330_TP_E_SK	110	AT-XXX	Vald_darbo_RAA_RFVT_TA_būsenos	AT-XXX išjungimas nuo AT-X Dif. (RFVT/LRFVT)	-	Išjungta	Įjungta	-	Ne
363	330_TP_E_SK	110	AT-XXX	Vald_darbo_RAA_RFVT_TA_būsenos	AT-XXX išjungimas nuo AT-X TA (RFVT/LRFVT)	-	Išjungta	Įjungta	-	Ne
364	330_TP_E_SK	110	AT-XXX	Vald_darbo_RAA_RFVT_TA_būsenos	AT-XXX išjungimas nuo AT-X (110) rez. RAA (RFVT/LRFVT)	-	Išjungta	Įjungta	-	Ne
365	330_TP_E_SK	110	AT-XXX	Vald_darbo_RAA_RFVT_TA_būsenos	AT-XXX išjungimas nuo (330) Š-XXX ŠDA (RFVT/LRFVT)	-	Išjungta	Įjungta	-	Ne
366	330_TP_E_SK	110	AT-XXX	Vald_darbo_RAA_RFVT_TA_būsenos	AT-XXX išjungimas nuo (330) DJ JRĮ (RFVT/LRFVT)	-	Išjungta	Įjungta	-	Ne
367	330_TP_E_SK	110	AT-XXX	Vald_darbo_RAA_RFVT_TA_būsenos	AT-X ir ŠX-XXX DJ išjungimas nuo AT-XXX JRĮ (RFVT/LRFVT)	-	Išjungta	Įjungta	-	Ne
368	330_TP_E_SK	110	AT-XXX	Vald_darbo_RAA_RFVT_TA_būsenos	AT-XXX JRĮ (RFVT/LRFVT)	-	Išjungta	Įjungta	-	Ne
369	330_TP_E_SK	110	AT-XXX	Vald_darbo_RAA_RFVT_TA_būsenos	AT-XXX AKĮ (RFVT/LRFVT)	-	Išjungta	Įjungta	-	Ne
370	330_TP_E_SK	110	AT-XXX	Vald_darbo_RAA_RFVT_TA_būsenos	AT-XXX AKĮ draudimas nuo AT-X Dif. (RFVT/LRFVT)	-	Išjungta	Įjungta	-	Ne
371	330_TP_E_SK	110	AT-XXX	Vald_darbo_RAA_RFVT_TA_būsenos	AT-XXX AKĮ draudimas nuo AT-X TA (RFVT/LRFVT)	-	Išjungta	Įjungta	-	Ne
372	330_TP_E_SK	110	AT-XXX	Vald_darbo_RAA_RFVT_TA_būsenos	AT-XXX AKĮ draudimas nuo (330) DJ JRĮ (RFVT/LRFVT)	-	Išjungta	Įjungta	-	Ne
373	330_TP_E_SK	110	AT-XXX	Vald_darbo_RAA_RFVT_TA_būsenos	AT-XXX RFVT nuotolinio valdymo režimas	-	DVS	Valdiklis	-	Ne
374	330_TP_E_SK	110	AT-XXX	Vald_darbo_RAA_RFVT_TA_būsenos	AT-XXX įjungimo grandinės aj	-	Išjungtas	Įjungtas	-	Ne
375	330_TP_E_SK	110	AT-XXX	Vald_darbo_RAA_RFVT_TA_būsenos	AT-XXX išjungimo grandinės (n) aj	-	Išjungtas	Įjungtas	-	Ne
376	330_TP_E_SK	110	AT-XXX	Vald_darbo_RAA_RFVT_TA_būsenos	AT-XXX prijunginio nuotolinio valdymo režimas	-	DVS	Valdiklis	-	Ne
377	330_TP_E_SK	110	AT-XXX	Vald_darbo_RAA_RFVT_TA_būsenos	AT-XXX valdymo režimo raktas (pavaroje)	Išjungtas	Nuotolinis	Vietinis	Klaida	Ne
378	330_TP_E_SK	110	AT-XXX	Vald_darbo_RAA_RFVT_TA_būsenos	AT-XXX-0 valdymo režimo raktas (pavaroje)	Išjungtas	Nuotolinis	Vietinis	Klaida	Ne
379	330_TP_E_SK	110	AT-XXX	Vald_darbo_RAA_RFVT_TA_būsenos	AT-XXX-ž valdymo režimo raktas (pavaroje)	Išjungtas	Nuotolinis	Vietinis	Klaida	Ne
380	330_TP_E_SK	110	AT-XXX	Vald_darbo_RAA_RFVT_TA_būsenos	AT-XXX pavaros aj	-	Išjungtas	Įjungtas	-	Ne
381	330_TP_E_SK	110	AT-XXX	Vald_darbo_RAA_RFVT_TA_būsenos	AT-XXX-0 pavaros ir valdymo grandinių aj	-	Išjungtas	Įjungtas	-	Ne
382	330_TP_E_SK	110	AT-XXX	Vald_darbo_RAA_RFVT_TA_būsenos	AT-XXX-ž pavaros ir valdymo grandinių aj	-	Išjungtas	Įjungtas	-	Ne
383	330_TP_E_SK	110	E T_Bl (T-XXX)	Vald_darbo_RAA_RFVT_TA_būsenos	T-XXX RAA nuostatų grupė (n)	-	Išjungta	Įjungta	-	Ne
384	330_TP_E_SK	110	E T_Bl (T-XXX)	Vald_darbo_RAA_RFVT_TA_būsenos	ĮT-XXX (T-XXX RAA) U grandinių aj (AS) gnybtynas)	-	Išjungtas	Įjungtas	-	Ne
385	330_TP_E_SK	110	E T_Bl (T-XXX)	Vald_darbo_RAA_RFVT_TA_būsenos	ĮT-XXX (T-XXX EEA) U grandinių aj (AS) gnybtynas)	-	Išjungtas	Įjungtas	-	Ne
386	330_TP_E_SK	110	E T_Bl (T-XXX)	Vald_darbo_RAA_RFVT_TA_būsenos	T-XXX išjungimas nuo ŠX-XXX SUM (RFVT/LRFVT)	-	Išjungta	Įjungta	-	Ne
387	330_TP_E_SK	110	E T_Bl (T-XXX)	Vald_darbo_RAA_RFVT_TA_būsenos	T-XXX išjungimas nuo ŠX-XXX ŠDA (RFVT/LRFVT)	-	Išjungta	Įjungta	-	Ne
388	330_TP_E_SK	110	E T_Bl (T-XXX)	Vald_darbo_RAA_RFVT_TA_būsenos	T-XXX JRĮ (RFVT/LRFVT)	-	Išjungta	Įjungta	-	Ne
389	330_TP_E_SK	110	E T_Bl (T-XXX)	Vald_darbo_RAA_RFVT_TA_būsenos	T-XXX AKĮ (RFVT/LRFVT)	-	Išjungta	Įjungta	-	Ne
390	330_TP_E_SK	110	E T_Bl (T-XXX)	Vald_darbo_RAA_RFVT_TA_būsenos	T-XXX RFVT nuotolinio valdymo režimas	-	DVS	Valdiklis	-	Ne
391	330_TP_E_SK	110	E T_Bl (T-XXX)	Vald_darbo_RAA_RFVT_TA_būsenos	T-XXX įjungimo grandinės aj	-	Išjungtas	Įjungtas	-	Ne
392	330_TP_E_SK	110	E T_Bl (T-XXX)	Vald_darbo_RAA_RFVT_TA_būsenos	T-XXX išjungimo grandinės (n) aj	-	Išjungtas	Įjungtas	-	Ne
393	330_TP_E_SK	110	E T_Bl (T-XXX)	Vald_darbo_RAA_RFVT_TA_būsenos	T-XXX prijunginio nuotolinio valdymo režimas	-	DVS	Valdiklis	-	Ne

Eil.nr	Objektas	U [kV]	Prijunginys	TS grupė	TS pavadinimas	Būsena_00	Būsena_01(0)	Būsena_10(1)	Būsena_11	TS_kaupimas
394	330_TP_E_SK	110	E T_BĮ (T-XXX)	Vald_darbo_RAA_RFVT_TA_būsenos	T-XXX valdymo režimo raktas (pavaroje)	Išjungtas	Nuotolinis	Vietinis	Klaida	Ne
395	330_TP_E_SK	110	E T_BĮ (T-XXX)	Vald_darbo_RAA_RFVT_TA_būsenos	T-XXX-0 valdymo režimo raktas (pavaroje)	Išjungtas	Nuotolinis	Vietinis	Klaida	Ne
396	330_TP_E_SK	110	E T_BĮ (T-XXX)	Vald_darbo_RAA_RFVT_TA_būsenos	T-XXX-ž valdymo režimo raktas (pavaroje)	Išjungtas	Nuotolinis	Vietinis	Klaida	Ne
397	330_TP_E_SK	110	E T_BĮ (T-XXX)	Vald_darbo_RAA_RFVT_TA_būsenos	T-XXX pavaros aj	-	Išjungtas	Įjungtas	-	Ne
398	330_TP_E_SK	110	E T_BĮ (T-XXX)	Vald_darbo_RAA_RFVT_TA_būsenos	T-XXX-0 pavaros ir valdymo grandinių aj	-	Išjungtas	Įjungtas	-	Ne
399	330_TP_E_SK	110	E T_BĮ (T-XXX)	Vald_darbo_RAA_RFVT_TA_būsenos	T-XXX-ž pavaros ir valdymo grandinių aj	-	Išjungtas	Įjungtas	-	Ne
400	330_TP_E_SK	110	KB-XXX	Vald_darbo_RAA_RFVT_TA_būsenos	KB-XXX RAA nuostatų grupė (n)	-	Išjungta	Įjungta	-	Ne
401	330_TP_E_SK	110	KB-XXX	Vald_darbo_RAA_RFVT_TA_būsenos	ĮT-XXX (KB-XXX RAA) U grandinių aj (AS) gnybtynas)	-	Išjungtas	Įjungtas	-	Ne
402	330_TP_E_SK	110	KB-XXX	Vald_darbo_RAA_RFVT_TA_būsenos	ĮT-XXX (KB-XXX EEA) U grandinių aj (AS) gnybtynas)	-	Išjungtas	Įjungtas	-	Ne
403	330_TP_E_SK	110	KB-XXX	Vald_darbo_RAA_RFVT_TA_būsenos	KB-XXX išjungimas nuo ŠX-XXX SUM (RFVT/LRFVT)	-	Išjungta	Įjungta	-	Ne
404	330_TP_E_SK	110	KB-XXX	Vald_darbo_RAA_RFVT_TA_būsenos	KB-XXX išjungimas nuo ŠX-XXX ŠDA (RFVT/LRFVT)	-	Išjungta	Įjungta	-	Ne
405	330_TP_E_SK	110	KB-XXX	Vald_darbo_RAA_RFVT_TA_būsenos	KB-XXX išjungimas dėl (330 U≥XXX kV) (RFVT/LRFVT)	-	Išjungta	Įjungta	-	Ne
406	330_TP_E_SK	110	KB-XXX	Vald_darbo_RAA_RFVT_TA_būsenos	KB-XXX išjungimas dėl (110 U≥XXX kV) (RFVT/LRFVT)	-	Išjungta	Įjungta	-	Ne
407	330_TP_E_SK	110	KB-XXX	Vald_darbo_RAA_RFVT_TA_būsenos	KB-XXX įjungimas dėl (110 U≤XXX kV) (RFVT/LRFVT)	-	Išjungta	Įjungta	-	Ne
408	330_TP_E_SK	110	KB-XXX	Vald_darbo_RAA_RFVT_TA_būsenos	KB-XXX JRĮ (RFVT/LRFVT)	-	Išjungta	Įjungta	-	Ne
409	330_TP_E_SK	110	KB-XXX	Vald_darbo_RAA_RFVT_TA_būsenos	KB-XXX AKĮ (RFVT/LRFVT)	-	Išjungta	Įjungta	-	Ne
410	330_TP_E_SK	110	KB-XXX	Vald_darbo_RAA_RFVT_TA_būsenos	KB-XXX RFVT nuotolinio valdymo režimas	-	DVS	Valdiklis	-	Ne
411	330_TP_E_SK	110	KB-XXX	Vald_darbo_RAA_RFVT_TA_būsenos	KB automatika (RFVT/LRFVT)	-	Išjungta	Įjungta	-	Ne
412	330_TP_E_SK	110	KB-XXX	Vald_darbo_RAA_RFVT_TA_būsenos	KB-XXX valdymas pagal (110) ĮT-XXX U (RFVT/LRFVT)	-	Išjungtas	Įjungtas	-	Ne
413	330_TP_E_SK	110	KB-XXX	Vald_darbo_RAA_RFVT_TA_būsenos	KB-XXX valdymas pagal (330) ĮT-XXX U (RFVT/LRFVT)	-	Išjungtas	Įjungtas	-	Ne
414	330_TP_E_SK	110	KB-XXX	Vald_darbo_RAA_RFVT_TA_būsenos	KB apsauginės tvorelės vartelių elektrinė spyna	-	Atrakinta	Užrakinta	-	Ne
415	330_TP_E_SK	110	KB-XXX	Vald_darbo_RAA_RFVT_TA_būsenos	KB apsauginės tvorelės vartelių elektrinės spynos aj	-	Išjungtas	Įjungtas	-	Ne
416	330_TP_E_SK	110	KB-XXX	Vald_darbo_RAA_RFVT_TA_būsenos	KB-XXX įjungimo grandinės aj	-	Išjungtas	Įjungtas	-	Ne
417	330_TP_E_SK	110	KB-XXX	Vald_darbo_RAA_RFVT_TA_būsenos	KB-XXX išjungimo grandinės (n) aj	-	Išjungtas	Įjungtas	-	Ne
418	330_TP_E_SK	110	KB-XXX	Vald_darbo_RAA_RFVT_TA_būsenos	KB-XXX prijunginio nuotolinio valdymo režimas	-	DVS	Valdiklis	-	Ne
419	330_TP_E_SK	110	KB-XXX	Vald_darbo_RAA_RFVT_TA_būsenos	KB-XXX valdymo režimo raktas (pavaroje)	Išjungtas	Nuotolinis	Vietinis	Klaida	Ne
420	330_TP_E_SK	110	KB-XXX	Vald_darbo_RAA_RFVT_TA_būsenos	KB-XXX-0 valdymo režimo raktas (pavaroje)	Išjungtas	Nuotolinis	Vietinis	Klaida	Ne
421	330_TP_E_SK	110	KB-XXX	Vald_darbo_RAA_RFVT_TA_būsenos	KB-XXX-ž valdymo režimo raktas (pavaroje)	Išjungtas	Nuotolinis	Vietinis	Klaida	Ne
422	330_TP_E_SK	110	KB-XXX	Vald_darbo_RAA_RFVT_TA_būsenos	KB-XXX pavaros aj	-	Išjungtas	Įjungtas	-	Ne
423	330_TP_E_SK	110	KB-XXX	Vald_darbo_RAA_RFVT_TA_būsenos	KB-XXX-0 pavaros ir valdymo grandinių aj	-	Išjungtas	Įjungtas	-	Ne
424	330_TP_E_SK	110	KB-XXX	Vald_darbo_RAA_RFVT_TA_būsenos	KB-XXX-ž pavaros ir valdymo grandinių aj	-	Išjungtas	Įjungtas	-	Ne
425	330_TP_E_SK	110	TS-XXX	Vald_darbo_RAA_RFVT_TA_būsenos	TS-XXX RAA nuostatų grupė (n)	-	Išjungta	Įjungta	-	Ne
426	330_TP_E_SK	110	TS-XXX	Vald_darbo_RAA_RFVT_TA_būsenos	ĮT-XXX (TS-XXX RAA) U grandinių aj (AS) gnybtynas)	-	Išjungtas	Įjungtas	-	Ne
427	330_TP_E_SK	110	TS-XXX	Vald_darbo_RAA_RFVT_TA_būsenos	ĮT-XXX (TS-XXX EEA) U grandinių aj (AS) gnybtynas)	-	Išjungtas	Įjungtas	-	Ne
428	330_TP_E_SK	110	TS-XXX	Vald_darbo_RAA_RFVT_TA_būsenos	TS-XXX išjungimas nuo ŠX-XXX SUM (RFVT/LRFVT)	-	Išjungta	Įjungta	-	Ne
429	330_TP_E_SK	110	TS-XXX	Vald_darbo_RAA_RFVT_TA_būsenos	TS-XXX išjungimas nuo ŠX-XXX ŠDA (RFVT/LRFVT)	-	Išjungta	Įjungta	-	Ne
430	330_TP_E_SK	110	TS-XXX	Vald_darbo_RAA_RFVT_TA_būsenos	TS-XXX išjungimas nuo AT-X (110) rezervinių apsaugų (RFVT/LRFVT)	-	Išjungta	Įjungta	-	Ne
431	330_TP_E_SK	110	TS-XXX	Vald_darbo_RAA_RFVT_TA_būsenos	TS-XXX išjungimas nuo AT-X (330) I2 (RFVT/LRFVT)	-	Išjungta	Įjungta	-	Ne
432	330_TP_E_SK	110	TS-XXX	Vald_darbo_RAA_RFVT_TA_būsenos	TS-XXX JRĮ (RFVT/LRFVT)	-	Išjungta	Įjungta	-	Ne
433	330_TP_E_SK	110	TS-XXX	Vald_darbo_RAA_RFVT_TA_būsenos	TS-XXX AKĮ (RFVT/LRFVT)	-	Išjungta	Įjungta	-	Ne
434	330_TP_E_SK	110	TS-XXX	Vald_darbo_RAA_RFVT_TA_būsenos	TS-XXX RFVT nuotolinio valdymo režimas	-	DVS	Valdiklis	-	Ne
435	330_TP_E_SK	110	TS-XXX	Vald_darbo_RAA_RFVT_TA_būsenos	TS-XXX įjungimo grandinės aj	-	Išjungtas	Įjungtas	-	Ne
436	330_TP_E_SK	110	TS-XXX	Vald_darbo_RAA_RFVT_TA_būsenos	TS-XXX išjungimo grandinės (n) aj	-	Išjungtas	Įjungtas	-	Ne
437	330_TP_E_SK	110	TS-XXX	Vald_darbo_RAA_RFVT_TA_būsenos	TS-XXX prijunginio nuotolinio valdymo režimas	-	DVS	Valdiklis	-	Ne
438	330_TP_E_SK	110	TS-XXX	Vald_darbo_RAA_RFVT_TA_būsenos	TS-XXX valdymo režimo raktas (pavaroje)	Išjungtas	Nuotolinis	Vietinis	Klaida	Ne
439	330_TP_E_SK	110	TS-XXX	Vald_darbo_RAA_RFVT_TA_būsenos	TS-XXX-0 valdymo režimo raktas (pavaroje)	Išjungtas	Nuotolinis	Vietinis	Klaida	Ne
440	330_TP_E_SK	110	TS-XXX	Vald_darbo_RAA_RFVT_TA_būsenos	TS-XXX-ž valdymo režimo raktas (pavaroje)	Išjungtas	Nuotolinis	Vietinis	Klaida	Ne
441	330_TP_E_SK	110	TS-XXX	Vald_darbo_RAA_RFVT_TA_būsenos	TS-XXX pavaros aj	-	Išjungtas	Įjungtas	-	Ne
442	330_TP_E_SK	110	TS-XXX	Vald_darbo_RAA_RFVT_TA_būsenos	TS-XXX-0 pavaros ir valdymo grandinių aj	-	Išjungtas	Įjungtas	-	Ne
443	330_TP_E_SK	110	TS-XXX	Vald_darbo_RAA_RFVT_TA_būsenos	TS-XXX-ž pavaros ir valdymo grandinių aj	-	Išjungtas	Įjungtas	-	Ne
444	330_TP_E_SK	110	ŠX-XXX	Vald_darbo_RAA_RFVT_TA_būsenos	ŠX-XXX ŠDA nuostatų grupė (n)	-	Išjungta	Įjungta	-	Ne
445	330_TP_E_SK	110	ŠX-XXX	Vald_darbo_RAA_RFVT_TA_būsenos	ŠX-XXX SUM nuostatų grupė (n)	-	Išjungta	Įjungta	-	Ne
446	330_TP_E_SK	110	ŠX-XXX	Vald_darbo_RAA_RFVT_TA_būsenos	ĮT-XXX (ŠX-XXX RAA) U grandinių aj (AS) gnybtynas)	-	Išjungtas	Įjungtas	-	Ne
447	330_TP_E_SK	110	ŠX-XXX	Vald_darbo_RAA_RFVT_TA_būsenos	ŠX-XXX DJ išjungimas nuo ŠX-XXX DJ JRĮ (RFVT/LRFVT)	-	Išjungta	Įjungta	-	Ne
448	330_TP_E_SK	110	ŠX-XXX	Vald_darbo_RAA_RFVT_TA_būsenos	ŠX-XXX DJ išjungimas nuo ŠX-XXX ŠDA (RFVT/LRFVT)	-	Išjungta	Įjungta	-	Ne
449	330_TP_E_SK	110	ŠX-XXX	Vald_darbo_RAA_RFVT_TA_būsenos	ŠX-XXX DJ išjungimas nuo ŠX-XXX SUM (RFVT/LRFVT)	-	Išjungta	Įjungta	-	Ne
450	330_TP_E_SK	110	ŠX-XXX	Vald_darbo_RAA_RFVT_TA_būsenos	ŠX-XXX RFVT nuotolinio valdymo režimas	-	DVS	Valdiklis	-	Ne
451	330_TP_E_SK	110	T-XXX	Vald_darbo_RAA_RFVT_TA_būsenos	T-XXX RAA nuostatų grupė (n)	-	Išjungta	Įjungta	-	Ne
452	330_TP_E_SK	110	T-XXX	Vald_darbo_RAA_RFVT_TA_būsenos	T-XXX ĮT (T-XXX RAA) U grandinių aj (AS) gnybtynas)	-	Išjungtas	Įjungtas	-	Ne
453	330_TP_E_SK	110	T-XXX	Vald_darbo_RAA_RFVT_TA_būsenos	T-XXX ĮT (T-XXX EEA) U grandinių aj (AS) gnybtynas)	-	Išjungtas	Įjungtas	-	Ne

Eil.nr	Objektas	U [kV]	Prijunginys	TS grupė	TS pavadinimas	Būsena_00	Būsena_01(0)	Būsena_10(1)	Būsena_11	TS_kaupimas
454	330_TP_E_SK	110	T-XXX	Vald_darbo_RAA_RFVT_TA_būsenos	T-XXX išjungimas nuo ŠX-XXX SUM (RFVT/LRFVT)	-	Išjungta	Įjungta	-	Ne
455	330_TP_E_SK	110	T-XXX	Vald_darbo_RAA_RFVT_TA_būsenos	T-XXX išjungimas nuo ŠX-XXX ŠDA (RFVT/LRFVT)	-	Išjungta	Įjungta	-	Ne
456	330_TP_E_SK	110	T-XXX	Vald_darbo_RAA_RFVT_TA_būsenos	T-XXX JRĮ (RFVT/LRFVT)	-	Išjungta	Įjungta	-	Ne
457	330_TP_E_SK	110	T-XXX	Vald_darbo_RAA_RFVT_TA_būsenos	T-XXX AKĮ (RFVT/LRFVT)	-	Išjungta	Įjungta	-	Ne
458	330_TP_E_SK	110	T-XXX	Vald_darbo_RAA_RFVT_TA_būsenos	T-XXX RFVT nuotolinio valdymo režimas	-	DVS	Valdiklis	-	Ne
459	330_TP_E_SK	110	T-XXX	Vald_darbo_RAA_RFVT_TA_būsenos	T-XXX įjungimo grandinės aj	-	Išjungtas	Įjungtas	-	Ne
460	330_TP_E_SK	110	T-XXX	Vald_darbo_RAA_RFVT_TA_būsenos	T-XXX išjungimo grandinės (n) aj	-	Išjungtas	Įjungtas	-	Ne
461	330_TP_E_SK	110	T-XXX	Vald_darbo_RAA_RFVT_TA_būsenos	T-XXX prijunginio nuotolinio valdymo režimas	-	DVS	Valdiklis	-	Ne
462	330_TP_E_SK	110	T-XXX	Vald_darbo_RAA_RFVT_TA_būsenos	T-XXX valdymo režimo raktas (pavaroje)	Išjungtas	Nuotolinis	Vietinis	Klaida	Ne
463	330_TP_E_SK	110	T-XXX	Vald_darbo_RAA_RFVT_TA_būsenos	T-XXX-0 valdymo režimo raktas (pavaroje)	Išjungtas	Nuotolinis	Vietinis	Klaida	Ne
464	330_TP_E_SK	110	T-XXX	Vald_darbo_RAA_RFVT_TA_būsenos	T-XXX-ž valdymo režimo raktas (pavaroje)	Išjungtas	Nuotolinis	Vietinis	Klaida	Ne
465	330_TP_E_SK	110	T-XXX	Vald_darbo_RAA_RFVT_TA_būsenos	T-XXX pavaros aj	-	Išjungtas	Įjungtas	-	Ne
466	330_TP_E_SK	110	T-XXX	Vald_darbo_RAA_RFVT_TA_būsenos	T-XXX-0 pavaros ir valdymo grandinių aj	-	Išjungtas	Įjungtas	-	Ne
467	330_TP_E_SK	110	T-XXX	Vald_darbo_RAA_RFVT_TA_būsenos	T-XXX-ž pavaros ir valdymo grandinių aj	-	Išjungtas	Įjungtas	-	Ne
468	330_TP_E_SK	10	Visi	Jungtuvo_skyriklio_įžemiklio_padėtis	Jungtuvo padėtis	Tarpinė	Išjungtas	Įjungtas	Klaida	Taip
469	330_TP_E_SK	10	Visi	Jungtuvo_skyriklio_įžemiklio_padėtis	Skyriklio padėtis	Tarpinė	Išjungtas	Įjungtas	Klaida	Taip
470	330_TP_E_SK	10	Visi	Jungtuvo_skyriklio_įžemiklio_padėtis	Įžemiklio padėtis	Tarpinė	Išjungtas	Įjungtas	Klaida	Taip
471	330_TP_E_SK	10	Visi	Jungtuvo_skyriklio_įžemiklio_padėtis	Vežimėlio padėtis	Tarpinė	Ištrauktas	Įstumtas	Klaida	Taip
472	330_TP_E_SK	10	AT-XX	RAA_TA_kom_poveikiai	AT-XX MSA	-	Norma	Suveikė	-	Ne
473	330_TP_E_SK	10	AT-XX	RAA_TA_kom_poveikiai	AT-XX Umin	-	Norma	Suveikė	-	Ne
474	330_TP_E_SK	10	AT-XX	RAA_TA_kom_poveikiai	AT-XX lanko apsauga	-	Norma	Suveikė	-	Ne
475	330_TP_E_SK	10	AT-XX	RAA_TA_kom_poveikiai	AT-XX prijunginio kabelyje U	-	Nėra	Yra	-	Ne
476	330_TP_E_SK	10	AT-X (AT-XX)	RAA_TA_kom_poveikiai	AT-XX išjungimas nuo AT-X apsaugų	-	Norma	Suveikė	-	Ne
477	330_TP_E_SK	10	ŠX-XX (AT-XX)	RAA_TA_kom_poveikiai	ŠX-XX įžemėjimo signalizacija	-	Norma	Suveikė	-	Ne
478	330_TP_E_SK	10	ŠX-XX (ĮT-XX)	RAA_TA_kom_poveikiai	ĮT-XX saugiklis	-	Norma	Gedimas	-	Ne
479	330_TP_E_SK	10	Š-XXX_AT-XXX (T-XX)	RAA_TA_kom_poveikiai	Š-XXX (330) DJ ir AT-X (110) įvadinių DJ išjungimas nuo AT-XX JRĮ	-	Norma	Suveikė	-	Ne
480	330_TP_E_SK	10	AT-XX	RAA_TA_kom_poveikiai	AT-XX JRĮ	-	Norma	Suveikė	-	Ne
481	330_TP_E_SK	10	AT-XX	RAA_TA_kom_poveikiai	AT-XX įjungimo grandinė	-	Norma	Gedimas	-	Ne
482	330_TP_E_SK	10	AT-XX	RAA_TA_kom_poveikiai	AT-XX išjungimo grandinė	-	Norma	Gedimas	-	Ne
483	330_TP_E_SK	10	AT-XX	RAA_TA_kom_poveikiai	AT-XX pavara	-	Neparuošta	Paruošta	-	Ne
484	330_TP_E_SK	10	ŠRE-X	RAA_TA_kom_poveikiai	ŠRE-X automatika blokuota dėl (XXXXXX) RAA	-	Norma	Suveikė	-	Ne
485	330_TP_E_SK	10	ŠRE-XX	RAA_TA_kom_poveikiai	ŠRE-XX MSA	-	Norma	Suveikė	-	Ne
486	330_TP_E_SK	10	ŠRE-XX	RAA_TA_kom_poveikiai	ŠRE-XX A	-	Norma	Suveikė	-	Ne
487	330_TP_E_SK	10	ŠRE-XX	RAA_TA_kom_poveikiai	ŠRE-XX I2	-	Norma	Suveikė	-	Ne
488	330_TP_E_SK	10	ŠRE-XX	RAA_TA_kom_poveikiai	ŠRE-XX įjungimas dėl (330) U (U≥XXX kV)	-	Norma	Suveikė	-	Ne
489	330_TP_E_SK	10	ŠRE-XX	RAA_TA_kom_poveikiai	ŠRE-XX išjungimas dėl (330) U (U≤XXX kV)	-	Norma	Suveikė	-	Ne
490	330_TP_E_SK	10	ŠRE-XX	RAA_TA_kom_poveikiai	ŠRE-XX išjungimas dėl (110) U (U≤XXX kV)	-	Norma	Suveikė	-	Ne
491	330_TP_E_SK	10	ŠRE-XX	RAA_TA_kom_poveikiai	ŠRE-XX valdymo blokavimas	-	Norma	Suveikė	-	Ne
492	330_TP_E_SK	10	ŠRE-XX	RAA_TA_kom_poveikiai	ŠRE-XX išjungimas dėl ŠRE-XX RAA terminalo (XXX) gedimo	-	Norma	Suveikė	-	Ne
493	330_TP_E_SK	10	ŠRE-XX	RAA_TA_kom_poveikiai	ŠRE-XX lanko apsauga	-	Norma	Suveikė	-	Ne
494	330_TP_E_SK	10	ŠRE-XX	RAA_TA_kom_poveikiai	ŠRE-XX prijunginio kabelyje U	-	Nėra	Yra	-	Ne
495	330_TP_E_SK	10	ŠRE-XX	RAA_TA_kom_poveikiai	ŠRE-XX JRĮ	-	Norma	Suveikė	-	Ne
496	330_TP_E_SK	10	ŠRE-XX	RAA_TA_kom_poveikiai	ŠRE-XX įjungimo grandinė	-	Norma	Gedimas	-	Ne
497	330_TP_E_SK	10	ŠRE-XX	RAA_TA_kom_poveikiai	ŠRE-XX išjungimo grandinė	-	Norma	Gedimas	-	Ne
498	330_TP_E_SK	10	ŠRE-XX	RAA_TA_kom_poveikiai	ŠRE-XX pavara	-	Neparuošta	Paruošta	-	Ne
499	330_TP_E_SK	10	SRT-XX	RAA_TA_kom_poveikiai	SRT-XX MSA	-	Norma	Suveikė	-	Ne
500	330_TP_E_SK	10	SRT-XX	RAA_TA_kom_poveikiai	SRT-XX A	-	Norma	Suveikė	-	Ne
501	330_TP_E_SK	10	SRT-XX	RAA_TA_kom_poveikiai	SRT-XX lanko apsauga	-	Norma	Suveikė	-	Ne
502	330_TP_E_SK	10	SRT-XX	RAA_TA_kom_poveikiai	SRT-XX prijunginio kabelyje U	-	Nėra	Yra	-	Ne
503	330_TP_E_SK	10	SRT-XX	RAA_TA_kom_poveikiai	SRT-XX JRĮ	-	Norma	Suveikė	-	Ne
504	330_TP_E_SK	10	SRT-XX	RAA_TA_kom_poveikiai	SRT-XX įjungimo grandinė	-	Norma	Gedimas	-	Ne
505	330_TP_E_SK	10	SRT-XX	RAA_TA_kom_poveikiai	SRT-XX išjungimo grandinė	-	Norma	Gedimas	-	Ne
506	330_TP_E_SK	10	SRT-XX	RAA_TA_kom_poveikiai	SRT-XX pavara	-	Neparuošta	Paruošta	-	Ne
507	330_TP_E_SK	10	RT-X	RAA_TA_kom_poveikiai	RT-X Dif.	-	Norma	Suveikė	-	Ne
508	330_TP_E_SK	10	RT-X	RAA_TA_kom_poveikiai	RT-X Dj (į išjungimą)	-	Norma	Suveikė	-	Ne
509	330_TP_E_SK	10	RT-X	RAA_TA_kom_poveikiai	RT-X Dj (į signalą)	-	Norma	Suveikė	-	Ne
510	330_TP_E_SK	10	RT-X	RAA_TA_kom_poveikiai	RT-X ĮR atšakų perjungiklio Dj (į išjungimą)	-	Norma	Suveikė	-	Ne
511	330_TP_E_SK	10	RT-X	RAA_TA_kom_poveikiai	RT-X ĮR atšakų perjungiklio Dj (į signalą)	-	Norma	Suveikė	-	Ne
512	330_TP_E_SK	10	RT-X	RAA_TA_kom_poveikiai	RT-X ĮR TA	-	Norma	Suveikė	-	Ne
513	330_TP_E_SK	10	RT-X	RAA_TA_kom_poveikiai	RT-X žemas alyvos lygis	-	Norma	Suveikė	-	Ne

Eil.nr	Objektas	U [kV]	Prijunginys	TS grupė	TS pavadinimas	Būsena_00	Būsena_01(0)	Būsena_10(1)	Būsena_11	TS_kaupimas
514	330_TP_E_SK	10	RT-X	RAA_TA_kom_poveikiai	RT-X aukšta alyvos T (T≥XXX C)	-	Norma	Suveikė	-	Ne
515	330_TP_E_SK	10	RT-X	RAA_TA_kom_poveikiai	RT-X ĮR atšakų perjungiklis pasiekė apatinę ribą	-	Norma	Suveikė	-	Ne
516	330_TP_E_SK	10	RT-X	RAA_TA_kom_poveikiai	RT-X ĮR atšakų perjungiklis pasiekė viršutinę ribą	-	Norma	Suveikė	-	Ne
517	330_TP_E_SK	10	RT-X	RAA_TA_kom_poveikiai	RT-X ĮR blokuotas nuo Imax (I≥XXX A)	-	Norma	Suveikė	-	Ne
518	330_TP_E_SK	10	RT-X	RAA_TA_kom_poveikiai	RT-X ĮR blokuotas išjungus RT-XX RAA	-	Norma	Suveikė	-	Ne
519	330_TP_E_SK	10	RT-XX	RAA_TA_kom_poveikiai	RT-XX MSA	-	Norma	Suveikė	-	Ne
520	330_TP_E_SK	10	RT-XX	RAA_TA_kom_poveikiai	RT-XX MSA pagreit.	-	Norma	Suveikė	-	Ne
521	330_TP_E_SK	10	RT-XX	RAA_TA_kom_poveikiai	RT-XX apsaugų pagreit.	-	Norma	Suveikė	-	Ne
522	330_TP_E_SK	10	RT-XX	RAA_TA_kom_poveikiai	RT-XX A	-	Norma	Suveikė	-	Ne
523	330_TP_E_SK	10	RT-XX	RAA_TA_kom_poveikiai	RT-XX lanko apsauga	-	Norma	Suveikė	-	Ne
524	330_TP_E_SK	10	RT-XX	RAA_TA_kom_poveikiai	RT-XX prijunginio kabelyje U	-	Nėra	Yra	-	Ne
525	330_TP_E_SK	10	RT-XX	RAA_TA_kom_poveikiai	RT-XX U min	-	Norma	Suveikė	-	Ne
526	330_TP_E_SK	10	RT-XX	RAA_TA_kom_poveikiai	RT-XX išjungimas nuo RT-X Dj	-	Norma	Suveikė	-	Ne
527	330_TP_E_SK	10	RT-XX	RAA_TA_kom_poveikiai	RT-XX įjungimo blokavimas dėl sinchronizmo kontrolės	-	Norma	Suveikė	-	Ne
528	330_TP_E_SK	10	RT-XX	RAA_TA_kom_poveikiai	RT-XX išjungimas nuo RT-X Dif.	-	Norma	Suveikė	-	Ne
529	330_TP_E_SK	10	RT-XX	RAA_TA_kom_poveikiai	RT-XX JRĮ	-	Norma	Suveikė	-	Ne
530	330_TP_E_SK	10	RT-XX	RAA_TA_kom_poveikiai	RT-XX įjungimo grandinė	-	Norma	Gedimas	-	Ne
531	330_TP_E_SK	10	RT-XX	RAA_TA_kom_poveikiai	RT-XX išjungimo grandinė	-	Norma	Gedimas	-	Ne
532	330_TP_E_SK	10	RT-XX	RAA_TA_kom_poveikiai	RT-XX pavara	-	Neparuošta	Paruošta	-	Ne
533	330_TP_E_SK	10	TS-XX	RAA_TA_kom_poveikiai	TS-XX ARĮ	-	Norma	Suveikė	-	Ne
534	330_TP_E_SK	10	TS-XX	RAA_TA_kom_poveikiai	TS-XX MSA	-	Norma	Suveikė	-	Ne
535	330_TP_E_SK	10	TS-XX	RAA_TA_kom_poveikiai	TS-XX prijunginio kabelyje U	-	Nėra	Yra	-	Ne
536	330_TP_E_SK	10	TS-XX	RAA_TA_kom_poveikiai	TS-XX JRĮ	-	Norma	Suveikė	-	Ne
537	330_TP_E_SK	10	TS-XX	RAA_TA_kom_poveikiai	TS-XX įjungimo grandinė	-	Norma	Gedimas	-	Ne
538	330_TP_E_SK	10	TS-XX	RAA_TA_kom_poveikiai	TS-XX išjungimo grandinė	-	Norma	Gedimas	-	Ne
539	330_TP_E_SK	10	TS-XX	RAA_TA_kom_poveikiai	TS-XX pavara	-	Neparuošta	Paruošta	-	Ne
540	330_TP_E_SK	10	L-XXX	RAA_TA_kom_poveikiai	L-XXX MSA	-	Norma	Suveikė	-	Ne
541	330_TP_E_SK	10	L-XXX	RAA_TA_kom_poveikiai	L-XXX A	-	Norma	Suveikė	-	Ne
542	330_TP_E_SK	10	L-XXX	RAA_TA_kom_poveikiai	L-XXX ARĮ	-	Norma	Suveikė	-	Ne
543	330_TP_E_SK	10	L-XXX	RAA_TA_kom_poveikiai	L-XXX lanko apsauga	-	Norma	Suveikė	-	Ne
544	330_TP_E_SK	10	L-XXX	RAA_TA_kom_poveikiai	L-XXX prijunginio kabelyje U	-	Nėra	Yra	-	Ne
545	330_TP_E_SK	10	L-XXX	RAA_TA_kom_poveikiai	L-XXX JRĮ	-	Norma	Suveikė	-	Ne
546	330_TP_E_SK	10	L-XXX	RAA_TA_kom_poveikiai	L-XXX įjungimo grandinė	-	Norma	Gedimas	-	Ne
547	330_TP_E_SK	10	L-XXX	RAA_TA_kom_poveikiai	L-XXX išjungimo grandinė (n)	-	Norma	Gedimas	-	Ne
548	330_TP_E_SK	10	L-XXX	RAA_TA_kom_poveikiai	L-XXX pavara	-	Neparuošta	Paruošta	-	Ne
549	330_TP_E_SK	10	AT-XX	Vald_darbo_RAA_RFVT_TA_būsenos	AT-XX RAA nuostatų grupė (n)	-	Išjungta	Įjungta	-	Ne
550	330_TP_E_SK	10	AT-XX	Vald_darbo_RAA_RFVT_TA_būsenos	ĮT-XX (AT-XX RAA) U grandinių aj (USĮ gnybtynas)	-	Išjungtas	Įjungtas	-	Ne
551	330_TP_E_SK	10	AT-XX	Vald_darbo_RAA_RFVT_TA_būsenos	ĮT-XX (AT-XX EEA) U grandinių aj (USĮ gnybtynas)	-	Išjungtas	Įjungtas	-	Ne
552	330_TP_E_SK	10	AT-XX	Vald_darbo_RAA_RFVT_TA_būsenos	AT-XX išjungimas nuo AT-X apsaugų (RFVT)	-	Išjungta	Įjungta	-	Ne
553	330_TP_E_SK	10	AT-XX	Vald_darbo_RAA_RFVT_TA_būsenos	Š-XXX (330) DJ ir AT-XXX (110) įvadinių DJ išjungimas nuo AT-XX JRĮ (RFVT/LRFVT)	-	Išjungta	Įjungta	-	Ne
554	330_TP_E_SK	10	AT-XX	Vald_darbo_RAA_RFVT_TA_būsenos	AT-XX JRĮ (RFVT/LRFVT)	-	Išjungta	Įjungta	-	Ne
555	330_TP_E_SK	10	AT-XX	Vald_darbo_RAA_RFVT_TA_būsenos	AT-XX AKĮ (RFVT/LRFVT)	-	Išjungta	Įjungta	-	Ne
556	330_TP_E_SK	10	AT-XX	Vald_darbo_RAA_RFVT_TA_būsenos	AT-XX prijunginio nuotolinio valdymo režimas	-	DVS	Valdiklis	-	Ne
557	330_TP_E_SK	10	AT-XX	Vald_darbo_RAA_RFVT_TA_būsenos	AT-XX valdymo režimo raktas (narvelyje)	Išjungtas	Nuotolinis	Vietinis	Klaida	Ne
558	330_TP_E_SK	10	AT-XX	Vald_darbo_RAA_RFVT_TA_būsenos	AT-XX-0 valdymo režimo raktas (pavaroje)	Išjungtas	Nuotolinis	Vietinis	Klaida	Ne
559	330_TP_E_SK	10	AT-XX	Vald_darbo_RAA_RFVT_TA_būsenos	AT-XX-ž valdymo režimo raktas (pavaroje)	Išjungtas	Nuotolinis	Vietinis	Klaida	Ne
560	330_TP_E_SK	10	AT-XX	Vald_darbo_RAA_RFVT_TA_būsenos	AT-XX pavaros aj	-	Išjungtas	Įjungtas	-	Ne
561	330_TP_E_SK	10	AT-XX	Vald_darbo_RAA_RFVT_TA_būsenos	AT-XX-0 pavaros ir valdymo grandinių aj	-	Išjungtas	Įjungtas	-	Ne
562	330_TP_E_SK	10	AT-XX	Vald_darbo_RAA_RFVT_TA_būsenos	AT-XX-ž pavaros ir valdymo grandinių aj	-	Išjungtas	Įjungtas	-	Ne
563	330_TP_E_SK	10	ŠRE-X	Vald_darbo_RAA_RFVT_TA_būsenos	ŠRE-X RAA nuostatų grupė (n)	-	Išjungta	Įjungta	-	Ne
564	330_TP_E_SK	10	ŠRE-X	Vald_darbo_RAA_RFVT_TA_būsenos	ŠRE-X valdymas pagal (330) ĮT-XXX U (RFVT/LRFVT)	-	Išjungtas	Įjungtas	-	Ne
565	330_TP_E_SK	10	ŠRE-X	Vald_darbo_RAA_RFVT_TA_būsenos	ŠRE-X valdymas pagal (110) ĮT-XXX U (RFVT/LRFVT)	-	Išjungtas	Įjungtas	-	Ne
566	330_TP_E_SK	10	ŠRE-X	Vald_darbo_RAA_RFVT_TA_būsenos	ŠRE-X automatika (RFVT/LRFVT)	-	Išjungta	Įjungta	-	Ne
567	330_TP_E_SK	10	ŠRE-X	Vald_darbo_RAA_RFVT_TA_būsenos	ŠRE-X RFVT nuotolinio valdymo režimas	-	DVS	Valdiklis	-	Ne
568	330_TP_E_SK	10	ŠRE-XX	Vald_darbo_RAA_RFVT_TA_būsenos	ŠRE-XX RAA nuostatų grupė (n)	-	Išjungta	Įjungta	-	Ne
569	330_TP_E_SK	10	ŠRE-XX	Vald_darbo_RAA_RFVT_TA_būsenos	ŠRE-XX JRĮ (RFVT/LRFVT)	-	Išjungta	Įjungta	-	Ne
570	330_TP_E_SK	10	ŠRE-XX	Vald_darbo_RAA_RFVT_TA_būsenos	ŠRE-XX prijunginio nuotolinio valdymo režimas	-	DVS	Valdiklis	-	Ne
571	330_TP_E_SK	10	ŠRE-XX	Vald_darbo_RAA_RFVT_TA_būsenos	ŠRE-XX valdymo režimo raktas (narvelyje)	Išjungtas	Nuotolinis	Vietinis	Klaida	Ne
572	330_TP_E_SK	10	ŠRE-XX	Vald_darbo_RAA_RFVT_TA_būsenos	ŠRE-XX pavaros aj	-	Išjungtas	Įjungtas	-	Ne
573	330_TP_E_SK	10	SRT-XX	Vald_darbo_RAA_RFVT_TA_būsenos	SRT-XX RAA nuostatų grupė (n)	-	Išjungta	Įjungta	-	Ne

Eil.nr	Objektas	U [kV]	Prijunginys	TS grupė	TS pavadinimas	Būsena_00	Būsena_01(0)	Būsena_10(1)	Būsena_11	TS_kaupimas
574	330_TP_E_SK	10	SRT-XX	Vald_darbo_RAA_RFVT_TA_būsenos	SRT-XX JRĮ (RFVT/LRFVT)	-	Išjungta	Įjungta	-	Ne
575	330_TP_E_SK	10	SRT-XX	Vald_darbo_RAA_RFVT_TA_būsenos	SRT-XX prijunginio nuotolinio valdymo režimas	-	DVS	Valdiklis	-	Ne
576	330_TP_E_SK	10	SRT-XX	Vald_darbo_RAA_RFVT_TA_būsenos	SRT-XX valdymo režimo raktas (narvelyje)	Išjungtas	Nuotolinis	Vietinis	Klaida	Ne
577	330_TP_E_SK	10	SRT-XX	Vald_darbo_RAA_RFVT_TA_būsenos	SRT-XX pavaros aj	-	Išjungtas	Įjungtas	-	Ne
578	330_TP_E_SK	10	ŠX-XX	Vald_darbo_RAA_RFVT_TA_būsenos	ĮT-XX RAA U grandinių aj (USĮ gnybtynas)	-	Išjungtas	Įjungtas	-	Ne
579	330_TP_E_SK	10	ŠX-XX	Vald_darbo_RAA_RFVT_TA_būsenos	ĮT-XX EEA U grandinių aj (USĮ gnybtynas)	-	Išjungtas	Įjungtas	-	Ne
580	330_TP_E_SK	10	RT-X	Vald_darbo_RAA_RFVT_TA_būsenos	RT-X RAA nuostatų grupė (n)	-	Išjungta	Įjungta	-	Ne
581	330_TP_E_SK	10	RT-X	Vald_darbo_RAA_RFVT_TA_būsenos	RT-XX ĮT (RT-X RAA) U grandinių aj (USĮ gnybtynas)	-	Išjungtas	Įjungtas	-	Ne
582	330_TP_E_SK	10	RT-X	Vald_darbo_RAA_RFVT_TA_būsenos	RT-XX ĮT (RT-X EEA) U grandinių aj (USĮ gnybtynas)	-	Išjungtas	Įjungtas	-	Ne
583	330_TP_E_SK	10	RT-X	Vald_darbo_RAA_RFVT_TA_būsenos	RT-X ĮR valdymas pagal ĮT-XX U (RFVT/LRFVT)	-	Išjungta	Įjungta	-	Ne
584	330_TP_E_SK	10	RT-X	Vald_darbo_RAA_RFVT_TA_būsenos	RT-X Dį (RFVT/LRFVT)	-	Išjungta	Įjungta	-	Ne
585	330_TP_E_SK	10	RT-X	Vald_darbo_RAA_RFVT_TA_būsenos	RT-X ĮR atšakų perjungiklio Dį (RFVT/LRFVT)	-	Išjungta	Įjungta	-	Ne
586	330_TP_E_SK	10	RT-X	Vald_darbo_RAA_RFVT_TA_būsenos	RT-X RFVT nuotolinio valdymo režimas	-	DVS	Valdiklis	-	Ne
587	330_TP_E_SK	10	RT-X	Vald_darbo_RAA_RFVT_TA_būsenos	RT-X ĮR nuotolinio valdymo režimas	-	DVS	Valdiklis	-	Ne
588	330_TP_E_SK	10	RT-X	Vald_darbo_RAA_RFVT_TA_būsenos	RT-X ĮR U reguliavimo režimas	-	Automatinis	Rankinis	-	Ne
589	330_TP_E_SK	10	RT-X	Vald_darbo_RAA_RFVT_TA_būsenos	RT-X ĮR valdymo režimo raktas (pavaroje)	Išjungtas	Nuotolinis	Vietinis	Klaida	Ne
590	330_TP_E_SK	10	RT-X	Vald_darbo_RAA_RFVT_TA_būsenos	RT-X ĮR atšakų perjungiklio pavaros aj	-	Išjungtas	Įjungtas	-	Ne
591	330_TP_E_SK	10	RT-X	Vald_darbo_RAA_RFVT_TA_būsenos	RT-X ĮR atšakų perjungiklio valdymo grandinių aj	-	Išjungtas	Įjungtas	-	Ne
592	330_TP_E_SK	10	RT-XX	Vald_darbo_RAA_RFVT_TA_būsenos	RT-XX RAA nuostatų grupė (n)	-	Išjungta	Įjungta	-	Ne
593	330_TP_E_SK	10	RT-XX	Vald_darbo_RAA_RFVT_TA_būsenos	AT-XX išjungimas nuo RT-XX JRĮ (RFVT/LRFVT)	-	Išjungta	Įjungta	-	Ne
594	330_TP_E_SK	10	RT-XX	Vald_darbo_RAA_RFVT_TA_būsenos	TS-XX išjungimas nuo RT-XX JRĮ (RFVT/LRFVT)	-	Išjungta	Įjungta	-	Ne
595	330_TP_E_SK	10	RT-XX	Vald_darbo_RAA_RFVT_TA_būsenos	RT-XX išjungimas nuo RT-X Dif. (RFVT/LRFVT)	-	Išjungta	Įjungta	-	Ne
596	330_TP_E_SK	10	RT-XX	Vald_darbo_RAA_RFVT_TA_būsenos	RT-XX išjungimas nuo RT-X Dį (RFVT/LRFVT)	-	Išjungta	Įjungta	-	Ne
597	330_TP_E_SK	10	RT-XX	Vald_darbo_RAA_RFVT_TA_būsenos	RT-XX prijunginio nuotolinio valdymo režimas	-	DVS	Valdiklis	-	Ne
598	330_TP_E_SK	10	RT-XX	Vald_darbo_RAA_RFVT_TA_būsenos	RT-XX valdymo režimo raktas (narvelyje)	Išjungtas	Nuotolinis	Vietinis	Klaida	Ne
599	330_TP_E_SK	10	RT-XX	Vald_darbo_RAA_RFVT_TA_būsenos	RT-XX pavaros aj	-	Išjungtas	Įjungtas	-	Ne
600	330_TP_E_SK	10	TS-XX	Vald_darbo_RAA_RFVT_TA_būsenos	TS-XX RAA nuostatų grupė (n)	-	Išjungta	Įjungta	-	Ne
601	330_TP_E_SK	10	TS-XX	Vald_darbo_RAA_RFVT_TA_būsenos	TS-XX JRĮ (RFVT/LRFVT)	-	Išjungta	Įjungta	-	Ne
602	330_TP_E_SK	10	TS-XX	Vald_darbo_RAA_RFVT_TA_būsenos	TS-XX ARĮ (RFVT/LRFVT)	-	Išjungta	Įjungta	-	Ne
603	330_TP_E_SK	10	TS-XX	Vald_darbo_RAA_RFVT_TA_būsenos	TS-XX prijunginio nuotolinio valdymo režimas	-	DVS	Valdiklis	-	Ne
604	330_TP_E_SK	10	TS-XX	Vald_darbo_RAA_RFVT_TA_būsenos	TS-XX valdymo režimo raktas (narvelyje)	Išjungtas	Nuotolinis	Vietinis	Klaida	Ne
605	330_TP_E_SK	10	TS-XX	Vald_darbo_RAA_RFVT_TA_būsenos	TS-XX pavaros aj	-	Išjungtas	Įjungtas	-	Ne
606	330_TP_E_SK	10	L-XXX	Vald_darbo_RAA_RFVT_TA_būsenos	L-XXX RAA nuostatų grupė (n)	-	Išjungta	Įjungta	-	Ne
607	330_TP_E_SK	10	L-XXX	Vald_darbo_RAA_RFVT_TA_būsenos	L-XXX ARĮ (RFVT/LRFVT)	-	Išjungta	Įjungta	-	Ne
608	330_TP_E_SK	10	L-XXX	Vald_darbo_RAA_RFVT_TA_būsenos	L-XXX JRĮ (RFVT/LRFVT)	-	Išjungta	Įjungta	-	Ne
609	330_TP_E_SK	10	L-XXX	Vald_darbo_RAA_RFVT_TA_būsenos	L-XXX prijunginio nuotolinio valdymo režimas	-	DVS	Valdiklis	-	Ne
610	330_TP_E_SK	10	L-XXX	Vald_darbo_RAA_RFVT_TA_būsenos	L-XXX valdymo režimo raktas (narvelyje)	Išjungtas	Nuotolinis	Vietinis	Klaida	Ne
611	330_TP_E_SK	10	L-XXX	Vald_darbo_RAA_RFVT_TA_būsenos	L-XXX pavaros aj	-	Išjungtas	Įjungtas	-	Ne
612	330_TP_E_SK	10	L-XXX	Vald_darbo_RAA_RFVT_TA_būsenos	ĮT-XX (L-XXX EEA) U grandinių maitinimo aj	-	Išjungtas	Įjungtas	-	Ne
613	E	Ugen	G-X	Jungtuvo_skyriklio_įžemiklio_padėtis	Jungtuvo padėtis	Tarpinė	Išjungtas	Įjungtas	Klaida	Taip
614	E	Ugen	G-X	Jungtuvo_skyriklio_įžemiklio_padėtis	Skyriklio padėtis	Tarpinė	Išjungtas	Įjungtas	Klaida	Taip
615	400_330_TP_E_SK	400-330	LN XXX	RAA_monitoringas	LN XXX RAA terminalo XXX aj	-	Išjungtas	Įjungtas	-	Ne
616	400_330_TP_E_SK	400-330	LN XXX	RAA_monitoringas	LN XXX RAA terminalo XXX BI aj	-	Išjungtas	Įjungtas	-	Ne
617	400_330_TP_E_SK	400-330	LN XXX	RAA_monitoringas	LN XXX RAA terminalo XXX ryšio keitiklio su TSPĮ aj	-	Išjungtas	Įjungtas	-	Ne
618	400_330_TP_E_SK	400-330	LN XXX	RAA_monitoringas	LN XXX RAA dvipozicinių relių aj	-	Išjungtas	Įjungtas	-	Ne
619	400_330_TP_E_SK	400-330	LN XXX	RAA_monitoringas	LN XXX RAA tarpinių relių aj	-	Išjungtas	Įjungtas	-	Ne
620	400_330_TP_E_SK	400-330	LN XXX	RAA_monitoringas	LN XXX RAA terminalo XXX fizinė sąsaja	-	Norma	Gedimas	-	Ne
621	400_330_TP_E_SK	400-330	LN XXX	RAA_monitoringas	LN XXX RAA terminalas XXX	-	Norma	Gedimas	-	Ne
622	400_330_TP_E_SK	400-330	LN XXX	RAA_monitoringas	LN XXX RAA terminalo XXX U grandinės	-	Norma	Gedimas	-	Ne
623	400_330_TP_E_SK	400-330	LN XXX	RAA_monitoringas	LN XXX RAA terminalo XXX I grandinės	-	Norma	Gedimas	-	Ne
624	400_330_TP_E_SK	400-330	LN XXX	RAA_monitoringas	TSPĮ duomenų mainai su LN XXX RAA terminalu XXX	-	Aktyvūs	Neaktyvūs	-	Ne
625	400_330_TP_E_SK	400-330	LN XXX	RAA_monitoringas	LN XXX valdiklio XXX aj	-	Išjungtas	Įjungtas	-	Ne
626	400_330_TP_E_SK	400-330	LN XXX	RAA_monitoringas	LN XXX valdiklio XXX ryšio keitiklio su TSPĮ aj	-	Išjungtas	Įjungtas	-	Ne
627	400_330_TP_E_SK	400-330	LN XXX	RAA_monitoringas	LN XXX valdiklio XXX fizinė sąsaja	-	Norma	Gedimas	-	Ne
628	400_330_TP_E_SK	400-330	LN XXX	RAA_monitoringas	LN XXX valdiklis XXX	-	Norma	Gedimas	-	Ne
629	400_330_TP_E_SK	400-330	LN XXX	RAA_monitoringas	LN XXX valdiklio XXX U grandinės	-	Norma	Gedimas	-	Ne
630	400_330_TP_E_SK	400-330	LN XXX	RAA_monitoringas	LN XXX valdiklio XXX I grandinės	-	Norma	Gedimas	-	Ne
631	400_330_TP_E_SK	400-330	LN XXX	RAA_monitoringas	TSPĮ duomenų mainai su LN XXX valdikliu XXX	-	Aktyvūs	Neaktyvūs	-	Ne
632	400_330_TP_E_SK	400-330	LN XXX	RAA_monitoringas	LN XXX TPĮ aj	-	Išjungtas	Įjungtas	-	Ne
633	400_330_TP_E_SK	400-330	LN XXX	RAA_monitoringas	LN XXX TPĮ	-	Norma	Gedimas	-	Ne

Eil.nr	Objektas	U [kV]	Prijunginys	TS grupė	TS pavadinimas	Būsena_00	Būsena_01(0)	Būsena_10(1)	Būsena_11	TS_kaupimas
634	400_330_TP_E_SK	400-330	LN XXX	RAA_monitoringas	LN XXX TPĮ ryšio kanalas	-	Norma	Gedimas	-	Ne
635	400_330_TP_E_SK	400-330	LX-XXX	RAA_monitoringas	LX-XXX RAA terminalo XXX aj	-	Išjungtas	Įjungtas	-	Ne
636	400_330_TP_E_SK	400-330	LX-XXX	RAA_monitoringas	LX-XXX RAA terminalo XXX BI aj	-	Išjungtas	Įjungtas	-	Ne
637	400_330_TP_E_SK	400-330	LX-XXX	RAA_monitoringas	LX-XXX RAA terminalo XXX ryšio keitiklio su TSPĮ aj	-	Išjungtas	Įjungtas	-	Ne
638	400_330_TP_E_SK	400-330	LX-XXX	RAA_monitoringas	LX-XXX RAA terminalo XXX fizinė sąsaja	-	Norma	Gedimas	-	Ne
639	400_330_TP_E_SK	400-330	LX-XXX	RAA_monitoringas	LX-XXX RAA terminalas XXX	-	Norma	Gedimas	-	Ne
640	400_330_TP_E_SK	400-330	LX-XXX	RAA_monitoringas	LX-XXX RAA terminalo XXX U grandinės	-	Norma	Gedimas	-	Ne
641	400_330_TP_E_SK	400-330	LX-XXX	RAA_monitoringas	LX-XXX RAA terminalo XXX I grandinės	-	Norma	Gedimas	-	Ne
642	400_330_TP_E_SK	400-330	LX-XXX	RAA_monitoringas	TSPĮ duomenų mainai su LX-XXX RAA terminalu XXX	-	Aktyvūs	Neaktyvūs	-	Ne
643	400_330_TP_E_SK	400-330	LX-XXX	RAA_monitoringas	LX-XXX valdiklio XXX XXXX aj	-	Išjungtas	Įjungtas	-	Ne
644	400_330_TP_E_SK	400-330	LX-XXX	RAA_monitoringas	LX-XXX valdiklio XXX ryšio keitiklio su TSPĮ aj	-	Išjungtas	Įjungtas	-	Ne
645	400_330_TP_E_SK	400-330	LX-XXX	RAA_monitoringas	LX-XXX valdiklio XXX fizinė sąsaja	-	Norma	Gedimas	-	Ne
646	400_330_TP_E_SK	400-330	LX-XXX	RAA_monitoringas	LX-XXX valdiklis XXX	-	Norma	Gedimas	-	Ne
647	400_330_TP_E_SK	400-330	LX-XXX	RAA_monitoringas	LX-XXX valdiklio XXX U grandinės	-	Norma	Gedimas	-	Ne
648	400_330_TP_E_SK	400-330	LX-XXX	RAA_monitoringas	LX-XXX valdiklio XXX I grandinės	-	Norma	Gedimas	-	Ne
649	400_330_TP_E_SK	400-330	LX-XXX	RAA_monitoringas	TSPĮ duomenų mainai su LX-XXX valdikliu XXX	-	Aktyvūs	Neaktyvūs	-	Ne
650	400_330_TP_E_SK	400-330	AT-X	RAA_monitoringas	AT-X RAA terminalo XXX aj	-	Išjungtas	Įjungtas	-	Ne
651	400_330_TP_E_SK	400-330	AT-X	RAA_monitoringas	AT-X RAA terminalo XXX BI aj	-	Išjungtas	Įjungtas	-	Ne
652	400_330_TP_E_SK	400-330	AT-X	RAA_monitoringas	AT-X RAA terminalo XXX ryšio keitiklio su TSPĮ aj	-	Išjungtas	Įjungtas	-	Ne
653	400_330_TP_E_SK	400-330	AT-X	RAA_monitoringas	AT-X RAA dvipozicinių relių aj	-	Išjungtas	Įjungtas	-	Ne
654	400_330_TP_E_SK	400-330	AT-X	RAA_monitoringas	AT-X RAA tarpinių relių aj	-	Išjungtas	Įjungtas	-	Ne
655	400_330_TP_E_SK	400-330	AT-X	RAA_monitoringas	AT-X RAA terminalo XXX fizinė sąsaja	-	Norma	Gedimas	-	Ne
656	400_330_TP_E_SK	400-330	AT-X	RAA_monitoringas	AT-X RAA terminalas XXX	-	Norma	Gedimas	-	Ne
657	400_330_TP_E_SK	400-330	AT-X	RAA_monitoringas	AT-X RAA terminalo XXX U grandinės	-	Norma	Gedimas	-	Ne
658	400_330_TP_E_SK	400-330	AT-X	RAA_monitoringas	AT-X RAA terminalas XXX I grandinės	-	Norma	Gedimas	-	Ne
659	400_330_TP_E_SK	400-330	AT-X	RAA_monitoringas	TSPĮ duomenų mainai su AT-X RAA terminalu XXX	-	Aktyvūs	Neaktyvūs	-	Ne
660	400_330_TP_E_SK	400-330	AT-X	RAA_monitoringas	AT-X valdiklio XXX aj	-	Išjungtas	Įjungtas	-	Ne
661	400_330_TP_E_SK	400-330	AT-X	RAA_monitoringas	AT-X valdiklio XXX ryšio keitiklio su TSPĮ aj	-	Išjungtas	Įjungtas	-	Ne
662	400_330_TP_E_SK	400-330	AT-X	RAA_monitoringas	AT-X valdiklio XXX fizinė sąsaja	-	Norma	Gedimas	-	Ne
663	400_330_TP_E_SK	400-330	AT-X	RAA_monitoringas	AT-X valdiklis XXX	-	Norma	Gedimas	-	Ne
664	400_330_TP_E_SK	400-330	AT-X	RAA_monitoringas	AT-X valdiklio XXX U grandinės	-	Norma	Gedimas	-	Ne
665	400_330_TP_E_SK	400-330	AT-X	RAA_monitoringas	AT-X valdiklio XXX I grandinės	-	Norma	Gedimas	-	Ne
666	400_330_TP_E_SK	400-330	AT-X	RAA_monitoringas	AT-X ĮR valdiklio XXX lygiagretaus darbo duomenų šyna	-	Norma	Gedimas	-	Ne
667	400_330_TP_E_SK	400-330	AT-X	RAA_monitoringas	TSPĮ duomenų mainai su AT-X valdikliu XXX	-	Aktyvūs	Neaktyvūs	-	Ne
668	400_330_TP_E_SK	400-330	VŠR-X	RAA_monitoringas	VŠR-X AVS (automatinio valdymo sistema)	-	Norma	Gedimas	-	Ne
669	400_330_TP_E_SK	400-330	VŠR-X	RAA_monitoringas	VŠR-X RAA terminalo XXX aj	-	Išjungtas	Įjungtas	-	Ne
670	400_330_TP_E_SK	400-330	VŠR-X	RAA_monitoringas	VŠR-X RAA terminalo XXX BI aj	-	Išjungtas	Įjungtas	-	Ne
671	400_330_TP_E_SK	400-330	VŠR-X	RAA_monitoringas	VŠR-X RAA terminalo XXX ryšio keitiklio su TSPĮ aj	-	Išjungtas	Įjungtas	-	Ne
672	400_330_TP_E_SK	400-330	VŠR-X	RAA_monitoringas	VŠR-X RAA dvipozicinių relių aj	-	Išjungtas	Įjungtas	-	Ne
673	400_330_TP_E_SK	400-330	VŠR-X	RAA_monitoringas	VŠR-X RAA tarpinių relių aj	-	Išjungtas	Įjungtas	-	Ne
674	400_330_TP_E_SK	400-330	VŠR-X	RAA_monitoringas	VŠR-X RAA terminalo XXX fizinė sąsaja	-	Norma	Gedimas	-	Ne
675	400_330_TP_E_SK	400-330	VŠR-X	RAA_monitoringas	VŠR-X RAA terminalas XXX	-	Norma	Gedimas	-	Ne
676	400_330_TP_E_SK	400-330	VŠR-X	RAA_monitoringas	VŠR-X RAA terminalo XXX U grandinės	-	Norma	Gedimas	-	Ne
677	400_330_TP_E_SK	400-330	VŠR-X	RAA_monitoringas	VŠR-X RAA terminalo XXX I grandinės	-	Norma	Gedimas	-	Ne
678	400_330_TP_E_SK	400-330	VŠR-X	RAA_monitoringas	TSPĮ duomenų mainai su VŠR-X RAA terminalu XXX	-	Aktyvūs	Neaktyvūs	-	Ne
679	400_330_TP_E_SK	400-330	VŠR-X	RAA_monitoringas	VŠR-X valdiklio XXX aj	-	Išjungtas	Įjungtas	-	Ne
680	400_330_TP_E_SK	400-330	VŠR-X	RAA_monitoringas	VŠR-X valdiklio XXX ryšio keitiklio su TSPĮ aj	-	Išjungtas	Įjungtas	-	Ne
681	400_330_TP_E_SK	400-330	VŠR-X	RAA_monitoringas	VŠR-X valdiklio XXX fizinė sąsaja	-	Norma	Gedimas	-	Ne
682	400_330_TP_E_SK	400-330	VŠR-X	RAA_monitoringas	VŠR-X valdiklis XXX	-	Norma	Gedimas	-	Ne
683	400_330_TP_E_SK	400-330	VŠR-X	RAA_monitoringas	VŠR-X valdiklio XXX U grandinės	-	Norma	Gedimas	-	Ne
684	400_330_TP_E_SK	400-330	VŠR-X	RAA_monitoringas	VŠR-X valdiklio XXX I grandinės	-	Norma	Gedimas	-	Ne
685	400_330_TP_E_SK	400-330	VŠR-X	RAA_monitoringas	TSPĮ duomenų mainai su VŠR-X valdikliu XXX	-	Aktyvūs	Neaktyvūs	-	Ne
686	400_330_TP_E_SK	400-330	VŠR-XXX	RAA_monitoringas	VŠR-XXX RAA terminalo XXX aj	-	Išjungtas	Įjungtas	-	Ne
687	400_330_TP_E_SK	400-330	VŠR-XXX	RAA_monitoringas	VŠR-XXX RAA terminalo XXX BI aj	-	Išjungtas	Įjungtas	-	Ne
688	400_330_TP_E_SK	400-330	VŠR-XXX	RAA_monitoringas	VŠR-XXX RAA terminalo XXX ryšio keitiklio su TSPĮ aj	-	Išjungtas	Įjungtas	-	Ne
689	400_330_TP_E_SK	400-330	VŠR-XXX	RAA_monitoringas	VŠR-XXX RAA terminalo XXX fizinė sąsaja	-	Norma	Gedimas	-	Ne
690	400_330_TP_E_SK	400-330	VŠR-XXX	RAA_monitoringas	VŠR-XXX RAA terminalas XXX	-	Norma	Gedimas	-	Ne
691	400_330_TP_E_SK	400-330	VŠR-XXX	RAA_monitoringas	VŠR-XXX RAA terminalo XXX U grandinės	-	Norma	Gedimas	-	Ne
692	400_330_TP_E_SK	400-330	VŠR-XXX	RAA_monitoringas	VŠR-XXX RAA terminalo XXX I grandinės	-	Norma	Gedimas	-	Ne

Eil.nr	Objektas	U [kV]	Prijunginys	TS grupė	TS pavadinimas	Būsena_00	Būsena_01(0)	Būsena_10(1)	Būsena_11	TS_kaupimas
693	400_330_TP_E_SK	400-330	VŠR-XXX	RAA_monitoringas	TSPĮ duomenų mainai su VŠR-XXX RAA terminalu XXX	-	Aktyvūs	Neaktyvūs	-	Ne
694	400_330_TP_E_SK	400-330	VŠR-XXX	RAA_monitoringas	VŠR-XXX valdiklio XXX aj	-	Išjungtas	Įjungtas	-	Ne
695	400_330_TP_E_SK	400-330	VŠR-XXX	RAA_monitoringas	VŠR-XXX valdiklio XXX ryšio keitiklio su TSPĮ aj	-	Išjungtas	Įjungtas	-	Ne
696	400_330_TP_E_SK	400-330	VŠR-XXX	RAA_monitoringas	VŠR-XXX valdiklio XXX fizinė sąsaja	-	Norma	Gedimas	-	Ne
697	400_330_TP_E_SK	400-330	VŠR-XXX	RAA_monitoringas	VŠR-XXX valdiklis XXX	-	Norma	Gedimas	-	Ne
698	400_330_TP_E_SK	400-330	VŠR-XXX	RAA_monitoringas	VŠR-XXX valdiklio XXX U grandinės	-	Norma	Gedimas	-	Ne
699	400_330_TP_E_SK	400-330	VŠR-XXX	RAA_monitoringas	VŠR-XXX valdiklio XXX I grandinės	-	Norma	Gedimas	-	Ne
700	400_330_TP_E_SK	400-330	VŠR-XXX	RAA_monitoringas	TSPĮ duomenų mainai su VŠR-XXX valdikliu XXX	-	Aktyvūs	Neaktyvūs	-	Ne
701	400_330_TP_E_SK	400-330	T-XXX	RAA_monitoringas	T-XXX RAA terminalo XXX aj	-	Išjungtas	Įjungtas	-	Ne
702	400_330_TP_E_SK	400-330	T-XXX	RAA_monitoringas	T-XXX RAA terminalo XXX BI aj	-	Išjungtas	Įjungtas	-	Ne
703	400_330_TP_E_SK	400-330	T-XXX	RAA_monitoringas	T-XXX RAA terminalo XXX ryšio keitiklio su TSPĮ aj	-	Išjungtas	Įjungtas	-	Ne
704	400_330_TP_E_SK	400-330	T-XXX	RAA_monitoringas	T-XXX RAA terminalo XXX fizinė sąsaja	-	Norma	Gedimas	-	Ne
705	400_330_TP_E_SK	400-330	T-XXX	RAA_monitoringas	T-XXX RAA terminalas XXX	-	Norma	Gedimas	-	Ne
706	400_330_TP_E_SK	400-330	T-XXX	RAA_monitoringas	T-XXX RAA terminalo XXX U grandinės	-	Norma	Gedimas	-	Ne
707	400_330_TP_E_SK	400-330	T-XXX	RAA_monitoringas	T-XXX RAA terminalo XXX I grandinės	-	Norma	Gedimas	-	Ne
708	400_330_TP_E_SK	400-330	T-XXX	RAA_monitoringas	TSPĮ duomenų mainai su T-XXX RAA terminalu XXX	-	Aktyvūs	Neaktyvūs	-	Ne
709	400_330_TP_E_SK	400-330	T-XXX	RAA_monitoringas	T-XXX valdiklio XXX aj	-	Išjungtas	Įjungtas	-	Ne
710	400_330_TP_E_SK	400-330	T-XXX	RAA_monitoringas	T-XXX valdiklio XXX ryšio keitiklio su TSPĮ aj	-	Išjungtas	Įjungtas	-	Ne
711	400_330_TP_E_SK	400-330	T-XXX	RAA_monitoringas	T-XXX valdiklio XXX fizinė sąsaja	-	Norma	Gedimas	-	Ne
712	400_330_TP_E_SK	400-330	T-XXX	RAA_monitoringas	T-XXX valdiklis XXX	-	Norma	Gedimas	-	Ne
713	400_330_TP_E_SK	400-330	T-XXX	RAA_monitoringas	T-XXX valdiklio XXX U grandinės	-	Norma	Gedimas	-	Ne
714	400_330_TP_E_SK	400-330	T-XXX	RAA_monitoringas	T-XXX valdiklio XXX I grandinės	-	Norma	Gedimas	-	Ne
715	400_330_TP_E_SK	400-330	T-XXX	RAA_monitoringas	TSPĮ duomenų mainai su T-XXX valdikliu XXX	-	Aktyvūs	Neaktyvūs	-	Ne
716	400_330_TP_E_SK	400-330	TS-XXX	RAA_monitoringas	TS-XXX RAA terminalo XXX aj	-	Išjungtas	Įjungtas	-	Ne
717	400_330_TP_E_SK	400-330	TS-XXX	RAA_monitoringas	TS-XXX RAA terminalo XXX BI aj	-	Išjungtas	Įjungtas	-	Ne
718	400_330_TP_E_SK	400-330	TS-XXX	RAA_monitoringas	TS-XXX RAA terminalo XXX ryšio keitiklio su TSPĮ aj	-	Išjungtas	Įjungtas	-	Ne
719	400_330_TP_E_SK	400-330	TS-XXX	RAA_monitoringas	TS-XXX RAA terminalo XXX fizinė sąsaja	-	Norma	Gedimas	-	Ne
720	400_330_TP_E_SK	400-330	TS-XXX	RAA_monitoringas	TS-XXX RAA terminalas XXX	-	Norma	Gedimas	-	Ne
721	400_330_TP_E_SK	400-330	TS-XXX	RAA_monitoringas	TS-XXX RAA terminalo XXX U grandinės	-	Norma	Gedimas	-	Ne
722	400_330_TP_E_SK	400-330	TS-XXX	RAA_monitoringas	TS-XXX RAA terminalo XXX I grandinės	-	Norma	Gedimas	-	Ne
723	400_330_TP_E_SK	400-330	TS-XXX	RAA_monitoringas	TSPĮ duomenų mainai su TS-XXX RAA terminalu XXX	-	Aktyvūs	Neaktyvūs	-	Ne
724	400_330_TP_E_SK	400-330	TS-XXX	RAA_monitoringas	TS-XXX valdiklio XXX aj	-	Išjungtas	Įjungtas	-	Ne
725	400_330_TP_E_SK	400-330	TS-XXX	RAA_monitoringas	TS-XXX valdiklio XXX ryšio keitklio su TSPĮ aj	-	Išjungtas	Įjungtas	-	Ne
726	400_330_TP_E_SK	400-330	TS-XXX	RAA_monitoringas	TS-XXX valdiklio XXX fizinė sąsaja	-	Norma	Gedimas	-	Ne
727	400_330_TP_E_SK	400-330	TS-XXX	RAA_monitoringas	TS-XXX valdiklis XXX	-	Norma	Gedimas	-	Ne
728	400_330_TP_E_SK	400-330	TS-XXX	RAA_monitoringas	TS-XXX valdiklio XXX U grandinės	-	Norma	Gedimas	-	Ne
729	400_330_TP_E_SK	400-330	TS-XXX	RAA_monitoringas	TS-XXX valdiklio XXX I grandinės	-	Norma	Gedimas	-	Ne
730	400_330_TP_E_SK	400-330	TS-XXX	RAA_monitoringas	TSPĮ duomenų mainai su TS-XXX valdikliu XXX	-	Aktyvūs	Neaktyvūs	-	Ne
731	400_330_TP_E_SK	400-330	Š-XXX	RAA_monitoringas	Š-XXX ŠDA terminalo XXX aj	-	Išjungtas	Įjungtas	-	Ne
732	400_330_TP_E_SK	400-330	Š-XXX	RAA_monitoringas	Š-XXX ŠDA terminalo XXX tarpinių relių aj	-	Išjungtas	Įjungtas	-	Ne
733	400_330_TP_E_SK	400-330	Š-XXX	RAA_monitoringas	Š-XXX ŠDA terminalo XXX fizinė sąsaja	-	Norma	Gedimas	-	Ne
734	400_330_TP_E_SK	400-330	Š-XXX	RAA_monitoringas	Š-XXX ŠDA terminalas XXX	-	Norma	Gedimas	-	Ne
735	400_330_TP_E_SK	400-330	Š-XXX	RAA_monitoringas	Š-XXX ŠDA terminalo XXX I grandinės	-	Norma	Gedimas	-	Ne
736	400_330_TP_E_SK	400-330	Š-XXX	RAA_monitoringas	TSPĮ duomenų mainai su Š-XXX ŠDA terminalu XXX	-	Aktyvūs	Neaktyvūs	-	Ne
737	400_330_TP_E_SK	400-330	Š-XXX	RAA_monitoringas	Š-XXX ŠDA valdiklio XXX aj	-	Išjungtas	Įjungtas	-	Ne
738	400_330_TP_E_SK	400-330	Š-XXX	RAA_monitoringas	Š-XXX ŠDA valdiklio XXX fizinė sąsaja	-	Norma	Gedimas	-	Ne
739	400_330_TP_E_SK	400-330	Š-XXX	RAA_monitoringas	Š-XXX ŠDA valdiklis XXX	-	Norma	Gedimas	-	Ne
740	400_330_TP_E_SK	400-330	Š-XXX	RAA_monitoringas	TSPĮ duomenų mainai su Š-XXX ŠDA valdikliu XXX	-	Aktyvūs	Neaktyvūs	-	Ne
741	330_TP_E_SK	110	EPL (L-XXXXXX)	RAA_monitoringas	L-XXXXXX RAA terminalo XXX aj	-	Išjungtas	Įjungtas	-	Ne
742	330_TP_E_SK	110	EPL (L-XXXXXX)	RAA_monitoringas	L-XXXXXX RAA terminalo XXX BI aj	-	Išjungtas	Įjungtas	-	Ne
743	330_TP_E_SK	110	EPL (L-XXXXXX)	RAA_monitoringas	L-XXXXXX RAA terminalo XXX ryšio keitiklio su TSPĮ aj	-	Išjungtas	Įjungtas	-	Ne
744	330_TP_E_SK	110	EPL (L-XXXXXX)	RAA_monitoringas	L-XXXXXX RAA dvipozicinių relių aj	-	Išjungtas	Įjungtas	-	Ne
745	330_TP_E_SK	110	EPL (L-XXXXXX)	RAA_monitoringas	L-XXXXXX RAA tarpinių relių aj	-	Išjungtas	Įjungtas	-	Ne
746	330_TP_E_SK	110	EPL (L-XXXXXX)	RAA_monitoringas	L-XXXXXX RAA terminalas XXX fizinė sąsaja	-	Norma	Gedimas	-	Ne
747	330_TP_E_SK	110	EPL (L-XXXXXX)	RAA_monitoringas	L-XXXXXX RAA terminalas XXX	-	Norma	Gedimas	-	Ne
748	330_TP_E_SK	110	EPL (L-XXXXXX)	RAA_monitoringas	L-XXXXXX RAA terminalo XXX U grandinės	-	Norma	Gedimas	-	Ne
749	330_TP_E_SK	110	EPL (L-XXXXXX)	RAA_monitoringas	L-XXXXXX RAA terminalo XXX I grandinės	-	Norma	Gedimas	-	Ne
750	330_TP_E_SK	110	EPL (L-XXXXXX)	RAA_monitoringas	TSPĮ duomenų mainai su L-XXXXXX RAA terminalu XXX	-	Aktyvūs	Neaktyvūs	-	Ne
751	330_TP_E_SK	110	EPL (L-XXXXXX)	RAA_monitoringas	L-XXXXXX valdiklio XXX aj	-	Išjungtas	Įjungtas	-	Ne
752	330_TP_E_SK	110	EPL (L-XXXXXX)	RAA_monitoringas	L-XXXXXX valdiklio XXX ryšio keitiklio su TSPĮ aj	-	Išjungtas	Įjungtas	-	Ne

Eil.nr	Objektas	U [kV]	Prijunginys	TS grupė	TS pavadinimas	Būsena_00	Būsena_01(0)	Būsena_10(1)	Būsena_11	TS_kaupimas
753	330_TP_E_SK	110	EPL (L-XXXXXX)	RAA_monitoringas	L-XXXXXX valdiklio XXX fizinė sąsaja	-	Norma	Gedimas	-	Ne
754	330_TP_E_SK	110	EPL (L-XXXXXX)	RAA_monitoringas	L-XXXXXX valdiklis XXX	-	Norma	Gedimas	-	Ne
755	330_TP_E_SK	110	EPL (L-XXXXXX)	RAA_monitoringas	L-XXXXXX valdiklio XXX U grandinės	-	Norma	Gedimas	-	Ne
756	330_TP_E_SK	110	EPL (L-XXXXXX)	RAA_monitoringas	L-XXXXXX valdiklio XXX I grandinės	-	Norma	Gedimas	-	Ne
757	330_TP_E_SK	110	EPL (L-XXXXXX)	RAA_monitoringas	TSPĮ duomenų mainai su L-XXXXXX valdikliu XXX	-	Aktyvūs	Neaktyvūs	-	Ne
758	330_TP_E_SK	110	EPL (L-XXXXXX)	RAA_monitoringas	L-XXXXXX TPĮ aj	-	Išjungtas	Įjungtas	-	Ne
759	330_TP_E_SK	110	EPL (L-XXXXXX)	RAA_monitoringas	L-XXXXXX TPĮ	-	Norma	Gedimas	-	Ne
760	330_TP_E_SK	110	EPL (L-XXXXXX)	RAA_monitoringas	L-XXXXXX TPĮ ryšio kanalas	-	Norma	Gedimas	-	Ne
761	330_TP_E_SK	110	AT-X (AT-XXX)	RAA_monitoringas	AT-XXX RAA terminalo XXX aj	-	Išjungtas	Įjungtas	-	Ne
762	330_TP_E_SK	110	AT-X (AT-XXX)	RAA_monitoringas	AT-XXX RAA terminalo XXX BI aj	-	Išjungtas	Įjungtas	-	Ne
763	330_TP_E_SK	110	AT-X (AT-XXX)	RAA_monitoringas	AT-XXX RAA terminalo XXX ryšio keitiklio su TSPĮ aj	-	Išjungtas	Įjungtas	-	Ne
764	330_TP_E_SK	110	AT-X (AT-XXX)	RAA_monitoringas	AT-XXX RAA terminalo XXX fizinė sąsaja	-	Išjungtas	Įjungtas	-	Ne
765	330_TP_E_SK	110	AT-X (AT-XXX)	RAA_monitoringas	AT-XXX RAA terminalas XXX	-	Norma	Gedimas	-	Ne
766	330_TP_E_SK	110	AT-X (AT-XXX)	RAA_monitoringas	AT-XXX RAA terminalo XXX U grandinės	-	Norma	Gedimas	-	Ne
767	330_TP_E_SK	110	AT-X (AT-XXX)	RAA_monitoringas	AT-XXX RAA terminalo XXX I grandinės	-	Norma	Gedimas	-	Ne
768	330_TP_E_SK	110	AT-X (AT-XXX)	RAA_monitoringas	TSPĮ duomenų mainai su AT-XXX RAA terminalu XXX	-	Aktyvūs	Neaktyvūs	-	Ne
769	330_TP_E_SK	110	AT-X (AT-XXX)	RAA_monitoringas	AT-X (110) rez. RAA terminalo XXX aj	-	Išjungtas	Įjungtas	-	Ne
770	330_TP_E_SK	110	AT-X (AT-XXX)	RAA_monitoringas	AT-X (110) rez. RAA terminalo XXX BI aj	-	Išjungtas	Įjungtas	-	Ne
771	330_TP_E_SK	110	AT-X (AT-XXX)	RAA_monitoringas	AT-X (110) rez. RAA terminalo XXX ryšio keitiklio su TSPĮ aj	-	Išjungtas	Įjungtas	-	Ne
772	330_TP_E_SK	110	AT-X (AT-XXX)	RAA_monitoringas	AT-X (110) rez. RAA terminalo XXX fizinė sąsaja	-	Norma	Gedimas	-	Ne
773	330_TP_E_SK	110	AT-X (AT-XXX)	RAA_monitoringas	AT-X (110) rez. RAA terminalas XXX	-	Norma	Gedimas	-	Ne
774	330_TP_E_SK	110	AT-X (AT-XXX)	RAA_monitoringas	AT-X (110) rez. RAA terminalo XXX U grandinės	-	Norma	Gedimas	-	Ne
775	330_TP_E_SK	110	AT-X (AT-XXX)	RAA_monitoringas	AT-X (110) rez. RAA terminalo XXX I grandinės	-	Norma	Gedimas	-	Ne
776	330_TP_E_SK	110	AT-X (AT-XXX)	RAA_monitoringas	TSPĮ duomenų mainai su AT-X (110) rez. RAA terminalu XXX	-	Aktyvūs	Neaktyvūs	-	Ne
777	330_TP_E_SK	110	AT-X (AT-XXX)	RAA_monitoringas	AT-XXX valdiklio XXX aj	-	Išjungtas	Įjungtas	-	Ne
778	330_TP_E_SK	110	AT-X (AT-XXX)	RAA_monitoringas	AT-XXX valdiklio XXX fizinė sąsaja	-	Norma	Gedimas	-	Ne
779	330_TP_E_SK	110	AT-X (AT-XXX)	RAA_monitoringas	AT-XXX valdiklis XXX	-	Norma	Gedimas	-	Ne
780	330_TP_E_SK	110	AT-X (AT-XXX)	RAA_monitoringas	AT-XXX valdiklio XXX U grandinės	-	Norma	Gedimas	-	Ne
781	330_TP_E_SK	110	AT-X (AT-XXX)	RAA_monitoringas	AT-XXX valdiklio XXX I grandinės	-	Norma	Gedimas	-	Ne
782	330_TP_E_SK	110	AT-X (AT-XXX)	RAA_monitoringas	TSPĮ duomenų mainai su AT-XXX valdikliu XXX	-	Aktyvūs	Neaktyvūs	-	Ne
783	330_TP_E_SK	110	E T_Bl (T-XXX)	RAA_monitoringas	T-XXX RAA terminalo XXX aj	-	Išjungtas	Įjungtas	-	Ne
784	330_TP_E_SK	110	E T_Bl (T-XXX)	RAA_monitoringas	T-XXX RAA terminalo XXX BI aj	-	Išjungtas	Įjungtas	-	Ne
785	330_TP_E_SK	110	E T_Bl (T-XXX)	RAA_monitoringas	T-XXX RAA terminalo XXX ryšio keitiklio su TSPĮ aj	-	Išjungtas	Įjungtas	-	Ne
786	330_TP_E_SK	110	E T_Bl (T-XXX)	RAA_monitoringas	T-XXX RAA terminalo XXX fizinė sąsaja	-	Norma	Gedimas	-	Ne
787	330_TP_E_SK	110	E T_Bl (T-XXX)	RAA_monitoringas	T-XXX RAA terminalas XXX	-	Norma	Gedimas	-	Ne
788	330_TP_E_SK	110	E T_Bl (T-XXX)	RAA_monitoringas	T-XXX RAA terminalo XXX U grandinės	-	Norma	Gedimas	-	Ne
789	330_TP_E_SK	110	E T_Bl (T-XXX)	RAA_monitoringas	T-XXX RAA terminalo XXX I grandinės	-	Norma	Gedimas	-	Ne
790	330_TP_E_SK	110	E T_Bl (T-XXX)	RAA_monitoringas	TSPĮ duomenų mainai su T-XXX RAA terminalu XXX	-	Aktyvūs	Neaktyvūs	-	Ne
791	330_TP_E_SK	110	E T_Bl (T-XXX)	RAA_monitoringas	T-XXX valdiklio XXX aj	-	Išjungtas	Įjungtas	-	Ne
792	330_TP_E_SK	110	E T_Bl (T-XXX)	RAA_monitoringas	T-XXX valdiklio XXX ryšio keitiklio su TSPĮ aj	-	Išjungtas	Įjungtas	-	Ne
793	330_TP_E_SK	110	E T_Bl (T-XXX)	RAA_monitoringas	T-XXX valdiklio XXX fizinė sąsaja	-	Norma	Gedimas	-	Ne
794	330_TP_E_SK	110	E T_Bl (T-XXX)	RAA_monitoringas	T-XXX valdiklis XXX	-	Norma	Gedimas	-	Ne
795	330_TP_E_SK	110	E T_Bl (T-XXX)	RAA_monitoringas	T-XXX valdiklio XXX U grandinės	-	Norma	Gedimas	-	Ne
796	330_TP_E_SK	110	E T_Bl (T-XXX)	RAA_monitoringas	T-XXX valdiklio XXX I grandinės	-	Norma	Gedimas	-	Ne
797	330_TP_E_SK	110	E T_Bl (T-XXX)	RAA_monitoringas	TSPĮ duomenų mainai su T-XXX valdikliu XXX	-	Aktyvūs	Neaktyvūs	-	Ne
798	330_TP_E_SK	110	KB (KB-XXX)	RAA_monitoringas	KB-XXX RAA terminalo XXX aj	-	Išjungtas	Įjungtas	-	Ne
799	330_TP_E_SK	110	KB (KB-XXX)	RAA_monitoringas	KB-XXX RAA terminalo XXX BI aj	-	Išjungtas	Įjungtas	-	Ne
800	330_TP_E_SK	110	KB (KB-XXX)	RAA_monitoringas	KB-XXX RAA terminalo XXX ryšio keitiklio su TSPĮ aj	-	Išjungtas	Įjungtas	-	Ne
801	330_TP_E_SK	110	KB (KB-XXX)	RAA_monitoringas	KB-XXX RAA terminalo XXX fizinė sąsaja	-	Norma	Gedimas	-	Ne
802	330_TP_E_SK	110	KB (KB-XXX)	RAA_monitoringas	KB-XXX RAA terminalas XXX	-	Norma	Gedimas	-	Ne
803	330_TP_E_SK	110	KB (KB-XXX)	RAA_monitoringas	KB-XXX RAA terminalo XXX U grandinės	-	Norma	Gedimas	-	Ne
804	330_TP_E_SK	110	KB (KB-XXX)	RAA_monitoringas	KB-XXX RAA terminalo XXX I grandinės	-	Norma	Gedimas	-	Ne
805	330_TP_E_SK	110	KB (KB-XXX)	RAA_monitoringas	TSPĮ duomenų mainai su KB-XXX RAA terminalu XXX	-	Aktyvūs	Neaktyvūs	-	Ne
806	330_TP_E_SK	110	KB (KB-XXX)	RAA_monitoringas	KB-XXX valdiklio XXX aj	-	Išjungtas	Įjungtas	-	Ne
807	330_TP_E_SK	110	KB (KB-XXX)	RAA_monitoringas	KB-XXX valdiklio XXX ryšio keitiklio su TSPĮ aj	-	Išjungtas	Įjungtas	-	Ne
808	330_TP_E_SK	110	KB (KB-XXX)	RAA_monitoringas	KB-XXX valdiklio XXX fizinė sąsaja	-	Norma	Gedimas	-	Ne
809	330_TP_E_SK	110	KB (KB-XXX)	RAA_monitoringas	KB-XXX valdiklis XXX	-	Norma	Gedimas	-	Ne
810	330_TP_E_SK	110	KB (KB-XXX)	RAA_monitoringas	KB-XXX valdiklio XXX U grandinės	-	Norma	Gedimas	-	Ne
811	330_TP_E_SK	110	KB (KB-XXX)	RAA_monitoringas	KB-XXX valdiklio XXX I grandinės	-	Norma	Gedimas	-	Ne
812	330_TP_E_SK	110	KB (KB-XXX)	RAA_monitoringas	TSPĮ duomenų mainai su KB-XXX valdikliu XXX	-	Aktyvūs	Neaktyvūs	-	Ne

Eil.nr	Objektas	U [kV]	Prijunginys	TS grupė	TS pavadinimas	Būsena_00	Būsena_01(0)	Būsena_10(1)	Būsena_11	TS_kaupimas
813	330_TP_E_SK	110	TS-XXX	RAA_monitoringas	TS-XXX RAA terminalo XXX aj	-	Išjungtas	Įjungtas	-	Ne
814	330_TP_E_SK	110	TS-XXX	RAA_monitoringas	TS-XXX RAA terminalo XXX BI aj	-	Išjungtas	Įjungtas	-	Ne
815	330_TP_E_SK	110	TS-XXX	RAA_monitoringas	TS-XXX RAA terminalo XXX ryšio keitiklio su TSPĮ aj	-	Išjungtas	Įjungtas	-	Ne
816	330_TP_E_SK	110	TS-XXX	RAA_monitoringas	TS-XXX RAA terminalo XXX fizinė sąsaja	-	Norma	Gedimas	-	Ne
817	330_TP_E_SK	110	TS-XXX	RAA_monitoringas	TS-XXX RAA terminalas XXX	-	Norma	Gedimas	-	Ne
818	330_TP_E_SK	110	TS-XXX	RAA_monitoringas	TS-XXX RAA terminalo XXX U grandinės	-	Norma	Gedimas	-	Ne
819	330_TP_E_SK	110	TS-XXX	RAA_monitoringas	TS-XXX RAA terminalo XXX I grandinės	-	Norma	Gedimas	-	Ne
820	330_TP_E_SK	110	TS-XXX	RAA_monitoringas	TSPĮ duomenų mainai su TS-XXX RAA terminalu XXX	-	Aktyvūs	Neaktyvūs	-	Ne
821	330_TP_E_SK	110	TS-XXX	RAA_monitoringas	TS-XXX valdiklio XXX aj	-	Išjungtas	Įjungtas	-	Ne
822	330_TP_E_SK	110	TS-XXX	RAA_monitoringas	TS-XXX valdiklio XXX ryšio keitiklio su TSPĮ aj	-	Išjungtas	Įjungtas	-	Ne
823	330_TP_E_SK	110	TS-XXX	RAA_monitoringas	TS-XXX valdiklio XXX fizinė sąsaja	-	Norma	Gedimas	-	Ne
824	330_TP_E_SK	110	TS-XXX	RAA_monitoringas	TS-XXX valdiklis XXX	-	Norma	Gedimas	-	Ne
825	330_TP_E_SK	110	TS-XXX	RAA_monitoringas	TS-XXX valdiklio XXX U grandinės	-	Norma	Gedimas	-	Ne
826	330_TP_E_SK	110	TS-XXX	RAA_monitoringas	TS-XXX valdiklio XXX I grandinės	-	Norma	Gedimas	-	Ne
827	330_TP_E_SK	110	TS-XXX	RAA_monitoringas	TSPĮ duomenų mainai su TS-XXX valdikliu XXX	-	Aktyvūs	Neaktyvūs	-	Ne
828	330_TP_E_SK	110	ŠX-XXX	RAA_monitoringas	ŠX-XXX ŠDA terminalo XXX aj	-	Išjungtas	Įjungtas	-	Ne
829	330_TP_E_SK	110	ŠX-XXX	RAA_monitoringas	ŠX-XXX ŠDA terminalo XXX tarpinių relių aj	-	Išjungtas	Įjungtas	-	Ne
830	330_TP_E_SK	110	ŠX-XXX	RAA_monitoringas	ŠX-XXX ŠDA terminalo XXX fizinė sąsaja	-	Norma	Gedimas	-	Ne
831	330_TP_E_SK	110	ŠX-XXX	RAA_monitoringas	ŠX-XXX ŠDA terminalas XXX	-	Norma	Gedimas	-	Ne
832	330_TP_E_SK	110	ŠX-XXX	RAA_monitoringas	ŠX-XXX ŠDA terminalo XXX I grandinės	-	Norma	Gedimas	-	Ne
833	330_TP_E_SK	110	ŠX-XXX	RAA_monitoringas	TSPĮ duomenų mainai su ŠX-XXX ŠDA terminalu XXX	-	Aktyvūs	Neaktyvūs	-	Ne
834	330_TP_E_SK	110	ŠX-XXX	RAA_monitoringas	ŠX-XXX SUM terminalo XXX aj	-	Išjungtas	Įjungtas	-	Ne
835	330_TP_E_SK	110	ŠX-XXX	RAA_monitoringas	ŠX-XXX SUM terminalo XXX tarpinių relių aj	-	Išjungtas	Įjungtas	-	Ne
836	330_TP_E_SK	110	ŠX-XXX	RAA_monitoringas	ŠX-XXX SUM terminalo XXX fizinė sąsaja	-	Norma	Gedimas	-	Ne
837	330_TP_E_SK	110	ŠX-XXX	RAA_monitoringas	ŠX-XXX SUM terminalas XXX	-	Norma	Gedimas	-	Ne
838	330_TP_E_SK	110	ŠX-XXX	RAA_monitoringas	ŠX-XXX SUM terminalo XXX U grandinės	-	Norma	Gedimas	-	Ne
839	330_TP_E_SK	110	ŠX-XXX	RAA_monitoringas	ŠX-XXX SUM terminalo XXX I grandinės	-	Norma	Gedimas	-	Ne
840	330_TP_E_SK	110	ŠX-XXX	RAA_monitoringas	TSPĮ duomenų mainai su ŠX-XXX SUM terminalu XXX XXXX	-	Aktyvūs	Neaktyvūs	-	Ne
841	330_TP_E_SK	110	ŠX-XXX	RAA_monitoringas	ŠX-XXX valdiklio XXX aj	-	Išjungtas	Įjungtas	-	Ne
842	330_TP_E_SK	110	ŠX-XXX	RAA_monitoringas	ŠX-XXX valdiklis XXX fizinė sąsaja	-	Norma	Gedimas	-	Ne
843	330_TP_E_SK	110	ŠX-XXX	RAA_monitoringas	ŠX-XXX valdiklis XXX	-	Norma	Gedimas	-	Ne
844	330_TP_E_SK	110	ŠX-XXX	RAA_monitoringas	TSPĮ duomenų mainai su ŠX-XXX valdikliu XXX	-	Aktyvūs	Neaktyvūs	-	Ne
845	330_TP_E_SK	110	T-XXX	RAA_monitoringas	T-XXX RAA terminalo XXX aj	-	Išjungtas	Įjungtas	-	Ne
846	330_TP_E_SK	110	T-XXX	RAA_monitoringas	T-XXX RAA terminalo XXX BI aj	-	Išjungtas	Įjungtas	-	Ne
847	330_TP_E_SK	110	T-XXX	RAA_monitoringas	T-XXX RAA terminalo XXX ryšio keitiklio su TSPĮ aj	-	Išjungtas	Įjungtas	-	Ne
848	330_TP_E_SK	110	T-XXX	RAA_monitoringas	T-XXX RAA terminalo XXX fizinė sąsaja	-	Norma	Gedimas	-	Ne
849	330_TP_E_SK	110	T-XXX	RAA_monitoringas	T-XXX RAA terminalas XXX	-	Norma	Gedimas	-	Ne
850	330_TP_E_SK	110	T-XXX	RAA_monitoringas	T-XXX RAA terminalo XXX U grandinės	-	Norma	Gedimas	-	Ne
851	330_TP_E_SK	110	T-XXX	RAA_monitoringas	T-XXX RAA terminalo XXX I grandinės	-	Norma	Gedimas	-	Ne
852	330_TP_E_SK	110	T-XXX	RAA_monitoringas	TSPĮ duomenų mainai su T-XXX RAA terminalu XXX	-	Aktyvūs	Neaktyvūs	-	Ne
853	330_TP_E_SK	110	T-XXX	RAA_monitoringas	T-XXX valdiklio XXX aj	-	Išjungtas	Įjungtas	-	Ne
854	330_TP_E_SK	110	T-XXX	RAA_monitoringas	T-XXX valdiklio XXX ryšio keitiklio su TSPĮ aj	-	Išjungtas	Įjungtas	-	Ne
855	330_TP_E_SK	110	T-XXX	RAA_monitoringas	T-XXX valdiklio XXX fizinė sąsaja	-	Norma	Gedimas	-	Ne
856	330_TP_E_SK	110	T-XXX	RAA_monitoringas	T-XXX valdiklis XXX	-	Norma	Gedimas	-	Ne
857	330_TP_E_SK	110	T-XXX	RAA_monitoringas	T-XXX valdiklio XXX U grandinės	-	Norma	Gedimas	-	Ne
858	330_TP_E_SK	110	T-XXX	RAA_monitoringas	T-XXX valdiklio XXX I grandinės	-	Norma	Gedimas	-	Ne
859	330_TP_E_SK	110	T-XXX	RAA_monitoringas	TSPĮ duomenų mainai su T-XXX valdikliu XXX	-	Aktyvūs	Neaktyvūs	-	Ne
860	330_TP_E_SK	10	AT-XX	RAA_monitoringas	AT-XX RAA terminalo XXX aj	-	Išjungtas	Įjungtas	-	Ne
861	330_TP_E_SK	10	AT-XX	RAA_monitoringas	AT-XX RAA terminalo XXX BI aj	-	Išjungtas	Įjungtas	-	Ne
862	330_TP_E_SK	10	AT-XX	RAA_monitoringas	AT-XX RAA terminalo XXX fizinė sąsaja	-	Norma	Gedimas	-	Ne
863	330_TP_E_SK	10	AT-XX	RAA_monitoringas	AT-XX RAA terminalas XXX	-	Norma	Gedimas	-	Ne
864	330_TP_E_SK	10	AT-XX	RAA_monitoringas	AT-XX RAA terminalo XXX U grandinės	-	Norma	Gedimas	-	Ne
865	330_TP_E_SK	10	AT-XX	RAA_monitoringas	AT-XX RAA terminalo XXX I grandinės	-	Norma	Gedimas	-	Ne
866	330_TP_E_SK	10	AT-XX	RAA_monitoringas	TSPĮ duomenų mainai su AT-XX RAA terminalu XXX	-	Aktyvūs	Neaktyvūs	-	Ne
867	330_TP_E_SK	10	ŠX-XX	RAA_monitoringas	ŠX-XX lanko apsaugos XXX aj	-	Išjungtas	Įjungtas	-	Ne
868	330_TP_E_SK	10	ŠX-XX	RAA_monitoringas	ŠX-XX lanko apsauga XXX	-	Norma	Gedimas	-	Ne
869	330_TP_E_SK	10	AT-XX	RAA_monitoringas	AT-XX blokuočių grandinių aj	-	Išjungtas	Įjungtas	-	Ne
870	330_TP_E_SK	10	ŠRE-X	RAA_monitoringas	ŠRE-X RAA terminalo XXX aj	-	Išjungtas	Įjungtas	-	Ne
871	330_TP_E_SK	10	ŠRE-X	RAA_monitoringas	ŠRE-X RAA terminalo XXX BI aj	-	Išjungtas	Įjungtas	-	Ne
872	330_TP_E_SK	10	ŠRE-X	RAA_monitoringas	ŠRE-X RAA terminalo XXX fizinė sąsaja	-	Norma	Gedimas	-	Ne

Eil.nr	Objektas	U [kV]	Prijunginys	TS grupė	TS pavadinimas	Būsena_00	Būsena_01(0)	Būsena_10(1)	Būsena_11	TS_kaupimas
873	330_TP_E_SK	10	ŠRE-X	RAA_monitoringas	ŠRE-X RAA terminalas XXX	-	Norma	Gedimas	-	Ne
874	330_TP_E_SK	10	ŠRE-X	RAA_monitoringas	ŠRE-X RAA terminalo XXX U grandinės	-	Norma	Gedimas	-	Ne
875	330_TP_E_SK	10	ŠRE-X	RAA_monitoringas	TSPĮ duomenų mainai su ŠRE-X RAA terminalu XXX	-	Aktyvūs	Neaktyvūs	-	Ne
876	330_TP_E_SK	10	ŠRE-XX	RAA_monitoringas	ŠRE-XX RAA terminalo XXX aj	-	Išjungtas	Įjungtas	-	Ne
877	330_TP_E_SK	10	ŠRE-XX	RAA_monitoringas	ŠRE-XX RAA terminalo XXX BI aj	-	Išjungtas	Įjungtas	-	Ne
878	330_TP_E_SK	10	ŠRE-XX	RAA_monitoringas	ŠRE-XX RAA terminalo XXX fizinė sąsaja	-	Norma	Gedimas	-	Ne
879	330_TP_E_SK	10	ŠRE-XX	RAA_monitoringas	ŠRE-XX RAA terminalas XXX	-	Norma	Gedimas	-	Ne
880	330_TP_E_SK	10	ŠRE-XX	RAA_monitoringas	ŠRE-XX RAA terminalo XXX U grandinės	-	Norma	Gedimas	-	Ne
881	330_TP_E_SK	10	ŠRE-XX	RAA_monitoringas	ŠRE-XX RAA terminalo XXX I grandinės	-	Norma	Gedimas	-	Ne
882	330_TP_E_SK	10	ŠRE-XX	RAA_monitoringas	TSPĮ duomenų mainai su ŠRE-XX RAA terminalu XXX	-	Aktyvūs	Neaktyvūs	-	Ne
883	330_TP_E_SK	10	SRT-XX	RAA_monitoringas	SRT-XX RAA terminalo XXX aj	-	Išjungtas	Įjungtas	-	Ne
884	330_TP_E_SK	10	SRT-XX	RAA_monitoringas	SRT-XX RAA terminalo XXX BI aj	-	Išjungtas	Įjungtas	-	Ne
885	330_TP_E_SK	10	SRT-XX	RAA_monitoringas	SRT-XX RAA terminalo XXX fizinė sąsaja	-	Norma	Gedimas	-	Ne
886	330_TP_E_SK	10	SRT-XX	RAA_monitoringas	SRT-XX RAA terminalas XXX	-	Norma	Gedimas	-	Ne
887	330_TP_E_SK	10	SRT-XX	RAA_monitoringas	SRT-XX RAA terminalo XXX U grandinės	-	Norma	Gedimas	-	Ne
888	330_TP_E_SK	10	SRT-XX	RAA_monitoringas	SRT-XX RAA terminalo XXX I grandinės	-	Norma	Gedimas	-	Ne
889	330_TP_E_SK	10	SRT-XX	RAA_monitoringas	TSPĮ duomenų mainai su SRT-XX RAA terminalu XXX	-	Aktyvūs	Neaktyvūs	-	Ne
890	330_TP_E_SK	10	RT-X	RAA_monitoringas	RT-X RAA terminalo XXX aj	-	Išjungtas	Įjungtas	-	Ne
891	330_TP_E_SK	10	RT-X	RAA_monitoringas	RT-X RAA terminalo XXX BI aj	-	Išjungtas	Įjungtas	-	Ne
892	330_TP_E_SK	10	RT-X	RAA_monitoringas	RT-X RAA terminalo XXX fizinė sąsaja	-	Norma	Gedimas	-	Ne
893	330_TP_E_SK	10	RT-X	RAA_monitoringas	RT-X RAA terminalas XXX	-	Norma	Gedimas	-	Ne
894	330_TP_E_SK	10	RT-X	RAA_monitoringas	RT-X RAA terminalo XXX U grandinės	-	Norma	Gedimas	-	Ne
895	330_TP_E_SK	10	RT-X	RAA_monitoringas	RT-X RAA terminalo XXX I grandinės	-	Norma	Gedimas	-	Ne
896	330_TP_E_SK	10	RT-X	RAA_monitoringas	TSPĮ duomenų mainai su RT-X RAA terminalu XXX	-	Aktyvūs	Neaktyvūs	-	Ne
897	330_TP_E_SK	10	RT-X	RAA_monitoringas	RT-X valdiklio XXX aj	-	Išjungtas	Įjungtas	-	Ne
898	330_TP_E_SK	10	RT-X	RAA_monitoringas	RT-X valdiklio XXX fizinė sąsaja	-	Norma	Gedimas	-	Ne
899	330_TP_E_SK	10	RT-X	RAA_monitoringas	RT-X valdiklis XXX	-	Norma	Gedimas	-	Ne
900	330_TP_E_SK	10	RT-X	RAA_monitoringas	RT-X valdiklio XXX U grandinės	-	Norma	Gedimas	-	Ne
901	330_TP_E_SK	10	RT-X	RAA_monitoringas	RT-X valdiklio XXX I grandinės	-	Norma	Gedimas	-	Ne
902	330_TP_E_SK	10	RT-X	RAA_monitoringas	TSPĮ duomenų mainai su RT-X valdikliu XXX	-	Aktyvūs	Neaktyvūs	-	Ne
903	330_TP_E_SK	10	RT-XX	RAA_monitoringas	RT-XX RAA terminalo XXX aj	-	Išjungtas	Įjungtas	-	Ne
904	330_TP_E_SK	10	RT-XX	RAA_monitoringas	RT-XX RAA terminalo XXX BI aj	-	Išjungtas	Įjungtas	-	Ne
905	330_TP_E_SK	10	RT-XX	RAA_monitoringas	RT-XX RAA terminalo XXX fizinė sąsaja	-	Norma	Gedimas	-	Ne
906	330_TP_E_SK	10	RT-XX	RAA_monitoringas	RT-XX RAA terminalas XXX	-	Norma	Gedimas	-	Ne
907	330_TP_E_SK	10	RT-XX	RAA_monitoringas	RT-XX RAA terminalo XXX U grandinės	-	Norma	Gedimas	-	Ne
908	330_TP_E_SK	10	RT-XX	RAA_monitoringas	RT-XX RAA terminalo XXX I grandinės	-	Norma	Gedimas	-	Ne
909	330_TP_E_SK	10	RT-XX	RAA_monitoringas	TSPĮ duomenų mainai su RT-XX RAA terminalu XXX	-	Aktyvūs	Neaktyvūs	-	Ne
910	330_TP_E_SK	10	TS-XX	RAA_monitoringas	TS-XX RAA terminalo XXX aj	-	Išjungtas	Įjungtas	-	Ne
911	330_TP_E_SK	10	TS-XX	RAA_monitoringas	TS-XX RAA terminalo XXX BI aj	-	Išjungtas	Įjungtas	-	Ne
912	330_TP_E_SK	10	TS-XX	RAA_monitoringas	TS-XX RAA terminalo XXX fizinė sąsaja	-	Norma	Gedimas	-	Ne
913	330_TP_E_SK	10	TS-XX	RAA_monitoringas	TS-XX RAA terminalas XXX	-	Norma	Gedimas	-	Ne
914	330_TP_E_SK	10	TS-XX	RAA_monitoringas	TS-XX RAA terminalo XXX U grandinės	-	Norma	Gedimas	-	Ne
915	330_TP_E_SK	10	TS-XX	RAA_monitoringas	TS-XX RAA terminalo XXX I grandinės	-	Norma	Gedimas	-	Ne
916	330_TP_E_SK	10	TS-XX	RAA_monitoringas	TSPĮ duomenų mainai su TS-XX RAA terminalu XXX	-	Aktyvūs	Neaktyvūs	-	Ne
917	330_TP_E_SK	10	L-XXX	RAA_monitoringas	L-XXX RAA terminalo XXX aj	-	Išjungtas	Įjungtas	-	Ne
918	330_TP_E_SK	10	L-XXX	RAA_monitoringas	L-XXX RAA terminalo XXX BI aj	-	Išjungtas	Įjungtas	-	Ne
919	330_TP_E_SK	10	L-XXX	RAA_monitoringas	L-XXX RAA terminalo XXX fizinė sąsaja	-	Norma	Gedimas	-	Ne
920	330_TP_E_SK	10	L-XXX	RAA_monitoringas	L-XXX RAA terminalas XXX	-	Norma	Gedimas	-	Ne
921	330_TP_E_SK	10	L-XXX	RAA_monitoringas	L-XXX RAA terminalo XXX U grandinės	-	Norma	Gedimas	-	Ne
922	330_TP_E_SK	10	L-XXX	RAA_monitoringas	L-XXX RAA terminalo XXX I grandinės	-	Norma	Gedimas	-	Ne
923	330_TP_E_SK	10	L-XXX	RAA_monitoringas	TSPĮ duomenų mainai su L-XXX RAA terminalu XXX	-	Aktyvūs	Neaktyvūs	-	Ne
924	330_TP_E_SK	0,2	BP	RAA_monitoringas	VP-330 BP valdiklio XXX aj	-	Išjungtas	Įjungtas	-	Ne
925	330_TP_E_SK	0,2	BP	RAA_monitoringas	VP-330 BP valdiklio XXX fizinė sąsaja	-	Norma	Gedimas	-	Ne
926	330_TP_E_SK	0,2	BP	RAA_monitoringas	VP-330 BP valdiklis XXX	-	Norma	Gedimas	-	Ne
927	330_TP_E_SK	0,2	BP	RAA_monitoringas	TSPĮ duomenų mainai su VP-330 BP valdikliu XXX	-	Aktyvūs	Neaktyvūs	-	Ne
928	330_TP_E_SK	0,2	BP	RAA_monitoringas	VP-110 BP valdiklio XXX aj	-	Išjungtas	Įjungtas	-	Ne
929	330_TP_E_SK	0,2	BP	RAA_monitoringas	VP-110 BP valdiklio XXX fizinė sąsaja	-	Norma	Gedimas	-	Ne
930	330_TP_E_SK	0,2	BP	RAA_monitoringas	VP-110 BP valdiklis XXX	-	Norma	Gedimas	-	Ne
931	330_TP_E_SK	0,2	BP	RAA_monitoringas	TSPĮ duomenų mainai su VP-110 BP valdikliu XXX	-	Aktyvūs	Neaktyvūs	-	Ne
932	330_TP_E_SK	0,2	BP	RAA_monitoringas	VP-330 gaisro signalizacijos centralė	-	Norma	Gedimas	-	Ne

Eil.nr	Objektas	U [kV]	Prijunginys	TS grupė	TS pavadinimas	Būsena_00	Būsena_01(0)	Būsena_10(1)	Būsena_11	TS_kaupimas
933	330_TP_E_SK	0,2	BP	RAA_monitoringas	VP-110 gaisro signalizacijos centralė	-	Norma	Gedimas	-	Ne
934	330_TP_E_SK	0,2	BP	RAA_monitoringas	US|-10 gaisro signalizacijos centralė	-	Norma	Gedimas	-	Ne
935	330_TP_E_SK	0,2	BP	RAA_monitoringas	VP-330 apsauginės signalizacijos centralė	-	Norma	Gedimas	-	Ne
936	330_TP_E_SK	0,2	BP	RAA_monitoringas	VP-110 apsauginės signalizacijos centralė	-	Norma	Gedimas	-	Ne
937	330_TP_E_SK	0,2	BP	RAA_monitoringas	US|-10 apsauginės signalizacijos centralė	-	Norma	Gedimas	-	Ne
938	400_330_TP_E_SK	0,4	TSP|	TSP|_monitoringas	TSP|/T|-TSP| spinta (XXX) KS-230VAC PS-X aj (X grupė)	-	Išjungtas	Įjungtas	-	Ne
939	400_330_TP_E_SK	0,4	TSP|	TSP|_monitoringas	TSP|/T|-TSP| spinta (XXX) rez. KS-230VAC PS-X aj (X grupė)	-	Išjungtas	Įjungtas	-	Ne
940	400_330_TP_E_SK	0,2	TSP|	TSP|_monitoringas	TSP|/T|-TSP| spinta (XXX) NS-220VDC PS-X raktai ir aj (X grupė)	-	Išjungtas	Įjungtas	-	Ne
941	400_330_TP_E_SK	0,05	TSP|	TSP|_monitoringas	TSP|/T|-TSP| spinta (XXX) NS-48VDC PS-X aj (X grupė)	-	Išjungtas	Įjungtas	-	Ne
942	400_330_TP_E_SK	-	TSP|	TSP|_monitoringas	TSP|/T|-TSP| spinta (XXX) aukšta temperatūra	-	Norma	Suveikė	-	Ne
943	400_330_TP_E_SK	-	TSP|	TSP|_monitoringas	T|-TSP| spinta (XXX) maitinimo įrenginių būklė	-	Norma	Gedimas	-	Ne
944	400_330_TP_E_SK	0,4	TSP|	TSP|_monitoringas	KSSRS-0.4 Ryšių aparatinė PS-X aj (X grupė)	-	Išjungtas	Įjungtas	-	Ne
945	400_330_TP_E_SK	0,4	TSP|	TSP|_monitoringas	KSSRS-0.4 T|/TSP|/T|-TSP| spintos (XXX) aj (SFX)	-	Išjungtas	Įjungtas	-	Ne
946	400_330_TP_E_SK	0,2	TSP|	TSP|_monitoringas	NSSRS-0.2 T|/TSP|/T|-TSP| spintos (XXX) aj (X grupė)	-	Išjungtas	Įjungtas	-	Ne
947	400_330_TP_E_SK	-	TSP|	TSP|_monitoringas	TSP| (330) funkcijų vykdymo būklė (X grupė)	-	Norma	Gedimas	-	Ne
948	400_330_TP_E_SK	-	TSP|	TSP|_monitoringas	TSP| (330) informacinės saugos kontrolė (X grupė)	-	Norma	Suveikė	-	Ne
949	400_330_TP_E_SK	0,4	KSSRS-0,4	KSS_NSS_BP	VP-330 KSSRS-0.4 AT-X aušinimo sistemos aj	-	Išjungtas	Įjungtas	-	Ne
950	400_330_TP_E_SK	0,4	KSSRS-0,4	KSS_NSS_BP	VP-330 KSSRS-0.4 AT-X |R atšakų perjungiklio pavaros aj	-	Išjungtas	Įjungtas	-	Ne
951	400_330_TP_E_SK	0,4	KSSRS-0,4	KSS_NSS_BP	VP-330 KSSRS-0.4 VŠR-X aušinimo sistemos aj	-	Išjungtas	Įjungtas	-	Ne
952	400_330_TP_E_SK	0,4	KSSRS-0,4	KSS_NSS_BP	VP-330 KSSRS-0.4 VŠR atšakų perjungiklio pavaros aj	-	Išjungtas	Įjungtas	-	Ne
953	400_330_TP_E_SK	0,4	KSSRS-0,4	KSS_NSS_BP	VP-330 KSSRS-0.4-X AS|-330 DJ pavarų šildymo aj	-	Išjungtas	Įjungtas	-	Ne
954	400_330_TP_E_SK	0,4	KSSRS-0,4	KSS_NSS_BP	VP-330 KSSRS-0.4-X AS|-330 skyr./įž. pavarų šildymo aj	-	Išjungtas	Įjungtas	-	Ne
955	400_330_TP_E_SK	0,4	KSSRS-0,4	KSS_NSS_BP	VP-330 KSSRS-0.4-X AS|-330 lauko spintų šildymo aj	-	Išjungtas	Įjungtas	-	Ne
956	400_330_TP_E_SK	0,4	KSSRS-0,4	KSS_NSS_BP	VP-330 KSSRS-0.4 330 kV dalies KAS, TAS aj	-	Išjungtas	Įjungtas	-	Ne
957	400_330_TP_E_SK	0,2	NSSRS-0,2	KSS_NSS_BP	VP-330 NSSRS-0.2 AT-X aušinimo sistemos valdymo grandinių aj	-	Išjungtas	Įjungtas	-	Ne
958	400_330_TP_E_SK	0,2	NSSRS-0,2	KSS_NSS_BP	VP-330 NSSRS-0.2 AT-X |R atšakų perjungiklio valdymo grandinių aj	-	Išjungtas	Įjungtas	-	Ne
959	400_330_TP_E_SK	0,2	NSSRS-0,2	KSS_NSS_BP	VP-330 NSSRS-0.2 VŠR-X aušinimo sistemos valdymo grandinių aj	-	Išjungtas	Įjungtas	-	Ne
960	400_330_TP_E_SK	0,2	NSSRS-0,2	KSS_NSS_BP	VP-330 NSSRS-0.2 VŠR-X atšakų perjungiklio valdymo grandinių aj	-	Išjungtas	Įjungtas	-	Ne
961	400_330_TP_E_SK	0,2	NSSRS-0,2	KSS_NSS_BP	VP-330 NSSRS-0.2-X AS|-330 kV DJ pavarų aj	-	Išjungtas	Įjungtas	-	Ne
962	400_330_TP_E_SK	0,2	NSSRS-0,2	KSS_NSS_BP	VP-330 NSSRS-0.2-X 330 kV skyr./įž. pavarų aj	-	Išjungtas	Įjungtas	-	Ne
963	400_330_TP_E_SK	0,2	NSSRS-0,2	KSS_NSS_BP	VP-330 NSSRS-0.2-X 330 kV RAA spintų aj	-	Išjungtas	Įjungtas	-	Ne
964	400_330_TP_E_SK	0,2	NSSRS-0,2	KSS_NSS_BP	VP-330 NSSRS-0.2 330 kV prijunginių apskaitos įrenginių aj	-	Išjungtas	Įjungtas	-	Ne
965	400_330_TP_E_SK	0,2	NSSRS-0,2	KSS_NSS_BP	VP-330 NSSRS-0.2 AT-X AMS įrenginių aj	-	Išjungtas	Įjungtas	-	Ne
966	400_330_TP_E_SK	0,4-0,1	BP	KSS_NSS_BP	VP-330 RAA spintų NSSR kirtiklis (normaliai išjungtas)	-	Išjungtas	Įjungtas	-	Ne
967	400_330_TP_E_SK	0,4-0,1	BP	KSS_NSS_BP	VP-330 330 kV OL WAMS įrenginių aj	-	Išjungtas	Įjungtas	-	Ne
968	400_330_TP_E_SK	0,4-0,1	BP	KSS_NSS_BP	AS|-330 DJ pavarų šildymo aj (X grupė)	-	Išjungtas	Įjungtas	-	Ne
969	400_330_TP_E_SK	0,4-0,1	BP	KSS_NSS_BP	AS|-330 skyriklių/įžemiklių pavarų šildymo aj (X grupė)	-	Išjungtas	Įjungtas	-	Ne
970	400_330_TP_E_SK	0,4-0,1	BP	KSS_NSS_BP	AS|-330 lauko spintų šildymo aj (X grupė)	-	Išjungtas	Įjungtas	-	Ne
971	400_330_TP_E_SK	0,4-0,1	BP	KSS_NSS_BP	|T-XXX 330 kV dalies EEA U grandinių aj	-	Išjungtas	Įjungtas	-	Ne
972	400_330_TP_E_SK	0,4	KSSRS-0,4	KSS_NSS_BP	VP-110 KSSRS-0.4-X AS|-110 DJ pavarų šildymo aj	-	Išjungtas	Įjungtas	-	Ne
973	400_330_TP_E_SK	0,4	KSSRS-0,4	KSS_NSS_BP	VP-110 KSSRS-0.4-X AS|-110 skyr./įž. pavarų šildymo aj	-	Išjungtas	Įjungtas	-	Ne
974	400_330_TP_E_SK	0,4	KSSRS-0,4	KSS_NSS_BP	VP-110 KSSRS-0.4-X AS|-110 lauko spintų šildymo aj	-	Išjungtas	Įjungtas	-	Ne
975	400_330_TP_E_SK	0,4	KSSRS-0,4	KSS_NSS_BP	VP-110 KSSRS-0.4 110 kV dalies KAS, TAS aj	-	Išjungtas	Įjungtas	-	Ne
976	400_330_TP_E_SK	0,2	NSSRS-0,2	KSS_NSS_BP	VP-110 NSSRS-0.2-X AS|-110 DJ pavarų aj	-	Išjungtas	Įjungtas	-	Ne
977	400_330_TP_E_SK	0,2	NSSRS-0,2	KSS_NSS_BP	VP-110 NSSRS-0.2-X AS|-110 skyr./įž. pavarų aj	-	Išjungtas	Įjungtas	-	Ne
978	400_330_TP_E_SK	0,2	NSSRS-0,2	KSS_NSS_BP	VP-110 NSSRS-0.2-X 110 kV RAA spintų aj	-	Išjungtas	Įjungtas	-	Ne
979	400_330_TP_E_SK	0,2	NSSRS-0,2	KSS_NSS_BP	VP-110 NSSRS-0.2 110 kV prijunginių apskaitos įrenginių aj	-	Išjungtas	Įjungtas	-	Ne
980	400_330_TP_E_SK	0,4-0,1	BP	KSS_NSS_BP	VP-110 RAA spintų NSSR kirtiklis (normaliai išjungtas)	-	Išjungtas	Įjungtas	-	Ne
981	400_330_TP_E_SK	0,4-0,1	BP	KSS_NSS_BP	AS|-110 DJ pavarų šildymo aj (X grupė)	-	Išjungtas	Įjungtas	-	Ne
982	400_330_TP_E_SK	0,4-0,1	BP	KSS_NSS_BP	AS|-110 skyriklių/įžemiklių pavarų šildymo aj (X grupė)	-	Išjungtas	Įjungtas	-	Ne
983	400_330_TP_E_SK	0,4-0,1	BP	KSS_NSS_BP	AS|-110 lauko spintų šildymo aj (X grupė)	-	Išjungtas	Įjungtas	-	Ne
984	400_330_TP_E_SK	0,4-0,1	BP	KSS_NSS_BP	|T-XXX 110 kV dalies EEA U grandinių aj	-	Išjungtas	Įjungtas	-	Ne
985	400_330_TP_E_SK	0,4	KSSRS-0,4	KSS_NSS_BP	VP-330 KSSRS-0.4 RT-X aušinimo sistemos aj	-	Išjungtas	Įjungtas	-	Ne
986	400_330_TP_E_SK	0,4	KSSRS-0,4	KSS_NSS_BP	VP-330 KSSRS-0.4 RT-X |R atšakų perjungiklio pavaros aj	-	Išjungtas	Įjungtas	-	Ne
987	400_330_TP_E_SK	0,4	KSSRS-0,4	KSS_NSS_BP	VP-330 KSSRS-0.4 US|-10 SRT-X skydo aj	-	Išjungtas	Įjungtas	-	Ne
988	400_330_TP_E_SK	0,4	KSSRS-0,4	KSS_NSS_BP	VP-330 KSSRS-0.4 US|-10 ŠRE-X skydo aj	-	Išjungtas	Įjungtas	-	Ne
989	400_330_TP_E_SK	0,4	KSSRS-0,4	KSS_NSS_BP	VP-330 KSSRS-0.4 US|-10 Narvelio-X aj	-	Išjungtas	Įjungtas	-	Ne
990	400_330_TP_E_SK	0,4	KSSRS-0,4	KSS_NSS_BP	VP-330 KSSRS-0.4 10 kV dalies KAS, TAS aj	-	Išjungtas	Įjungtas	-	Ne
991	400_330_TP_E_SK	0,2	NSSRS-0,2	KSS_NSS_BP	VP-330 NSSRS-0.2 RT-X aušinimo sistemos valdymo grandinių aj	-	Išjungtas	Įjungtas	-	Ne

Eil.nr	Objektas	U [kV]	Prijunginys	TS grupė	TS pavadinimas	Būsena_00	Būsena_01(0)	Būsena_10(1)	Būsena_11	TS_kaupimas
992	400_330_TP_E_SK	0,2	NSSRS-0,2	KSS_NSS_BP	VP-330 NSSRS-0.2 RT-X ĮR atšakų perjungiklio valdymo grandinių aj	-	Išjungtas	Įjungtas	-	Ne
993	400_330_TP_E_SK	0,2	NSSRS-0,2	KSS_NSS_BP	VP-330 NSSRS-0.2-X USĮ-10 jungtuvų pavarų aj	-	Išjungtas	Įjungtas	-	Ne
994	400_330_TP_E_SK	0,2	NSSRS-0,2	KSS_NSS_BP	VP-330 NSSRS-0.2 10 kV skyr./įž. pavarų aj	-	Išjungtas	Įjungtas	-	Ne
995	400_330_TP_E_SK	0,2	NSSRS-0,2	KSS_NSS_BP	VP-330 NSSRS-0.2 10 kV RAA terminalų aj	-	Išjungtas	Įjungtas	-	Ne
996	400_330_TP_E_SK	0,4-0,1	BP	KSS_NSS_BP	USĮ-10 RAA terminalų NSSR kirtiklis (normaliai išjungtas)	-	Išjungtas	Įjungtas	-	Ne
997	400_330_TP_E_SK	0,4-0,1	BP	KSS_NSS_BP	ASĮ-10 skyr/įž. pavarų šildymo aj (X grupė)	-	Išjungtas	Įjungtas	-	Ne
998	400_330_TP_E_SK	0,4-0,1	BP	KSS_NSS_BP	ASĮ-10 lauko spintų šildymo aj (X grupė)	-	Išjungtas	Įjungtas	-	Ne
999	400_330_TP_E_SK	0,4-0,1	BP	KSS_NSS_BP	ĮT-XX 10 kV dalies (EEA) U grandinių aj	-	Išjungtas	Įjungtas	-	Ne
1000	400_330_TP_E_SK	0,4	KSSRS-0,4	KSS_NSS_BP	VP-330 KSSRS-0.4 X įvado aj	-	Išjungtas	Įjungtas	-	Taip
1001	400_330_TP_E_SK	0,4	KSSRS-0,4	KSS_NSS_BP	VP-330 KSSRS-0.4 sekcijinis aj	-	Išjungtas	Įjungtas	-	Taip
1002	400_330_TP_E_SK	0,4	KSSRS-0,4	KSS_NSS_BP	VP-330 KSSRS-0.4 VP-110 KSSRS-0,4 X įvado aj	-	Išjungtas	Įjungtas	-	Taip
1003	400_330_TP_E_SK	0,4	KSSRS-0,4	KSS_NSS_BP	VP-330 KSSRS-0.4 Dyzelgeneratoriaus XX įvado aj	-	Išjungtas	Įjungtas	-	Taip
1004	400_330_TP_E_SK	0,4	KSSRS-0,4	KSS_NSS_BP	VP-330 KSSRS-0.4 Dyzelgeneratoriaus XX šildymo aj	-	Išjungtas	Įjungtas	-	Ne
1005	400_330_TP_E_SK	0,4	KSSRS-0,4	KSS_NSS_BP	VP-330 KSSRS-0.4 įkroviklio XX įvado aj	-	Išjungtas	Įjungtas	-	Ne
1006	400_330_TP_E_SK	0,4	KSSRS-0,4	KSS_NSS_BP	VP-330 KSSRS-0.4 VP-330 apsauginės signalizacijos aj	-	Išjungtas	Įjungtas	-	Ne
1007	400_330_TP_E_SK	0,4	KSSRS-0,4	KSS_NSS_BP	VP-330 KSSRS-0.4 VP-330 gaisrinės signalizacijos aj	-	Išjungtas	Įjungtas	-	Ne
1008	400_330_TP_E_SK	0,4	KSSRS-0,4	KSS_NSS_BP	VP-330 KSSRS-0.4 VP-330 patalpos šildymo aj	-	Išjungtas	Įjungtas	-	Ne
1009	400_330_TP_E_SK	0,4	KSSRS-0,4	KSS_NSS_BP	VP-330 KSSRS-0.4 VP-330 patalpos ventiliacijos, kondicionavimo aj	-	Išjungtas	Įjungtas	-	Ne
1010	400_330_TP_E_SK	0,4	KSSRS-0,4	KSS_NSS_BP	VP-330 KSSRS-0.4 automatinės gaisro gesinimo sistemos įrenginių aj	-	Išjungtas	Įjungtas	-	Ne
1011	400_330_TP_E_SK	0,4	KSSRS-0,4	KSS_NSS_BP	VP-330 KSSRS-0.4 USĮ-10 patalpos šildymo aj	-	Išjungtas	Įjungtas	-	Ne
1012	400_330_TP_E_SK	0,2	NSSRS-0,2	KSS_NSS_BP	VP-330 NSSRS-0.2 X įvado aj	-	Išjungtas	Įjungtas	-	Taip
1013	400_330_TP_E_SK	0,2	NSSRS-0,2	KSS_NSS_BP	VP-330 NSSRS-0.2 akumuliatorių baterijos XX įvado aj	-	Išjungtas	Įjungtas	-	Taip
1014	400_330_TP_E_SK	0,2	NSSRS-0,2	KSS_NSS_BP	VP-330 NSSRS-0.2 KSSR aj pavarų aj	-	Išjungtas	Įjungtas	-	Ne
1015	400_330_TP_E_SK	0,2	NSSRS-0,2	KSS_NSS_BP	VP-330 NSSRS-0.2 NSSR aj pavarų aj	-	Išjungtas	Įjungtas	-	Ne
1016	400_330_TP_E_SK	0,2	NSSRS-0,2	KSS_NSS_BP	VP-330 NSSRS-0.2 automatinės gaisro gesinimo sistemos įrenginių aj	-	Išjungtas	Įjungtas	-	Ne
1017	400_330_TP_E_SK	0,2	NSSRS-0,2	KSS_NSS_BP	VP-330 NSSRS-0.2 KSSRS keitiklių aj	-	Išjungtas	Įjungtas	-	Ne
1018	400_330_TP_E_SK	0,2	NSSRS-0,2	KSS_NSS_BP	VP-330 NSSRS-0.2 NSSRS keitiklių aj	-	Išjungtas	Įjungtas	-	Ne
1019	400_330_TP_E_SK	0,2	NSSRS-0,2	KSS_NSS_BP	VP-330 NSSRS-0.2 NSSR įžemėjimo kontrolės sistemos aj	-	Išjungtas	Įjungtas	-	Ne
1020	400_330_TP_E_SK	0,2	NSSRS-0,2	KSS_NSS_BP	VP-330 NSSRS-0.2 Dyzelgeneratoriaus XX valdymo spintos aj	-	Išjungtas	Įjungtas	-	Ne
1021	400_330_TP_E_SK	0,4	KSSRS-0,4	KSS_NSS_BP	VP-110 KSSRS-0.4 VP-110 apsauginės signalizacijos aj	-	Išjungtas	Įjungtas	-	Ne
1022	400_330_TP_E_SK	0,4	KSSRS-0,4	KSS_NSS_BP	VP-110 KSSRS-0.4 VP-110 gaisrinės signalizacijos aj	-	Išjungtas	Įjungtas	-	Ne
1023	400_330_TP_E_SK	0,4	KSSRS-0,4	KSS_NSS_BP	VP-110 KSSRS-0.4 VP-110 patalpos šildymo aj	-	Išjungtas	Įjungtas	-	Ne
1024	400_330_TP_E_SK	0,4	KSSRS-0,4	KSS_NSS_BP	VP-110 KSSRS-0.4 VP-110 patalpos ventiliacijos, kondicionavimo aj	-	Išjungtas	Įjungtas	-	Ne
1025	400_330_TP_E_SK	0,4	KSSRS-0,4	KSS_NSS_BP	VP-330 KSSRS-0.4 ARĮ poveikis	-	Norma	Suveikė	-	Ne
1026	400_330_TP_E_SK	0,4	KSSRS-0,4	KSS_NSS_BP	VP-330 (EEA) U grandinių ARĮ poveikis	-	Norma	Suveikė	-	Ne
1027	400_330_TP_E_SK	0,4	KSSRS-0,4	KSS_NSS_BP	VP-330 (EEA) U grandinių gedimo poveikis	-	Norma	Gedimas	-	Ne
1028	400_330_TP_E_SK	0,2	NSSRS-0,2	KSS_NSS_BP	VP-330 NSSRS-0.2 žema baterijos U poveikis	-	Norma	Suveikė	-	Ne
1029	400_330_TP_E_SK	0,2	NSSRS-0,2	KSS_NSS_BP	VP-330 NSSRS-0.2 aukšta baterijos U poveikis	-	Norma	Suveikė	-	Ne
1030	400_330_TP_E_SK	0,2	NSSRS-0,2	KSS_NSS_BP	VP-330 NSSRS-0.2 baterijos įkroviklio XX gedimo poveikis	-	Norma	Gedimas	-	Ne
1031	400_330_TP_E_SK	0,2	NSSRS-0,2	KSS_NSS_BP	VP-330 NSSRS-0.2 įžemėjimo signalizacijos poveikis	-	Norma	Suveikė	-	Ne
1032	400_330_TP_E_SK	0,2	NSSRS-0,2	KSS_NSS_BP	VP-330 NSSRS-0.2 įžemėjimo sistemos gedimo poveikis	-	Norma	Gedimas	-	Ne
1033	400_330_TP_E_SK	0,4-0,1	BP	KSS_NSS_BP	VP-330 patalpos gaisro signalizacijos poveikis	-	Norma	Suveikė	-	Ne
1034	400_330_TP_E_SK	0,4-0,1	BP	KSS_NSS_BP	VP-110 patalpos gaisro signalizacijos poveikis	-	Norma	Suveikė	-	Ne
1035	400_330_TP_E_SK	0,4-0,1	BP	KSS_NSS_BP	USĮ-10 patalpos gaisro signalizacijos poveikis	-	Norma	Suveikė	-	Ne
1036	400_330_TP_E_SK	0,4-0,1	BP	KSS_NSS_BP	Gaisrinės siurblinės sistemos, įrenginių poveikis	-	Norma	Suveikė	-	Ne
1037	400_330_TP_E_SK	0,4-0,2	BP	KSS_NSS_BP	Gaisrinės siurblinės sklendžių poveikis	-	Norma	Suveikė	-	Ne
1038	400_330_TP_E_SK	0,4-0,1	BP	KSS_NSS_BP	Rezervuaro vandens lygio ribų (viršut.,apatinė) poveikis	-	Norma	Suveikė	-	Ne
1039	400_330_TP_E_SK	0,4-0,1	BP	KSS_NSS_BP	Aptikta alyva naftos gaudyklėje	-	Norma	Suveikė	-	Ne
1040	400_330_TP_E_SK	0,4	KSSRS-0,4	KSS_NSS_BP	VP-330 KSSRS-0.4 ARĮ rakto būsena	-	Išjungtas	Įjungtas	-	Ne
1041	400_330_TP_E_SK	0,4	KSSRS-0,4	KSS_NSS_BP	VP-330 KSSRS-0.4 ARĮ (RFVT/LRFVT) būsena	-	Išjungta	Įjungta	-	Ne
1042	400_330_TP_E_SK	0,4	KSSRS-0,4	KSS_NSS_BP	VP-330 KSSRS-0.4 SE aj	-	Išjungtas	Įjungtas	-	Ne
1043	400_330_TP_E_SK	400-330	T-XXX	RAA_monitoringas	T-XXX APR XXX	-	Norma	Gedimas	-	Ne
1044	400_330_TP_E_SK	400-330	T-XXX	RAA_monitoringas	T-XXX APR XXX aj	-	Išjungtas	Įjungtas	-	Ne
1045	400_330_TP_E_SK	400-330	T-XXX	RAA_monitoringas	T-XXX APR XXX BI aj	-	Išjungtas	Įjungtas	-	Ne
1046	400_330_TP_E_SK	0,4	KSSRS-0,4	KSS_NSS_BP	Dyzelgeneratoriaus darbo būsenos	-	Išjungtas	Įjungtas	-	Ne
1047	400_330_TP_E_SK	0,4	KSSRS-0,4	KSS_NSS_BP	Dyzelgeneratoriaus nuotolinino valdymo režimo būsenos	-	DVS	Valdiklis	-	Ne
1048	400_330_TP_E_SK	0,4	KSSRS-0,4	KSS_NSS_BP	Dyzelgeneratoriaus įvadinio aj būsenos	-	Išjungtas	Įjungtas	-	Ne
1049	400_330_TP_E_SK	0,4	KSSRS-0,4	KSS_NSS_BP	Dyzelgeneratoriaus žemo kūro lygio poveikis	-	Norma	Žemas	-	Ne
1050	400_330_TP_E_SK	0,4	KSSRS-0,4	KSS_NSS_BP	Dyzelgeneratoriaus akumuliatoriaus gedimo poveikis	-	Norma	Gedimas	-	Ne
1051	400_330_TP_E_SK	0,4	KSSRS-0,4	KSS_NSS_BP	Dyzelgeneratoriaus gedimo/technologinių apsaugų (X grupė) poveikis	-	Norma	Suveikė	-	Ne

Eil.nr	Objektas	U [kV]	Prijunginys	TS grupė	TS pavadinimas	Būsena_00	Būsena_01(0)	Būsena_10(1)	Būsena_11	TS_kaupimas
1052	400_330_TP_E_SK	0,4	KSSRS-0,4	KSS_NSS_BP	Gaisro gesinimo sistemos automatikos būsena	-	Išjungta	Įjungta	-	Ne
1053	400_330_TP_E_SK	0,4	KSSRS-0,4	KSS_NSS_BP	VP-110 KSSRS-0.4 ARĮ rakto būsena	-	Išjungtas	Įjungtas	-	Ne
1054	400_330_TP_E_SK	0,4	KSSRS-0,4	KSS_NSS_BP	VP-110 KSSRS-0.4 ARĮ (RFVT/LRFVT) būsena	-	Išjungta	Įjungta	-	Ne
1055	110_TP_E_SK	110	Visi	Jungtuvo_skyriklio_įžemiklio_padėtis	Jungtuvo padėtis	Tarpinė	Išjungtas	Įjungtas	Klaida	Taip
1056	110_TP_E_SK	110	Visi	Jungtuvo_skyriklio_įžemiklio_padėtis	Skyriklio padėtis	Tarpinė	Išjungtas	Įjungtas	Klaida	Taip
1057	110_TP_E_SK	110	Visi	Jungtuvo_skyriklio_įžemiklio_padėtis	Įžemiklio padėtis	Tarpinė	Išjungtas	Įjungtas	Klaida	Taip
1058	110_TP_E_SK	110	T-X (STO)	Jungtuvo_skyriklio_įžemiklio_padėtis	TX-NŽ	Tarpinė	Išjungtas	Įjungtas	Klaida	Taip
1059	110_TP_E_SK	110	T-X (E)	Jungtuvo_skyriklio_įžemiklio_padėtis	TX-NŽ	Tarpinė	Išjungtas	Įjungtas	Klaida	Taip
1060	110_TP_E_SK	110	EPL (L-XXXXXX)	RAA_TA_kom_poveikiai	L-XXXXXX Dist. (n)	-	Norma	Suveikė	-	Ne
1061	110_TP_E_SK	110	EPL (L-XXXXXX)	RAA_TA_kom_poveikiai	L-XXXXXX MSA (n)	-	Norma	Suveikė	-	Ne
1062	110_TP_E_SK	110	EPL (L-XXXXXX)	RAA_TA_kom_poveikiai	L-XXXXXX rezervinė MSA (n)	-	Norma	Suveikė	-	Ne
1063	110_TP_E_SK	110	EPL (L-XXXXXX)	RAA_TA_kom_poveikiai	L-XXXXXX apsaugų pagreit.	-	Norma	Suveikė	-	Ne
1064	110_TP_E_SK	110	EPL (L-XXXXXX)	RAA_TA_kom_poveikiai	L-XXXXXX Ž (n)	-	Norma	Suveikė	-	Ne
1065	110_TP_E_SK	110	EPL (L-XXXXXX)	RAA_TA_kom_poveikiai	L-XXXXXX Ž;Dist.;MSA telepagreit.	-	Norma	Suveikė	-	Ne
1066	110_TP_E_SK	110	EPL (L-XXXXXX)	RAA_TA_kom_poveikiai	L-XXXXXX apsauga nuo perkrovos (į signalą I≥XXX A)	-	Norma	Suveikė	-	Ne
1067	110_TP_E_SK	110	EPL (L-XXXXXX)	RAA_TA_kom_poveikiai	L-XXXXXX apsauga nuo perkrovos (į išjungimą I≥XXX A)	-	Norma	Suveikė	-	Ne
1068	110_TP_E_SK	110	EPL (L-XXXXXX)	RAA_TA_kom_poveikiai	L-XXXXXX A	-	Norma	Suveikė	-	Ne
1069	110_TP_E_SK	110	EPL (L-XXXXXX)	RAA_TA_kom_poveikiai	L-XXXXXX NA	-	Norma	Suveikė	-	Ne
1070	110_TP_E_SK	110	EPL (L-XXXXXX)	RAA_TA_kom_poveikiai	L-XXXXXX DA	-	Norma	Suveikė	-	Ne
1071	110_TP_E_SK	110	EPL (L-XXXXXX)	RAA_TA_kom_poveikiai	L-XXXXXX ARLA	-	Norma	Suveikė	-	Ne
1072	110_TP_E_SK	110	EPL (L-XXXXXX)	RAA_TA_kom_poveikiai	L-XXXXXX TPĮ gauta (n)k. `XXXXXXXXXX`	-	Norma	Suveikė	-	Ne
1073	110_TP_E_SK	110	EPL (L-XXXXXX)	RAA_TA_kom_poveikiai	L-XXXXXX TPĮ išsiųsta (n)k. `XXXXXXXXXX`	-	Norma	Suveikė	-	Ne
1074	110_TP_E_SK	110	EPL (L-XXXXXX)	RAA_TA_kom_poveikiai	L-XXXXXX JRĮ	-	Norma	Suveikė	-	Ne
1075	110_TP_E_SK	110	EPL (L-XXXXXX)	RAA_TA_kom_poveikiai	L-XXXXXX AKĮ	-	Norma	Suveikė	-	Ne
1076	110_TP_E_SK	110	EPL (L-XXXXXX)	RAA_TA_kom_poveikiai	L-XXXXXX AKĮ draudimas	-	Norma	Suveikė	-	Ne
1077	110_TP_E_SK	110	EPL (L-XXXXXX)	RAA_TA_kom_poveikiai	L-XXXXXX įjungimo grandinė	-	Norma	Gedimas	-	Ne
1078	110_TP_E_SK	110	EPL (L-XXXXXX)	RAA_TA_kom_poveikiai	L-XXXXXX išjungimo grandinė (n)	-	Norma	Gedimas	-	Ne
1079	110_TP_E_SK	110	EPL (L-XXXXXX)	RAA_TA_kom_poveikiai	L-XXXXXX SF6 dujų slėgis	-	Norma	Žemas	-	Ne
1080	110_TP_E_SK	110	EPL (L-XXXXXX)	RAA_TA_kom_poveikiai	L-XXXXXX valdymas dėl SF6 dujų slėgio	-	Norma	Blokuotas	-	Ne
1081	110_TP_E_SK	110	EPL (L-XXXXXX)	RAA_TA_kom_poveikiai	L-XXXXXX pavara	-	Neparuošta	Paruošta	-	Ne
1082	110_TP_E_SK	110	T-XXX (E)	RAA_TA_kom_poveikiai	E apsaugos veikiančios į T-XXX išjungimą (apibendrintas)	-	Norma	Suveikė	-	Ne
1083	110_TP_E_SK	110	T-XXX (E)	RAA_TA_kom_poveikiai	T-XXX DA	-	Norma	Suveikė	-	Ne
1084	110_TP_E_SK	110	T-XXX (E)	RAA_TA_kom_poveikiai	T-XXX Ž	-	Norma	Suveikė	-	Ne
1085	110_TP_E_SK	110	T-XXX (E)	RAA_TA_kom_poveikiai	T-XXX MSA	-	Norma	Suveikė	-	Ne
1086	110_TP_E_SK	110	T-XXX (E)	RAA_TA_kom_poveikiai	T-XXX apsaugų pagreit.	-	Norma	Suveikė	-	Ne
1087	110_TP_E_SK	110	T-XXX (E)	RAA_TA_kom_poveikiai	T-XXX rezervinė MSA	-	Norma	Suveikė	-	Ne
1088	110_TP_E_SK	110	T-XXX (E)	RAA_TA_kom_poveikiai	T-XXX Umin (U<=XXX kV)	-	Norma	Suveikė	-	Ne
1089	110_TP_E_SK	110	T-XXX (E)	RAA_TA_kom_poveikiai	T-XXX Umax (U>=XXX kV)	-	Norma	Suveikė	-	Ne
1090	110_TP_E_SK	110	T-XXX (E)	RAA_TA_kom_poveikiai	T-XXX JRĮ	-	Norma	Suveikė	-	Ne
1091	110_TP_E_SK	110	T-XXX (E)	RAA_TA_kom_poveikiai	T-XXX AKĮ	-	Norma	Suveikė	-	Ne
1092	110_TP_E_SK	110	T-XXX (E)	RAA_TA_kom_poveikiai	T-XXX AKĮ draudimas	-	Norma	Suveikė	-	Ne
1093	110_TP_E_SK	110	T-XXX (E)	RAA_TA_kom_poveikiai	T-XXX įjungimo grandinė	-	Norma	Gedimas	-	Ne
1094	110_TP_E_SK	110	T-XXX (E)	RAA_TA_kom_poveikiai	T-XXX išjungimo grandinė (n)	-	Norma	Gedimas	-	Ne
1095	110_TP_E_SK	110	T-XXX (E)	RAA_TA_kom_poveikiai	T-XXX SF6 dujų slėgis	-	Norma	Žemas	-	Ne
1096	110_TP_E_SK	110	T-XXX (E)	RAA_TA_kom_poveikiai	T-XXX valdymas dėl SF6 dujų slėgio	-	Norma	Blokuotas	-	Ne
1097	110_TP_E_SK	110	T-XXX (E)	RAA_TA_kom_poveikiai	T-XXX pavara	-	Neparuošta	Paruošta	-	Ne
1098	110_TP_E_SK	110	ŠX-XXX	RAA_TA_kom_poveikiai	ŠX-XXX ŠDA	-	Norma	Suveikė	-	Ne
1099	110_TP_E_SK	110	ŠX-XXX	RAA_TA_kom_poveikiai	ŠX-XXX SUM	-	Norma	Suveikė	-	Ne
1100	110_TP_E_SK	110	EPL (TS-XXX)	RAA_TA_kom_poveikiai	TS-XXX Dist. (n)	-	Norma	Suveikė	-	Ne
1101	110_TP_E_SK	110	EPL (TS-XXX)	RAA_TA_kom_poveikiai	TS-XXX Dist. blokavimas	-	Norma	Suveikė	-	Ne
1102	110_TP_E_SK	110	EPL (TS-XXX)	RAA_TA_kom_poveikiai	TS-XXX MSA (n)	-	Norma	Suveikė	-	Ne
1103	110_TP_E_SK	110	EPL (TS-XXX)	RAA_TA_kom_poveikiai	TS-XXX rezervinė MSA (n)	-	Norma	Suveikė	-	Ne
1104	110_TP_E_SK	110	EPL (TS-XXX)	RAA_TA_kom_poveikiai	TS-XXX apsaugų pagreit.	-	Norma	Suveikė	-	Ne
1105	110_TP_E_SK	110	EPL (TS-XXX)	RAA_TA_kom_poveikiai	TS-XXX Ž (n)	-	Norma	Suveikė	-	Ne
1106	110_TP_E_SK	110	EPL (TS-XXX)	RAA_TA_kom_poveikiai	TS-XXX apsauga nuo perkrovos (į signalą, I>=XXX A)	-	Norma	Suveikė	-	Ne
1107	110_TP_E_SK	110	EPL (TS-XXX)	RAA_TA_kom_poveikiai	TS-XXX apsauga nuo perkrovos (į išjungimą, I>=XXX A)	-	Norma	Suveikė	-	Ne

Eil.nr	Objektas	U [kV]	Prijunginys	TS grupė	TS pavadinimas	Būsena_00	Būsena_01(0)	Būsena_10(1)	Būsena_11	TS_kaupimas
1108	110_TP_E_SK	110	EPL (TS-XXX)	RAA_TA_kom_poveikiai	TS-XXX DA	-	Norma	Suveikė	-	Ne
1109	110_TP_E_SK	110	EPL (TS-XXX)	RAA_TA_kom_poveikiai	TS-XXX JRĮ	-	Norma	Suveikė	-	Ne
1110	110_TP_E_SK	110	EPL (TS-XXX)	RAA_TA_kom_poveikiai	TS-XXX AKĮ	-	Norma	Suveikė	-	Ne
1111	110_TP_E_SK	110	EPL (TS-XXX)	RAA_TA_kom_poveikiai	TS-XXX AKĮ draudimas	-	Norma	Suveikė	-	Ne
1112	110_TP_E_SK	110	TS-XXX	RAA_TA_kom_poveikiai	TS-XXX įjungimo grandinė	-	Norma	Gedimas	-	Ne
1113	110_TP_E_SK	110	TS-XXX	RAA_TA_kom_poveikiai	TS-XXX išjungimo grandinė (n)	-	Norma	Gedimas	-	Ne
1114	110_TP_E_SK	110	TS-XXX	RAA_TA_kom_poveikiai	TS-XXX SF6 dujų slėgis	-	Norma	Žemas	-	Ne
1115	110_TP_E_SK	110	TS-XXX	RAA_TA_kom_poveikiai	TS-XXX valdymas dėl SF6 dujų slėgio	-	Norma	Blokuotas	-	Ne
1116	110_TP_E_SK	110	TS-XXX	RAA_TA_kom_poveikiai	TS-XXX pavara	-	Neparuošta	Paruošta	-	Ne
1117	110_TP_E_SK	110	T-XXX	RAA_TA_kom_poveikiai	T-XXX MSA	-	Norma	Suveikė	-	Ne
1118	110_TP_E_SK	110	T-XXX	RAA_TA_kom_poveikiai	T-XXX apsaugų pagreit.	-	Norma	Suveikė	-	Ne
1119	110_TP_E_SK	110	T-XXX	RAA_TA_kom_poveikiai	T-XXX rezervinė MSA	-	Norma	Suveikė	-	Ne
1120	110_TP_E_SK	110	T-XXX	RAA_TA_kom_poveikiai	T-XXX Ž	-	Norma	Suveikė	-	Ne
1121	110_TP_E_SK	110	T-XXX	RAA_TA_kom_poveikiai	T-XXX Umin (U<=XXX kV)	-	Norma	Suveikė	-	Ne
1122	110_TP_E_SK	110	T-XXX	RAA_TA_kom_poveikiai	T-XXX Umax (U>=XXX kV)	-	Norma	Suveikė	-	Ne
1123	110_TP_E_SK	110	T-XXX	RAA_TA_kom_poveikiai	T-XXX ARĮ	-	Norma	Suveikė	-	Ne
1124	110_TP_E_SK	110	T-XXX	RAA_TA_kom_poveikiai	T-XXX ARĮ draudimas	-	Norma	Suveikė	-	Ne
1125	110_TP_E_SK	35_10	T-X (STO)	RAA_TA_kom_poveikiai	ST RAA poveikis į T-10X išjungimą (apibendrintas)	-	Norma	Suveikė	-	Ne
1126	110_TP_E_SK	35_10	T-X (STO)	RAA_TA_kom_poveikiai	ST T-X ARĮ būsena (ST pusėje)	-	Išjungta	Įjungta	-	Ne
1127	110_TP_E_SK	35_10	T-X (STO)	RAA_TA_kom_poveikiai	ST T-X ARĮ poveikis į T-10X įjungimą	-	Norma	Suveikė	-	Ne
1128	110_TP_E_SK	35_10	T-X (STO)	RAA_TA_kom_poveikiai	ADN (apibendrintas)	-	Norma	Suveikė	-	Ne
1129	110_TP_E_SK	35_10	T-X (STO)	RAA_TA_kom_poveikiai	DAKĮ (apibendrintas)	-	Norma	Suveikė	-	Ne
1130	110_TP_E_SK	35_10	T-X (STO)	RAA_TA_kom_poveikiai	NA (apibendrintas)	-	Norma	Suveikė	-	Ne
1131	110_TP_E_SK	35_10	T-X (STO)	RAA_TA_kom_poveikiai	NAKĮ (apibendrintas)	-	Norma	Suveikė	-	Ne
1132	110_TP_E_SK	110	T-XXX	RAA_TA_kom_poveikiai	T-XXX JRĮ	-	Norma	Suveikė	-	Ne
1133	110_TP_E_SK	110	T-XXX	RAA_TA_kom_poveikiai	T-XXX AKĮ	-	Norma	Suveikė	-	Ne
1134	110_TP_E_SK	110	T-XXX	RAA_TA_kom_poveikiai	T-XXX AKĮ draudimas	-	Norma	Suveikė	-	Ne
1135	110_TP_E_SK	110	T-XXX	RAA_TA_kom_poveikiai	T-XXX įjungimo grandinė	-	Norma	Gedimas	-	Ne
1136	110_TP_E_SK	110	T-XXX	RAA_TA_kom_poveikiai	T-XXX išjungimo grandinė (n)	-	Norma	Gedimas	-	Ne
1137	110_TP_E_SK	110	T-XXX	RAA_TA_kom_poveikiai	T-XXX SF6 dujų slėgis	-	Norma	Žemas	-	Ne
1138	110_TP_E_SK	110	T-XXX	RAA_TA_kom_poveikiai	T-XXX valdymas dėl SF6 dujų slėgio	-	Norma	Blokuotas	-	Ne
1139	110_TP_E_SK	110	T-XXX	RAA_TA_kom_poveikiai	T-XXX pavara	-	Neparuošta	Paruošta	-	Ne
1140	110_TP_E_SK	110	ST-XXX	RAA_TA_kom_poveikiai	ST-XXX N2/O2 dujų slėgio pažemėjimas	-	Norma	Suveikė	-	Ne
1141	110_TP_E_SK	110	ST-XXX	RAA_TA_kom_poveikiai	ST-XXX N2/O2 dujų avarinis slėgis	-	Norma	Suveikė	-	Ne
1142	110_TP_E_SK	110	ĮT-XXX	RAA_TA_kom_poveikiai	ĮT-XXX N2/O2 dujų slėgio pažemėjimas	-	Norma	Suveikė	-	Ne
1143	110_TP_E_SK	110	ĮT-XXX	RAA_TA_kom_poveikiai	ĮT-XXX N2/O2 dujų avarinis slėgis	-	Norma	Suveikė	-	Ne
1144	110_TP_E_SK	110	ST/ĮT-XXX	RAA_TA_kom_poveikiai	ST/ĮT-XXX N2/O2 dujų slėgio pažemėjimas	-	Norma	Suveikė	-	Ne
1145	110_TP_E_SK	110	ST/ĮT-XXX	RAA_TA_kom_poveikiai	ST/ĮT-XXX N2/O2 dujų avarinis slėgis	-	Norma	Suveikė	-	Ne
1146	110_TP_E_SK	110	EPL (L-XXXXXX)	Vald_darbo_RAA_RFVT_TA_būsenos	L-XXXXXX RAA nuostatų grupė (n)	-	Išjungta	Įjungta	-	Ne
1147	110_TP_E_SK	110	EPL (L-XXXXXX)	Vald_darbo_RAA_RFVT_TA_būsenos	ĮT-XXX (L-XXXXXXX RAA) U grandinių aj (AS] gnybtynas)	-	Išjungtas	Įjungtas	-	Ne
1148	110_TP_E_SK	110	EPL (L-XXXXXX)	Vald_darbo_RAA_RFVT_TA_būsenos	ĮT-XXX (L-XXXXXXX EEA) U grandinių aj (AS] gnybtynas)	-	Išjungtas	Įjungtas	-	Ne
1149	110_TP_E_SK	110	EPL (L-XXXXXX)	Vald_darbo_RAA_RFVT_TA_būsenos	L-XXXXXX TPĮ imtuvo (n)k. "XXXXXXXXX"	-	Išjungta	Įjungta	-	Ne
1150	110_TP_E_SK	110	EPL (L-XXXXXX)	Vald_darbo_RAA_RFVT_TA_būsenos	L-XXXXXX TPĮ siųstuvo (n)k. "XXXXXXXXX"	-	Išjungta	Įjungta	-	Ne
1151	110_TP_E_SK	110	EPL (L-XXXXXX)	Vald_darbo_RAA_RFVT_TA_būsenos	L-XXXXXX TPĮ imtuvo visos komandos	-	Išjungta	Įjungta	-	Ne
1152	110_TP_E_SK	110	EPL (L-XXXXXX)	Vald_darbo_RAA_RFVT_TA_būsenos	L-XXXXXX TPĮ siųstuvo visos komandos	-	Išjungta	Įjungta	-	Ne
1153	110_TP_E_SK	110	EPL (L-XXXXXX)	Vald_darbo_RAA_RFVT_TA_būsenos	L-XXXXXX išjungimas nuo ŠX-XXX SUM (RFVT/LRFVT)	-	Išjungta	Įjungta	-	Ne
1154	110_TP_E_SK	110	EPL (L-XXXXXX)	Vald_darbo_RAA_RFVT_TA_būsenos	L-XXXXXX išjungimas nuo ŠX-XXX ŠDA ir JRĮ (RFVT/LRFVT)	-	Išjungta	Įjungta	-	Ne
1155	110_TP_E_SK	110	EPL (L-XXXXXX)	Vald_darbo_RAA_RFVT_TA_būsenos	L-XXXXXX JRĮ (RFVT/LRFVT)	-	Išjungta	Įjungta	-	Ne
1156	110_TP_E_SK	110	EPL (L-XXXXXX)	Vald_darbo_RAA_RFVT_TA_būsenos	L-XXXXXX AKĮ (RFVT/LRFVT)	-	Išjungta	Įjungta	-	Ne
1157	110_TP_E_SK	110	EPL (L-XXXXXX)	Vald_darbo_RAA_RFVT_TA_būsenos	L-XXXXXX NA (RFVT/LRFVT)	-	Išjungta	Įjungta	-	Ne
1158	110_TP_E_SK	110	EPL (L-XXXXXX)	Vald_darbo_RAA_RFVT_TA_būsenos	L-XXXXXX AKĮ paleidimas nuo ŠX-XXX ŠDA (RFVT/LRFVT)	-	Išjungta	Įjungta	-	Ne
1159	110_TP_E_SK	110	EPL (L-XXXXXX)	Vald_darbo_RAA_RFVT_TA_būsenos	L-XXXXXX JRĮ paleidimas nuo apsaugų poveikio (RFVT/LRFVT)	-	Išjungta	Įjungta	-	Ne

Eil.nr	Objektas	U [kV]	Prijunginys	TS grupė	TS pavadinimas	Būsena_00	Būsena_01(0)	Būsena_10(1)	Būsena_11	TS_kaupimas
1160	110_TP_E_SK	110	EPL (L-XXXXXX)	Vald_darbo_RAA_RFVT_TA_būsenos	L-XXXXXX RFVT nuotolinio valdymo režimas	-	DVS	Valdiklis	-	Ne
1161	110_TP_E_SK	110	EPL (L-XXXXXX)	Vald_darbo_RAA_RFVT_TA_būsenos	L-XXXXXX įjungimo grandinės aj	-	Išjungtas	Įjungtas	-	Ne
1162	110_TP_E_SK	110	EPL (L-XXXXXX)	Vald_darbo_RAA_RFVT_TA_būsenos	L-XXXXXX išjungimo grandinės (n) aj	-	Išjungtas	Įjungtas	-	Ne
1163	110_TP_E_SK	110	EPL (L-XXXXXX)	Vald_darbo_RAA_RFVT_TA_būsenos	L-XXXXXX prijunginio nuotolinio valdymo režimas	-	DVS	Valdiklis	-	Ne
1164	110_TP_E_SK	110	EPL (L-XXXXXX)	Vald_darbo_RAA_RFVT_TA_būsenos	L-XXXXXX valdymo režimo raktas (pavaroje)	Išjungtas	Nuotolinis	Vietinis	Klaida	Ne
1165	110_TP_E_SK	110	EPL (L-XXXXXX)	Vald_darbo_RAA_RFVT_TA_būsenos	LX-XXX-0 valdymo režimo raktas (pavaroje)	Išjungtas	Nuotolinis	Vietinis	Klaida	Ne
1166	110_TP_E_SK	110	EPL (L-XXXXXX)	Vald_darbo_RAA_RFVT_TA_būsenos	LX-XXX-ž valdymo režimo raktas (pavaroje)	Išjungtas	Nuotolinis	Vietinis	Klaida	Ne
1167	110_TP_E_SK	110	EPL (L-XXXXXX)	Vald_darbo_RAA_RFVT_TA_būsenos	L-XXXXXX pavaros aj	-	Išjungtas	Įjungtas	-	Ne
1168	110_TP_E_SK	110	EPL (L-XXXXXX)	Vald_darbo_RAA_RFVT_TA_būsenos	LX-XXX-0 pavaros ir valdymo grandinių aj	-	Išjungtas	Įjungtas	-	Ne
1169	110_TP_E_SK	110	EPL (L-XXXXXX)	Vald_darbo_RAA_RFVT_TA_būsenos	LX-XXX-ž pavaros ir valdymo grandinių aj	-	Išjungtas	Įjungtas	-	Ne
1170	110_TP_E_SK	110	T-XXX (E)	Vald_darbo_RAA_RFVT_TA_būsenos	T-XXX RAA nuostatų grupė (n)	-	Išjungta	Įjungta	-	Ne
1171	110_TP_E_SK	110	T-XXX (E)	Vald_darbo_RAA_RFVT_TA_būsenos	|T-XXX (T-XXX RAA) U grandinių aj (AS| gnybtynas)	-	Išjungtas	Įjungtas	-	Ne
1172	110_TP_E_SK	110	T-XXX (E)	Vald_darbo_RAA_RFVT_TA_būsenos	|T-XXX (T-XXX EEA) U grandinių aj (AS| gnybtynas)	-	Išjungtas	Įjungtas	-	Ne
1173	110_TP_E_SK	110	T-XXX (E)	Vald_darbo_RAA_RFVT_TA_būsenos	T-XXX išjungimas nuo ŠX-XXX SUM (RFVT/LRFVT)	-	Išjungta	Įjungta	-	Ne
1174	110_TP_E_SK	110	T-XXX (E)	Vald_darbo_RAA_RFVT_TA_būsenos	T-XXX išjungimas nuo ŠX-XXX ŠDA ir JR| (RFVT/LRFVT)	-	Išjungta	Įjungta	-	Ne
1175	110_TP_E_SK	110	T-XXX (E)	Vald_darbo_RAA_RFVT_TA_būsenos	T-XXX JR| paleidimas nuo apsaugų poveikio (RFVT/LRFVT)	-	Išjungta	Įjungta	-	Ne
1176	110_TP_E_SK	110	T-XXX (E)	Vald_darbo_RAA_RFVT_TA_būsenos	T-XXX JR| (RFVT/LRFVT)	-	Išjungta	Įjungta	-	Ne
1177	110_TP_E_SK	110	T-XXX (E)	Vald_darbo_RAA_RFVT_TA_būsenos	T-XXX AK| (RFVT/LRFVT)	-	Išjungta	Įjungta	-	Ne
1178	110_TP_E_SK	110	T-XXX (E)	Vald_darbo_RAA_RFVT_TA_būsenos	T-XXX AK| paleidimas nuo ŠX-XXX ŠDA (RFVT/LRFVT)	-	Išjungta	Įjungta	-	Ne
1179	110_TP_E_SK	110	T-XXX (E)	Vald_darbo_RAA_RFVT_TA_būsenos	T-XXX RFVT nuotolinio valdymo režimas	-	DVS	Valdiklis	-	Ne
1180	110_TP_E_SK	110	T-XXX (E)	Vald_darbo_RAA_RFVT_TA_būsenos	T-XXX įjungimo grandinės aj	-	Išjungtas	Įjungtas	-	Ne
1181	110_TP_E_SK	110	T-XXX (E)	Vald_darbo_RAA_RFVT_TA_būsenos	T-XXX išjungimo grandinės (n) aj	-	Išjungtas	Įjungtas	-	Ne
1182	110_TP_E_SK	110	T-XXX (E)	Vald_darbo_RAA_RFVT_TA_būsenos	T-XXX prijunginio nuotolinio valdymo režimas	-	DVS	Valdiklis	-	Ne
1183	110_TP_E_SK	110	T-XXX (E)	Vald_darbo_RAA_RFVT_TA_būsenos	T-XXX valdymo režimo raktas (pavaroje)	Išjungtas	Nuotolinis	Vietinis	Klaida	Ne
1184	110_TP_E_SK	110	T-XXX (E)	Vald_darbo_RAA_RFVT_TA_būsenos	T-XXX-0 valdymo režimo raktas (pavaroje)	Išjungtas	Nuotolinis	Vietinis	Klaida	Ne
1185	110_TP_E_SK	110	T-XXX (E)	Vald_darbo_RAA_RFVT_TA_būsenos	T-XXX-ž valdymo režimo raktas (pavaroje)	Išjungtas	Nuotolinis	Vietinis	Klaida	Ne
1186	110_TP_E_SK	110	T-XXX (E)	Vald_darbo_RAA_RFVT_TA_būsenos	T-XXX pavaros aj	-	Išjungtas	Įjungtas	-	Ne
1187	110_TP_E_SK	110	T-XXX (E)	Vald_darbo_RAA_RFVT_TA_būsenos	T-XXX-0 pavaros ir valdymo grandinių aj	-	Išjungtas	Įjungtas	-	Ne
1188	110_TP_E_SK	110	T-XXX (E)	Vald_darbo_RAA_RFVT_TA_būsenos	T-XXX-ž pavaros ir valdymo grandinių aj	-	Išjungtas	Įjungtas	-	Ne
1189	110_TP_E_SK	110	ŠX-XXX	Vald_darbo_RAA_RFVT_TA_būsenos	ŠX-XXX ŠDA nuostatų grupė (n)	-	Išjungta	Įjungta	-	Ne
1190	110_TP_E_SK	110	ŠX-XXX	Vald_darbo_RAA_RFVT_TA_būsenos	ŠX-XXX SUM nuostatų grupė (n)	-	Išjungta	Įjungta	-	Ne
1191	110_TP_E_SK	110	ŠX-XXX	Vald_darbo_RAA_RFVT_TA_būsenos	|T-XXX (ŠX-XXX RAA) U grandinių aj (AS| gnybtynas)	-	Išjungtas	Įjungtas	-	Ne
1192	110_TP_E_SK	110	ŠX-XXX	Vald_darbo_RAA_RFVT_TA_būsenos	ŠX-XXX ŠDA (RFVT)	-	Išjungta	Įjungta	-	Ne
1193	110_TP_E_SK	110	ŠX-XXX	Vald_darbo_RAA_RFVT_TA_būsenos	ŠX-XXX DJ išjungimas nuo JR| (RFVT/LRFVT)	-	Išjungta	Įjungta	-	Ne
1194	110_TP_E_SK	110	ŠX-XXX	Vald_darbo_RAA_RFVT_TA_būsenos	ŠX-XXX DJ išjungimas nuo ŠX-XXX ŠDA (RFVT/LRFVT)	-	Išjungta	Įjungta	-	Ne
1195	110_TP_E_SK	110	ŠX-XXX	Vald_darbo_RAA_RFVT_TA_būsenos	ŠX-XXX DJ išjungimas nuo ŠX-XXX SUM (RFVT/LRFVT)	-	Išjungta	Įjungta	-	Ne
1196	110_TP_E_SK	110	ŠX-XXX	Vald_darbo_RAA_RFVT_TA_būsenos	ŠX-XXX JR| ir AK| paleidimas nuo ŠX-XXX ŠDA (RFVT/LRFVT)	-	Išjungta	Įjungta	-	Ne
1197	110_TP_E_SK	110	ŠX-XXX	Vald_darbo_RAA_RFVT_TA_būsenos	ŠX-XXX JR| ir AK| paleidimas nuo ŠX-XXX SUM (RFVT/LRFVT)	-	Išjungta	Įjungta	-	Ne
1198	110_TP_E_SK	110	ŠX-XXX	Vald_darbo_RAA_RFVT_TA_būsenos	ŠX-XXX RFVT nuotolinio valdymo režimas	-	DVS	Valdiklis	-	Ne
1199	110_TP_E_SK	110	TS-XXX	Vald_darbo_RAA_RFVT_TA_būsenos	TS-XXX RAA nuostatų grupė (n)	-	Išjungta	Įjungta	-	Ne
1200	110_TP_E_SK	110	TS-XXX	Vald_darbo_RAA_RFVT_TA_būsenos	|T-XXX (TS-XXX RAA) U grandinių aj (AS| gnybtynas)	-	Išjungtas	Įjungtas	-	Ne
1201	110_TP_E_SK	110	TS-XXX	Vald_darbo_RAA_RFVT_TA_būsenos	|T-XXX (TS-XXX EEA) U grandinių aj (AS| gnybtynas)	-	Išjungtas	Įjungtas	-	Ne
1202	110_TP_E_SK	110	TS-XXX	Vald_darbo_RAA_RFVT_TA_būsenos	TS-XXX išjungimas nuo ŠX-XXX SUM (RFVT/LRFVT)	-	Išjungta	Įjungta	-	Ne
1203	110_TP_E_SK	110	TS-XXX	Vald_darbo_RAA_RFVT_TA_būsenos	TS-XXX išjungimas nuo ŠX-XXX ŠDA ir JR| (RFVT/LRFVT)	-	Išjungta	Įjungta	-	Ne
1204	110_TP_E_SK	110	TS-XXX	Vald_darbo_RAA_RFVT_TA_būsenos	TS-XXX JR| paleidimas nuo apsaugų poveikio (RFVT/LRFVT)	-	Išjungta	Įjungta	-	Ne
1205	110_TP_E_SK	110	TS-XXX	Vald_darbo_RAA_RFVT_TA_būsenos	TS-XXX JR| (RFVT/LRFVT)	-	Išjungta	Įjungta	-	Ne
1206	110_TP_E_SK	110	TS-XXX	Vald_darbo_RAA_RFVT_TA_būsenos	TS-XXX AK| (RFVT/LRFVT)	-	Išjungta	Įjungta	-	Ne
1207	110_TP_E_SK	110	TS-XXX	Vald_darbo_RAA_RFVT_TA_būsenos	TS-XXX AK| paleidimas nuo ŠX-XXX ŠDA (RFVT/LRFVT)	-	Išjungta	Įjungta	-	Ne
1208	110_TP_E_SK	110	TS-XXX	Vald_darbo_RAA_RFVT_TA_būsenos	TS-XXX RFVT nuotolinio valdymo režimas	-	DVS	Valdiklis	-	Ne
1209	110_TP_E_SK	110	TS-XXX	Vald_darbo_RAA_RFVT_TA_būsenos	TS-XXX įjungimo grandinės aj	-	Išjungtas	Įjungtas	-	Ne
1210	110_TP_E_SK	110	TS-XXX	Vald_darbo_RAA_RFVT_TA_būsenos	TS-XXX išjungimo grandinės (n) aj	-	Išjungtas	Įjungtas	-	Ne
1211	110_TP_E_SK	110	TS-XXX	Vald_darbo_RAA_RFVT_TA_būsenos	TS-XXX prijunginio nuotolinio valdymo režimas	-	DVS	Valdiklis	-	Ne
1212	110_TP_E_SK	110	TS-XXX	Vald_darbo_RAA_RFVT_TA_būsenos	TS-XXX valdymo režimo raktas (pavaroje)	Išjungtas	Nuotolinis	Vietinis	Klaida	Ne
1213	110_TP_E_SK	110	TS-XXX	Vald_darbo_RAA_RFVT_TA_būsenos	TS-XXX-X valdymo režimo raktas (pavaroje)	Išjungtas	Nuotolinis	Vietinis	Klaida	Ne
1214	110_TP_E_SK	110	TS-XXX	Vald_darbo_RAA_RFVT_TA_būsenos	TS-XXX-Xž valdymo režimo raktas (pavaroje)	Išjungtas	Nuotolinis	Vietinis	Klaida	Ne
1215	110_TP_E_SK	110	TS-XXX	Vald_darbo_RAA_RFVT_TA_būsenos	TS-XXX pavaros aj	-	Išjungtas	Įjungtas	-	Ne

Eil.nr	Objektas	U [kV]	Prijunginys	TS grupė	TS pavadinimas	Būsena_00	Būsena_01(0)	Būsena_10(1)	Būsena_11	TS_kaupimas
1216	110_TP_E_SK	110	TS-XXX	Vald_darbo_RAA_RFVT_TA_būsenos	TS-XXX-X pavaros ir valdymo grandinių aj	-	Išjungtas	Įjungtas	-	Ne
1217	110_TP_E_SK	110	TS-XXX	Vald_darbo_RAA_RFVT_TA_būsenos	TS-XXX-Xž pavaros ir valdymo grandinių aj	-	Išjungtas	Įjungtas	-	Ne
1218	110_TP_E_SK	110	T-XXX	Vald_darbo_RAA_RFVT_TA_būsenos	T-XXX RAA nuostatų grupė (n)	-	Išjungta	Įjungta	-	Ne
1219	110_TP_E_SK	110	T-XXX	Vald_darbo_RAA_RFVT_TA_būsenos	ĮT-XXX (T-XXX RAA) U grandinių aj (AS) gnybtynas)	-	Išjungtas	Įjungtas	-	Ne
1220	110_TP_E_SK	110	T-XXX	Vald_darbo_RAA_RFVT_TA_būsenos	ĮT-XXX (T-XXX EEA) U grandinių aj (AS) gnybtynas)	-	Išjungtas	Įjungtas	-	Ne
1221	110_TP_E_SK	110	T-XXX	Vald_darbo_RAA_RFVT_TA_būsenos	T-XXX išjungimas nuo ŠX-XXX SUM (RFVT/LRFVT)	-	Išjungta	Įjungta	-	Ne
1222	110_TP_E_SK	110	T-XXX	Vald_darbo_RAA_RFVT_TA_būsenos	T-XXX išjungimas nuo ŠX-XXX ŠDA ir JRĮ (RFVT/LRFVT)	-	Išjungta	Įjungta	-	Ne
1223	110_TP_E_SK	110	T-XXX	Vald_darbo_RAA_RFVT_TA_būsenos	T-XXX JRĮ paleidimas nuo apsaugų poveikio (RFVT/LRFVT)	-	Išjungta	Įjungta	-	Ne
1224	110_TP_E_SK	110	T-XXX	Vald_darbo_RAA_RFVT_TA_būsenos	T-XXX ARĮ (RFVT/LRFVT)	-	Išjungta	Įjungta	-	Ne
1225	110_TP_E_SK	110	T-XXX	Vald_darbo_RAA_RFVT_TA_būsenos	T-XXX JRĮ (RFVT/LRFVT)	-	Išjungta	Įjungta	-	Ne
1226	110_TP_E_SK	110	T-XXX	Vald_darbo_RAA_RFVT_TA_būsenos	T-XXX AKĮ (RFVT/LRFVT)	-	Išjungta	Įjungta	-	Ne
1227	110_TP_E_SK	110	T-XXX	Vald_darbo_RAA_RFVT_TA_būsenos	T-XXX AKĮ paleidimas nuo ŠX-XXX ŠDA (RFVT/LRFVT)	-	Išjungta	Įjungta	-	Ne
1228	110_TP_E_SK	110	T-XXX	Vald_darbo_RAA_RFVT_TA_būsenos	T-XXX RFVT nuotolinio valdymo režimas	-	DVS	Valdiklis	-	Ne
1229	110_TP_E_SK	110	T-XXX	Vald_darbo_RAA_RFVT_TA_būsenos	T-XXX įjungimo grandinės aj	-	Išjungtas	Įjungtas	-	Ne
1230	110_TP_E_SK	110	T-XXX	Vald_darbo_RAA_RFVT_TA_būsenos	T-XXX išjungimo grandinės (n) aj	-	Išjungtas	Įjungtas	-	Ne
1231	110_TP_E_SK	110	T-XXX	Vald_darbo_RAA_RFVT_TA_būsenos	T-XXX prijunginio nuotolinio valdymo režimas	-	DVS	Valdiklis	-	Ne
1232	110_TP_E_SK	110	T-XXX	Vald_darbo_RAA_RFVT_TA_būsenos	T-XXX valdymo režimo raktas (pavaroje)	Išjungtas	Nuotolinis	Vietinis	Klaida	Ne
1233	110_TP_E_SK	110	T-XXX	Vald_darbo_RAA_RFVT_TA_būsenos	T-XXX-0 valdymo režimo raktas (pavaroje)	Išjungtas	Nuotolinis	Vietinis	Klaida	Ne
1234	110_TP_E_SK	110	T-XXX	Vald_darbo_RAA_RFVT_TA_būsenos	T-XXX-ž valdymo režimo raktas (pavaroje)	Išjungtas	Nuotolinis	Vietinis	Klaida	Ne
1235	110_TP_E_SK	110	T-XXX	Vald_darbo_RAA_RFVT_TA_būsenos	T-XXX pavaros aj	-	Išjungtas	Įjungtas	-	Ne
1236	110_TP_E_SK	110	T-XXX	Vald_darbo_RAA_RFVT_TA_būsenos	T-XXX-0 pavaros ir valdymo grandinių aj	-	Išjungtas	Įjungtas	-	Ne
1237	110_TP_E_SK	110	T-XXX	Vald_darbo_RAA_RFVT_TA_būsenos	T-XXX-ž pavaros ir valdymo grandinių aj	-	Išjungtas	Įjungtas	-	Ne
1238	110_KL	110	UŠ-XX	RAA_TA_kom_poveikiai	Vandens lygis šulinyje padidėjo	-	Norma	Suveikė	-	Ne
1239	110_KL	110	UŠ-XX	RAA_TA_kom_poveikiai	110 kV KL slėgis >= max leistinam slėgiui	-	Norma	Suveikė	-	Ne
1240	110_KL	110	UŠ-XX	RAA_TA_kom_poveikiai	110 kV KL slėgis <= min leistinam slėgiui	-	Norma	Suveikė	-	Ne
1241	110_KL	110	UŠ-XX	RAA_TA_kom_poveikiai	Priešgaisrinė signalizacija	-	Norma	Suveikė	-	Ne
1242	110_TP_E_SK	110	EPL (L-XXXXXX)	RAA_monitoringas	L-XXXXXX RAA terminalo XXX aj	-	Išjungtas	Įjungtas	-	Ne
1243	110_TP_E_SK	110	EPL (L-XXXXXX)	RAA_monitoringas	L-XXXXXX RAA terminalo XXX BI aj	-	Išjungtas	Įjungtas	-	Ne
1244	110_TP_E_SK	110	EPL (L-XXXXXX)	RAA_monitoringas	L-XXXXXX RAA dvipozicinių relių aj	-	Išjungtas	Įjungtas	-	Ne
1245	110_TP_E_SK	110	EPL (L-XXXXXX)	RAA_monitoringas	L-XXXXXX RAA tarpinių relių aj	-	Išjungtas	Įjungtas	-	Ne
1246	110_TP_E_SK	110	EPL (L-XXXXXX)	RAA_monitoringas	L-XXXXXX RAA terminalo XXX fizinė sąsaja	-	Norma	Gedimas	-	Ne
1247	110_TP_E_SK	110	EPL (L-XXXXXX)	RAA_monitoringas	L-XXXXXX RAA terminalas XXX	-	Norma	Gedimas	-	Ne
1248	110_TP_E_SK	110	EPL (L-XXXXXX)	RAA_monitoringas	L-XXXXXX RAA terminalo XXX U grandinės	-	Norma	Gedimas	-	Ne
1249	110_TP_E_SK	110	EPL (L-XXXXXX)	RAA_monitoringas	L-XXXXXX RAA terminalo XXX I grandinės	-	Norma	Gedimas	-	Ne
1250	110_TP_E_SK	110	EPL (L-XXXXXX)	RAA_monitoringas	TSPĮ duomenų mainai su L-XXXXXX RAA terminalu XXX	-	Aktyvūs	Neaktyvūs	-	Ne
1251	110_TP_E_SK	110	EPL (L-XXXXXX)	RAA_monitoringas	L-XXXXXX valdiklio XXX aj	-	Išjungtas	Įjungtas	-	Ne
1252	110_TP_E_SK	110	EPL (L-XXXXXX)	RAA_monitoringas	L-XXXXXX valdiklio XXX fizinė sąsaja	-	Norma	Gedimas	-	Ne
1253	110_TP_E_SK	110	EPL (L-XXXXXX)	RAA_monitoringas	L-XXXXXX valdiklis XXX	-	Norma	Gedimas	-	Ne
1254	110_TP_E_SK	110	EPL (L-XXXXXX)	RAA_monitoringas	L-XXXXXX valdiklio XXX U grandinės	-	Norma	Gedimas	-	Ne
1255	110_TP_E_SK	110	EPL (L-XXXXXX)	RAA_monitoringas	L-XXXXXX valdiklio XXX I grandinės	-	Norma	Gedimas	-	Ne
1256	110_TP_E_SK	110	EPL (L-XXXXXX)	RAA_monitoringas	TSPĮ duomenų mainai su L-XXXXXX valdikliu XXX	-	Aktyvūs	Neaktyvūs	-	Ne
1257	110_TP_E_SK	110	EPL (L-XXXXXX)	RAA_monitoringas	L-XXXXXX TPĮ aj	-	Išjungtas	Įjungtas	-	Ne
1258	110_TP_E_SK	110	EPL (L-XXXXXX)	RAA_monitoringas	L-XXXXXX TPĮ	-	Norma	Gedimas	-	Ne
1259	110_TP_E_SK	110	EPL (L-XXXXXX)	RAA_monitoringas	L-XXXXXX TPĮ ryšio kanalas	-	Norma	Gedimas	-	Ne
1260	110_TP_E_SK	110	T-XXX (E)	RAA_monitoringas	T-XXX RAA terminalo XXX aj	-	Išjungtas	Įjungtas	-	Ne
1261	110_TP_E_SK	110	T-XXX (E)	RAA_monitoringas	T-XXX RAA terminalo XXX BI aj	-	Išjungtas	Įjungtas	-	Ne
1262	110_TP_E_SK	110	T-XXX (E)	RAA_monitoringas	T-XXX dvipozicinių relių aj	-	Išjungtas	Įjungtas	-	Ne
1263	110_TP_E_SK	110	T-XXX (E)	RAA_monitoringas	T-XXX RAA terminalo XXX fizinė sąsaja	-	Norma	Gedimas	-	Ne
1264	110_TP_E_SK	110	T-XXX (E)	RAA_monitoringas	T-XXX RAA terminalas XXX	-	Norma	Gedimas	-	Ne
1265	110_TP_E_SK	110	T-XXX (E)	RAA_monitoringas	T-XXX RAA terminalo XXX U grandinės	-	Norma	Gedimas	-	Ne
1266	110_TP_E_SK	110	T-XXX (E)	RAA_monitoringas	T-XXX RAA terminalo XXX I grandinės	-	Norma	Gedimas	-	Ne
1267	110_TP_E_SK	110	T-XXX (E)	RAA_monitoringas	TSPĮ duomenų mainai su T-XXX RAA terminalu XXX	-	Aktyvūs	Neaktyvūs	-	Ne
1268	110_TP_E_SK	110	T-XXX (E)	RAA_monitoringas	T-XXX valdiklio XXX aj	-	Išjungtas	Įjungtas	-	Ne
1269	110_TP_E_SK	110	T-XXX (E)	RAA_monitoringas	T-XXX valdiklio XXX fizinė sąsaja	-	Norma	Gedimas	-	Ne
1270	110_TP_E_SK	110	T-XXX (E)	RAA_monitoringas	T-XXX valdiklis XXX	-	Norma	Gedimas	-	Ne
1271	110_TP_E_SK	110	T-XXX (E)	RAA_monitoringas	T-XXX valdiklio XXX U grandinės	-	Norma	Gedimas	-	Ne
1272	110_TP_E_SK	110	T-XXX (E)	RAA_monitoringas	T-XXX valdiklio XXX I grandinės	-	Norma	Gedimas	-	Ne

Eil.nr	Objektas	U [kV]	Prijunginys	TS grupė	TS pavadinimas	Būsena_00	Būsena_01(0)	Būsena_10(1)	Būsena_11	TS_kaupimas
1273	110_TP_E_SK	110	T-XXX (E)	RAA_monitoringas	TSPĮ duomenų mainai su T-XXX valdikliu XXX	-	Aktyvūs	Neaktyvūs	-	Ne
1274	110_TP_E_SK	110	TS-XXX	RAA_monitoringas	TS-XXX RAA terminalo XXX aj	-	Išjungtas	Įjungtas	-	Ne
1275	110_TP_E_SK	110	TS-XXX	RAA_monitoringas	TS-XXX RAA terminalo XXX BI aj	-	Išjungtas	Įjungtas	-	Ne
1276	110_TP_E_SK	110	TS-XXX	RAA_monitoringas	TS-XXX dvipozicinių relių aj	-	Išjungtas	Įjungtas	-	Ne
1277	110_TP_E_SK	110	TS-XXX	RAA_monitoringas	TS-XXX RAA terminalo XX fizinė sąsaja	-	Norma	Gedimas	-	Ne
1278	110_TP_E_SK	110	TS-XXX	RAA_monitoringas	TS-XXX RAA terminalas XXX	-	Norma	Gedimas	-	Ne
1279	110_TP_E_SK	110	TS-XXX	RAA_monitoringas	TS-XXX RAA terminalo XXX U grandinės	-	Norma	Gedimas	-	Ne
1280	110_TP_E_SK	110	TS-XXX	RAA_monitoringas	TS-XXX RAA terminalo XXX I grandinės	-	Norma	Gedimas	-	Ne
1281	110_TP_E_SK	110	TS-XXX	RAA_monitoringas	TSPĮ duomenų mainai su TS-XXX RAA terminalu XXX	-	Aktyvūs	Neaktyvūs	-	Ne
1282	110_TP_E_SK	110	TS-XXX	RAA_monitoringas	TS-XXX valdiklio XXX aj	-	Išjungtas	Įjungtas	-	Ne
1283	110_TP_E_SK	110	TS-XXX	RAA_monitoringas	TS-XXX valdiklio XXX fizinė sąsaja	-	Norma	Gedimas	-	Ne
1284	110_TP_E_SK	110	TS-XXX	RAA_monitoringas	TS-XXX valdiklis XXX	-	Norma	Gedimas	-	Ne
1285	110_TP_E_SK	110	TS-XXX	RAA_monitoringas	TS-XXX valdiklio XXX U grandinės	-	Norma	Gedimas	-	Ne
1286	110_TP_E_SK	110	TS-XXX	RAA_monitoringas	TS-XXX valdiklio XXX I grandinės	-	Norma	Gedimas	-	Ne
1287	110_TP_E_SK	110	TS-XXX	RAA_monitoringas	TSPĮ duomenų mainai su TS-XXX valdikliu XXX	-	Aktyvūs	Neaktyvūs	-	Ne
1288	110_TP_E_SK	110	ŠX-XXX	RAA_monitoringas	ŠX-XXX ŠDA terminalo XXX aj	-	Išjungtas	Įjungtas	-	Ne
1289	110_TP_E_SK	110	ŠX-XXX	RAA_monitoringas	ŠX-XXX ŠDA terminalo XXX BI aj	-	Išjungtas	Įjungtas	-	Ne
1290	110_TP_E_SK	110	ŠX-XXX	RAA_monitoringas	ŠX-XXX ŠDA terminalo XXX dvipozicinių relių aj	-	Išjungtas	Įjungtas	-	Ne
1291	110_TP_E_SK	110	ŠX-XXX	RAA_monitoringas	ŠX-XXX ŠDA terminalo XXX tarpinių relių aj	-	Išjungtas	Įjungtas	-	Ne
1292	110_TP_E_SK	110	ŠX-XXX	RAA_monitoringas	ŠX-XXX ŠDA I išjungimo grand. galinių relių aj	-	Išjungtas	Įjungtas	-	Ne
1293	110_TP_E_SK	110	ŠX-XXX	RAA_monitoringas	ŠX-XXX ŠDA II išjungimo grand. galinių relių aj	-	Išjungtas	Įjungtas	-	Ne
1294	110_TP_E_SK	110	ŠX-XXX	RAA_monitoringas	ŠX-XXX JRĮ grandinių aj	-	Išjungtas	Įjungtas	-	Ne
1295	110_TP_E_SK	110	ŠX-XXX	RAA_monitoringas	ŠX-XXX ŠDA terminalo XX fizinė sąsaja (XX)	-	Norma	Gedimas	-	Ne
1296	110_TP_E_SK	110	ŠX-XXX	RAA_monitoringas	ŠX-XXX ŠDA terminalas XXX	-	Norma	Gedimas	-	Ne
1297	110_TP_E_SK	110	ŠX-XXX	RAA_monitoringas	ŠX-XXX ŠDA terminalo XXX U grandinės	-	Norma	Gedimas	-	Ne
1298	110_TP_E_SK	110	ŠX-XXX	RAA_monitoringas	ŠX-XXX ŠDA terminalo XXX I grandinės	-	Norma	Gedimas	-	Ne
1299	110_TP_E_SK	110	ŠX-XXX	RAA_monitoringas	TSPĮ duomenų mainai su ŠX-XXX ŠDA terminalu XXX	-	Aktyvūs	Neaktyvūs	-	Ne
1300	110_TP_E_SK	110	ŠX-XXX	RAA_monitoringas	ŠX-XXX SUM terminalo XXX aj	-	Išjungtas	Įjungtas	-	Ne
1301	110_TP_E_SK	110	ŠX-XXX	RAA_monitoringas	ŠX-XXX SUM terminalo XXX tarpinių relių aj	-	Išjungtas	Įjungtas	-	Ne
1302	110_TP_E_SK	110	ŠX-XXX	RAA_monitoringas	ŠX-XXX SUM terminalo XXX fizinė sąsaja	-	Norma	Gedimas	-	Ne
1303	110_TP_E_SK	110	ŠX-XXX	RAA_monitoringas	ŠX-XXX SUM terminalas XXX	-	Norma	Gedimas	-	Ne
1304	110_TP_E_SK	110	ŠX-XXX	RAA_monitoringas	ŠX-XXX SUM terminalo XXX U grandinės	-	Norma	Gedimas	-	Ne
1305	110_TP_E_SK	110	ŠX-XXX	RAA_monitoringas	ŠX-XXX SUM terminalo XXX I grandinės	-	Norma	Gedimas	-	Ne
1306	110_TP_E_SK	110	ŠX-XXX	RAA_monitoringas	TSPĮ duomenų mainai su ŠX-XXX SUM terminalu XXX	-	Aktyvūs	Neaktyvūs	-	Ne
1307	110_TP_E_SK	110	ŠX-XXX	RAA_monitoringas	ŠX-XXX valdiklio XXX aj	-	Išjungtas	Įjungtas	-	Ne
1308	110_TP_E_SK	110	ŠX-XXX	RAA_monitoringas	ŠX-XXX valdiklio XXX fizinė sąsaja	-	Norma	Gedimas	-	Ne
1309	110_TP_E_SK	110	ŠX-XXX	RAA_monitoringas	ŠX-XXX valdiklis XXX	-	Norma	Gedimas	-	Ne
1310	110_TP_E_SK	110	ŠX-XXX	RAA_monitoringas	TSPĮ duomenų mainai su ŠX-XXX valdikliu XXX	-	Aktyvūs	Neaktyvūs	-	Ne
1311	110_TP_E_SK	110	T-XXX	RAA_monitoringas	T-XXX RAA terminalo XXX aj	-	Išjungtas	Įjungtas	-	Ne
1312	110_TP_E_SK	110	T-XXX	RAA_monitoringas	T-XXX RAA terminalo XXX BI aj	-	Išjungtas	Įjungtas	-	Ne
1313	110_TP_E_SK	110	T-XXX	RAA_monitoringas	T-XXX dvipozicinių relių aj	-	Išjungtas	Įjungtas	-	Ne
1314	110_TP_E_SK	110	T-XXX	RAA_monitoringas	T-XXX RAA terminalo XXX fizinė sąsaja	-	Norma	Gedimas	-	Ne
1315	110_TP_E_SK	110	T-XXX	RAA_monitoringas	T-XXX RAA terminalas XXX	-	Norma	Gedimas	-	Ne
1316	110_TP_E_SK	110	T-XXX	RAA_monitoringas	T-XXX RAA terminalo XXX U grandinės	-	Norma	Gedimas	-	Ne
1317	110_TP_E_SK	110	T-XXX	RAA_monitoringas	T-XXX RAA terminalo XXX I grandinės	-	Norma	Gedimas	-	Ne
1318	110_TP_E_SK	110	T-XXX	RAA_monitoringas	TSPĮ duomenų mainai su T-XXX RAA terminalu XXX	-	Aktyvūs	Neaktyvūs	-	Ne
1319	110_TP_E_SK	110	T-XXX	RAA_monitoringas	T-XXX valdiklio XXX aj	-	Išjungtas	Įjungtas	-	Ne
1320	110_TP_E_SK	110	T-XXX	RAA_monitoringas	T-XXX valdiklio XXX fizinė sąsaja	-	Norma	Gedimas	-	Ne
1321	110_TP_E_SK	110	T-XXX	RAA_monitoringas	T-XXX valdiklis XXX	-	Norma	Gedimas	-	Ne
1322	110_TP_E_SK	110	T-XXX	RAA_monitoringas	T-XXX valdiklio XXX U grandinės	-	Norma	Gedimas	-	Ne
1323	110_TP_E_SK	110	T-XXX	RAA_monitoringas	T-XXX valdiklio XXX I grandinės	-	Norma	Gedimas	-	Ne
1324	110_TP_E_SK	110	T-XXX	RAA_monitoringas	TSPĮ duomenų mainai su T-XXX valdikliu XXX	-	Aktyvūs	Neaktyvūs	-	Ne
1325	110_TP_E_SK	0,1	BP	RAA_monitoringas	VP-110 BP valdiklio XXX aj	-	Išjungtas	Įjungtas	-	Ne
1326	110_TP_E_SK	0,1	BP	RAA_monitoringas	VP-110 BP valdiklio XXX fizinė sąsaja	-	Norma	Gedimas	-	Ne
1327	110_TP_E_SK	0,1	BP	RAA_monitoringas	VP-110 BP valdiklis XXX	-	Norma	Gedimas	-	Ne
1328	110_TP_E_SK	0,1	BP	RAA_monitoringas	TSPĮ duomenų mainai su VP-110 BP valdikliu XXX	-	Aktyvūs	Neaktyvūs	-	Ne
1329	110_TP_E_SK	0,1	BP	RAA_monitoringas	VP-110 gaisro signalizacijos centralė	-	Norma	Gedimas	-	Ne
1330	110_TP_E_SK	0,1	BP	RAA_monitoringas	VP-110 apsauginės signalizacijos centralė	-	Norma	Gedimas	-	Ne
1331	110_KL	0,1	UŠ-XX	KSS_NSS_BP	110 kV KL šulinio/punkto signalizacijos centralės maitinimo aj	-	Išjungtas	Įjungtas	-	Ne
1332	110_KL	0,1	UŠ-XX	KSS_NSS_BP	110 kV KL šulinio/punkto signalizacijos centralė	-	Norma	Gedimas	-	Ne

Eil.nr	Objektas	U [kV]	Prijunginys	TS grupė	TS pavadinimas	Būsena_00	Būsena_01(0)	Būsena_10(1)	Būsena_11	TS_kaupimas
1333	110_KL	0,1	UŠ-XX	KSS_NSS_BP	110 kV KL TP| XXX	-	Norma	Gedimas	-	Ne
1334	110_KL	0,1	UŠ-XX	KSS_NSS_BP	110 kV KL kabelio šildymo elementų maitinimo aj	-	Išjungtas	Įjungtas	-	Ne
1335	110_TP_E_SK	-	TSP|	TSP|_monitoringas	TSP|/T|-TSP| spinta (XXX) KS-230VAC PS-X aj (X grupė)	-	Išjungtas	Įjungtas	-	Ne
1336	110_TP_E_SK	-	TSP|	TSP|_monitoringas	TSP|/T|-TSP| spinta (XXX) rez. KS-230VAC PS-X aj (X grupė)	-	Išjungtas	Įjungtas	-	Ne
1337	110_TP_E_SK	0,4	TSP|	TSP|_monitoringas	TSP|/T|-TSP| spinta (XXX) NS-110/220VDC PS-X raktai ir aj (X grupė)	-	Išjungtas	Įjungtas	-	Ne
1338	110_TP_E_SK	0,4	TSP|	TSP|_monitoringas	TSP|/T|-TSP| spinta (XXX) NS-48VDC PS-X aj (X grupė)	-	Išjungtas	Įjungtas	-	Ne
1339	110_TP_E_SK	0,1/0,2	TSP|	TSP|_monitoringas	TSP|/T|-TSP| spinta (XXX) aukšta temperatūra	-	Norma	Suveikė	-	Ne
1340	110_TP_E_SK	0,05	TSP|	TSP|_monitoringas	T|-TSP| spinta (XXX) maitinimo įrenginių būklė	-	Norma	Gedimas	-	Ne
1341	110_TP_E_SK	-	TSP|	TSP|_monitoringas	KSSRS-0.4 Ryšių aparatinė PS-X aj (X grupė)	-	Išjungtas	Įjungtas	-	Ne
1342	110_TP_E_SK	-	TSP|	TSP|_monitoringas	KSSRS-0.4 T|/TSP|/T|-TSP| spintos (XXX) aj (XXX/X grupė)	-	Išjungtas	Įjungtas	-	Ne
1343	110_TP_E_SK	0,4	TSP|	TSP|_monitoringas	NSSRS-0.2 T|/TSP|/T|-TSP| spintos (XXX) aj (XXX/X grupė)	-	Išjungtas	Įjungtas	-	Ne
1344	110_TP_E_SK	-	TSP|	TSP|_monitoringas	TSP| (110) funkcijų vykdymo būklė (X grupė)	-	Norma	Gedimas	-	Ne
1345	110_TP_E_SK	-	TSP|	TSP|_monitoringas	TSP| (110) informacinės saugos kontrolė (X grupė)	-	Norma	Suveikė	-	Ne
1346	110_KL	0,2	TSP|	TSP|_monitoringas	TSP| spintos aj (SFX)	-	Išjungtas	Įjungtas	-	Ne
1347	110_KL	0,2	TSP|	TSP|_monitoringas	TSP| spintos NMŠ	-	Norma	Gedimas	-	Ne
1348	110_TP_E_SK	0,4	KSSRS-0,4	KSS_NSS_BP	KSSRS-0.4-X AS|-110 DJ pavarų šildymo aj	-	Išjungtas	Įjungtas	-	Ne
1349	110_TP_E_SK	0,4	KSSRS-0,4	KSS_NSS_BP	KSSRS-0.4-X AS|-110 skyr./įž. pavarų šildymo aj	-	Išjungtas	Įjungtas	-	Ne
1350	110_TP_E_SK	0,4	KSSRS-0,4	KSS_NSS_BP	KSSRS-0.4-X AS|-110 lauko spintų šildymo aj	-	Išjungtas	Įjungtas	-	Ne
1351	110_TP_E_SK	0,4	KSSRS-0,4	KSS_NSS_BP	KSSRS-0.4 110 kV dalies KAS, TAS spintų aj	-	Išjungtas	Įjungtas	-	Ne
1352	110_TP_E_SK	0,1	NSSRS-0,1	KSS_NSS_BP	NSSRS-0.1-X AS|-110 DJ pavarų aj	-	Išjungtas	Įjungtas	-	Ne
1353	110_TP_E_SK	0,1	NSSRS-0,1	KSS_NSS_BP	NSSRS-0.1-X AS|-110 skyr./įž. pavarų aj	-	Išjungtas	Įjungtas	-	Ne
1354	110_TP_E_SK	0,1	NSSRS-0,1	KSS_NSS_BP	NSSRS-0.1-X 110 kV RAA spintų aj	-	Išjungtas	Įjungtas	-	Ne
1355	110_TP_E_SK	0,1	NSSRS-0,1	KSS_NSS_BP	NSSRS-0.1 110 kV prijunginių apskaitos įrenginių aj	-	Išjungtas	Įjungtas	-	Ne
1356	110_TP_E_SK	0,4-0,1	BP	KSS_NSS_BP	VP-110 RAA spintų NSSR kirtiklis (normaliai išjungtas)	-	Išjungtas	Įjungtas	-	Ne
1357	110_TP_E_SK	0,4-0,1	BP	KSS_NSS_BP	AS|-110 DJ pavarų šildymo aj (X grupė)	-	Išjungtas	Įjungtas	-	Ne
1358	110_TP_E_SK	0,4-0,1	BP	KSS_NSS_BP	AS|-110 skyriklių/įžemiklių pavarų šildymo aj (X grupė)	-	Išjungtas	Įjungtas	-	Ne
1359	110_TP_E_SK	0,4-0,1	BP	KSS_NSS_BP	AS|-110 lauko spintų šildymo aj grupė (X grupė)	-	Išjungtas	Įjungtas	-	Ne
1360	110_TP_E_SK	0,4-0,1	BP	KSS_NSS_BP	|T-XXX 110 kV dalies EEA U grandinių aj	-	Išjungtas	Įjungtas	-	Ne
1361	110_TP_E_SK	0,4	KSSRS-0,4	KSS_NSS_BP	KSSRS-0.4 X įvado aj	-	Išjungtas	Įjungtas	-	Taip
1362	110_TP_E_SK	0,4	KSSRS-0,4	KSS_NSS_BP	KSSRS-0.4 sekcijinis aj	-	Išjungtas	Įjungtas	-	Taip
1363	110_TP_E_SK	0,4	KSSRS-0,4	KSS_NSS_BP	KSSRS-0.4 NSSRS įkroviklio XX aj	-	Išjungtas	Įjungtas	-	Taip
1364	110_TP_E_SK	0,4	KSSRS-0,4	KSS_NSS_BP	KSSRS-0.4 VP-110 apsauginės signalizacijos aj	-	Išjungtas	Įjungtas	-	Ne
1365	110_TP_E_SK	0,4	KSSRS-0,4	KSS_NSS_BP	KSSRS-0.4 VP-110 gaisrinės signalizacijos aj	-	Išjungtas	Įjungtas	-	Ne
1366	110_TP_E_SK	0,4	KSSRS-0,4	KSS_NSS_BP	KSSRS-0.4 VP-110 patalpos šildymo aj	-	Išjungtas	Įjungtas	-	Ne
1367	110_TP_E_SK	0,4	KSSRS-0,4	KSS_NSS_BP	KSSRS-0.4 VP-110 patalpos ventiliacijos, kondicionavimo aj	-	Išjungtas	Įjungtas	-	Ne
1368	110_TP_E_SK	0,1	NSSRS-0,1	KSS_NSS_BP	NSSRS-0.1 X įvado aj	-	Išjungtas	Įjungtas	-	Taip
1369	110_TP_E_SK	0,1	NSSRS-0,1	KSS_NSS_BP	NSSRS-0.1 akumuliatorių baterijos X įvado aj	-	Išjungtas	Įjungtas	-	Taip
1370	110_TP_E_SK	0,1	NSSRS-0,1	KSS_NSS_BP	NSSRS-0.1 KSSRS aj pavarų aj	-	Išjungtas	Įjungtas	-	Ne
1371	110_TP_E_SK	0,1	NSSRS-0,1	KSS_NSS_BP	NSSRS-0.1 NSSRS aj pavarų aj	-	Išjungtas	Įjungtas	-	Ne
1372	110_TP_E_SK	0,1	NSSRS-0,1	KSS_NSS_BP	NSSRS-0.1 KSSRS keitiklių maitinimo aj	-	Išjungtas	Įjungtas	-	Ne
1373	110_TP_E_SK	0,1	NSSRS-0,1	KSS_NSS_BP	NSSRS-0.1 NSSRS keitiklių maitinimo aj	-	Išjungtas	Įjungtas	-	Ne
1374	110_TP_E_SK	0,1	NSSRS-0,1	KSS_NSS_BP	NSSRS-0.1 NSSRS įžemėjimo kontrolės sistemos aj	-	Išjungtas	Įjungtas	-	Ne
1375	110_TP_E_SK	0,4	KSSRS-0,4	KSS_NSS_BP	KSSRS-0.4 AR| poveikis	-	Norma	Suveikė	-	Ne
1376	110_TP_E_SK	0,4-0,1	BP	KSS_NSS_BP	VP-110 (EEA) U grandinių AR| poveikis	-	Norma	Suveikė	-	Ne
1377	110_TP_E_SK	0,4-0,1	BP	KSS_NSS_BP	VP-110 (EEA) U grandinių gedimo poveikis	-	Norma	Gedimas	-	Ne
1378	110_TP_E_SK	0,4-0,1	BP	KSS_NSS_BP	KAS U grandinių AR| rakto būsena	-	Išjungtas	Įjungtas	-	Ne
1379	110_TP_E_SK	0,4-0,1	BP	KSS_NSS_BP	KAS/TAS įrangos maitinimo iš KSSRS išrinkimo rakto būsena	Išjungtas	I š.s.	II š.s.	Klaida	Ne
1380	110_TP_E_SK	0,4-0,1	BP	KSS_NSS_BP	KAS/TAS įrangos maitinimo iš NSSRS išrinkimo rakto būsena	Išjungtas	I š.s.	II š.s.	Klaida	Ne
1381	110_TP_E_SK	0,1	NSSRS-0,1	KSS_NSS_BP	NSSRS-0.1 žema baterijos U poveikis	-	Norma	Suveikė	-	Ne
1382	110_TP_E_SK	0,1	NSSRS-0,1	KSS_NSS_BP	NSSRS-0.1 aukšta baterijos U poveikis	-	Norma	Suveikė	-	Ne
1383	110_TP_E_SK	0,1	NSSRS-0,1	KSS_NSS_BP	NSSRS-0.1 baterijos įkroviklio X gedimo poveikis	-	Norma	Gedimas	-	Ne
1384	110_TP_E_SK	0,1	NSSRS-0,1	KSS_NSS_BP	NSSRS-0.1 įžemėjimo signalizacijos poveikis	-	Norma	Suveikė	-	Ne
1385	110_TP_E_SK	0,1	NSSRS-0,1	KSS_NSS_BP	NSSRS-0.1 įžemėjimo sistemos gedimo poveikis	-	Norma	Gedimas	-	Ne
1386	110_TP_E_SK	0,4-0,1	BP	KSS_NSS_BP	VP-110 patalpos gaisro signalizacijos poveikis	-	Norma	Suveikė	-	Ne
1387	110_TP_E_SK	0,4	KSSRS-0,4	KSS_NSS_BP	KSSRS-0.4 AR| rakto būsena	-	Išjungtas	Įjungtas	-	Ne
1388	110_TP_E_SK	0,4	KSSRS-0,4	KSS_NSS_BP	KSSRS-0.4 AR| (RFVT/LRFVT) būsena	-	Išjungta	Įjungta	-	Ne
1389	110_TP_E_SK	0,4	KSSRS-0,4	KSS_NSS_BP	KSSRS-0.4 SE aj	-	Išjungtas	Įjungtas	-	Ne
1390	110_TP_E_SK	110	T-XXX	RAA_monitoringas	T-XXX APR XXX	-	Norma	Gedimas	-	Ne
1391	110_TP_E_SK	110	T-XXX	RAA_monitoringas	T-XXX APR XXX aj	-	Išjungtas	Įjungtas	-	Ne
1392	110_TP_E_SK	110	T-XXX	RAA_monitoringas	T-XXX APR XXX BI aj	-	Išjungtas	Įjungtas	-	Ne
1393	400_330_TP_E_SK	0,4-0,1	BP	KSS_NSS_BP	Alyvuoto vandens sklendė	-	Uždaryta	Atidaryta	-	Ne
1394	400_330_TP_E_SK	0,4-0,1	BP	KSS_NSS_BP	Alyvuoto vandens rezervuore pasiektas viršutinis lygis	-	Norma	Suveikė	-	Ne
1395	400_330_TP_E_SK	0,4-0,1	BP	KSS_NSS_BP	Alyvuoto vandens tarpsienio sandarumas	-	Norma	Gedimas	-	Ne
Pastabos:										
1. Lauko "TS_kaupimas" reikšmė "Taip" nusako, kad signalai bus kaupiami RAA terminalo (valdiklio) atmintyje, kuomet dings ryšys tarp RAA terminalo (valdiklio) ir TSP|. Atsistačius ryšiui, sukaupta informacija bus persiųsta į TSP|.										

Eil.nr	Objektas	U [kV]	Prijunginys	TS grupė	TS pavadinimas	Būsena_00	Būsena_01(0)	Būsena_10(1)	Būsena_11	TS_kaupimas
2. Lauko "TS_kaupimas" reikšmė "Ne" nusako, kad signalai nebus kaupiami RAA terminalo (valdiklio) atmintyje, kuomet dings ryšys tarp RAA terminalo (valdiklio) ir TSPĮ. Atsistačius ryšiui ši informacija nebus persiunčiama į TSPĮ.										
3. RFVT/LRFVT. RFVT santrumpa keičiama į LRFVT santrumpą, kuomet RFVT yra formuojama RAA įrenginių logikos. Vienu metu signalo pavadinime gali būti naudojama tik viena santrumpa iš dviejų pateiktų vadovajantis kaip formuojama RFVT.										

Priedas Nr. 10

PRIEDAS NR. 10 TELEVALDYMO APIMTYS

Eil.nr	Objektas	U [kV]	Prijunginys	TS grupė	Valdomas objektas	Komanda_01(0)	Komanda_10(1)	Nustatymas
1	400_330_TP_E_SK	400-330	Visi	Jungtuvo_skyriklio_įžemiklio_padėtis	Jungtuvo padėtis f(A,B,C)	Išjungti	Įjungti	-
2	400_330_TP_E_SK	400-330	Visi	Jungtuvo_skyriklio_įžemiklio_padėtis	Skyriklio padėtis	Išjungti	Įjungti	-
3	400_330_TP_E_SK	400-330	Visi	Jungtuvo_skyriklio_įžemiklio_padėtis	Įžemiklio padėtis	Išjungti	Įjungti	-
4	400_330_TP_E_SK	400-330	LN XXX	Vald_darbo_RAA_RFVT_TA_būsenos	LN XXX RAA nuostatų grupė (n) (diskretinis valdymas)	-	Įjungti	-
5	400_330_TP_E_SK	400-330	LN XXX	Vald_darbo_RAA_RFVT_TA_būsenos	LN XXX RAA nuostatų grupės (1-n) (analoginis valdymas)	-	-	(1-n)
6	400_330_TP_E_SK	400-330	LN XXX	Vald_darbo_RAA_RFVT_TA_būsenos	ĮT (LN XXX RAA) U grandinių aj (AS) gnybtynas)	Išjungti	Įjungti	-
7	400_330_TP_E_SK	400-330	LN XXX	Vald_darbo_RAA_RFVT_TA_būsenos	ĮT (LN XXX EEA) U grandinių aj (AS) gnybtynas)	Išjungti	Įjungti	-
8	400_330_TP_E_SK	400-330	LN XXX	Vald_darbo_RAA_RFVT_TA_būsenos	LN XXX TPĮ imt. (n)k. `XXXXXXXXXXX`	Išjungti	Įjungti	-
9	400_330_TP_E_SK	400-330	LN XXX	Vald_darbo_RAA_RFVT_TA_būsenos	LN XXX TPĮ siųst. (n)k. `XXXXXXXXXXX`	Išjungti	Įjungti	-
10	400_330_TP_E_SK	400-330	LN XXX	Vald_darbo_RAA_RFVT_TA_būsenos	LN XXX TPĮ imt. visos komandos	Išjungti	Įjungti	-
11	400_330_TP_E_SK	400-330	LN XXX	Vald_darbo_RAA_RFVT_TA_būsenos	LN XXX TPĮ siųst. visos komandos	Išjungti	Įjungti	-
12	400_330_TP_E_SK	400-330	LN XXX	Vald_darbo_RAA_RFVT_TA_būsenos	LN XXX ARLA (RFVT/LRFVT)	Išjungti	Įjungti	-
13	400_330_TP_E_SK	400-330	LN XXX	Vald_darbo_RAA_RFVT_TA_būsenos	LN XXX XXXXXXXXXX (RFVT/LRFVT)	Išjungti	Įjungti	-
14	400_330_TP_E_SK	400-330	LX-XXX	Vald_darbo_RAA_RFVT_TA_būsenos	LX-XXX RAA nuostatų grupė (n) (diskretinis valdymas)	-	Įjungti	-
15	400_330_TP_E_SK	400-330	LX-XXX	Vald_darbo_RAA_RFVT_TA_būsenos	LX-XXX RAA nuostatų grupė (1-n) (analoginis valdymas)	-	-	(1-n)
16	400_330_TP_E_SK	400-330	LX-XXX	Vald_darbo_RAA_RFVT_TA_būsenos	LX-XXX išjungimas nuo Š-XXX ŠDA (RFVT/LRFVT)	Išjungti	Įjungti	-
17	400_330_TP_E_SK	400-330	LX-XXX	Vald_darbo_RAA_RFVT_TA_būsenos	LX-XXX JRĮ ir AKĮ paleidimas nuo Š-XXX ŠDA (RFVT/LRFVT)	Išjungti	Įjungti	-
18	400_330_TP_E_SK	400-330	LX-XXX	Vald_darbo_RAA_RFVT_TA_būsenos	LX-XXX VAKĮ draudimas (RFVT/LRFVT)	Išjungti	Įjungti	-
19	400_330_TP_E_SK	400-330	LX-XXX	Vald_darbo_RAA_RFVT_TA_būsenos	LX-XXX TAKĮ draudimas (RFVT/LRFVT)	Išjungti	Įjungti	-
20	400_330_TP_E_SK	400-330	LX-XXX	Vald_darbo_RAA_RFVT_TA_būsenos	LX-XXX išjungimas nuo LN XXX RAA (RFVT/LRFVT)	Išjungti	Įjungti	-
21	400_330_TP_E_SK	400-330	LX-XXX	Vald_darbo_RAA_RFVT_TA_būsenos	LX-XXX išjungimas su AKĮ draudimu nuo LX-XXX JRĮ (RFVT/LRFVT)	Išjungti	Įjungti	-
22	400_330_TP_E_SK	400-330	LX-XXX	Vald_darbo_RAA_RFVT_TA_būsenos	LX-XXX JRĮ paleidimas nuo LN XXX RAA (RFVT/LRFVT)	Išjungti	Įjungti	-
23	400_330_TP_E_SK	400-330	LX-XXX	Vald_darbo_RAA_RFVT_TA_būsenos	LX-XXX JRĮ paleidimas nuo LN XXX Dif (RFVT/LRFVT)	Išjungti	Įjungti	-
24	400_330_TP_E_SK	400-330	LX-XXX	Vald_darbo_RAA_RFVT_TA_būsenos	LX-XXX XXXXXXXXX (RFVT/LRFVT)	Išjungti	Įjungti	-
25	400_330_TP_E_SK	400-330	LX-XXX	Vald_darbo_RAA_RFVT_TA_būsenos	TSPĮ duomenų mainai su LX-XXX RAA terminalu XXX	Aktyvuoti	Deaktyvuoti	-
26	400_330_TP_E_SK	400-330	AT-X	Vald_darbo_RAA_RFVT_TA_būsenos	AT-X (330) RAA nuostatų grupė (n)	-	Įjungti	-
27	400_330_TP_E_SK	400-330	AT-X	Vald_darbo_RAA_RFVT_TA_būsenos	AT-X (330) RAA nuostatų grupė (1-n)	-	-	(1-n)
28	400_330_TP_E_SK	400-330	AT-X	Vald_darbo_RAA_RFVT_TA_būsenos	AT-X išjungimas nuo AT-X Dif. (RFVT/LRFVT)	Išjungti	Įjungti	-
29	400_330_TP_E_SK	400-330	AT-X	Vald_darbo_RAA_RFVT_TA_būsenos	AT-X išjungimas nuo AT-X TA (RFVT/LRFVT)	Išjungti	Įjungti	-
30	400_330_TP_E_SK	400-330	AT-X	Vald_darbo_RAA_RFVT_TA_būsenos	AT-X ĮR atšakų perjungiklio valdymo režimas	Automatinis	Rankinis	-
31	400_330_TP_E_SK	400-330	AT-X	Vald_darbo_RAA_RFVT_TA_būsenos	AT-X XXXXXXXXX (RFVT/LRFVT)	Išjungti	Įjungti	-
32	400_330_TP_E_SK	400-330	AT-X	Vald_darbo_RAA_RFVT_TA_būsenos	AT-X valdiklio XXX lygiagretus darbas	Išjungti	Įjungti	-
33	400_330_TP_E_SK	400-330	AT-X	Vald_darbo_RAA_RFVT_TA_būsenos	AT-X valdiklio XXX vedantysis (Master) režimas	-	Įjungti	-
34	400_330_TP_E_SK	400-330	AT-X	Vald_darbo_RAA_RFVT_TA_būsenos	AT-X valdiklio XXX sekantysis (Slave) režimas	-	Įjungti	-
35	400_330_TP_E_SK	400-330	AT-X	Vald_darbo_RAA_RFVT_TA_būsenos	AT-X U (110) f(ABC)	-	Didinti	-
36	400_330_TP_E_SK	400-330	AT-X	Vald_darbo_RAA_RFVT_TA_būsenos	AT-X U (110) f(ABC)	-	Mažinti	-
37	400_330_TP_E_SK	400-330	AT-X	Vald_darbo_RAA_RFVT_TA_būsenos	AT-X ĮR atšaka (fA)	-	Didinti	-
38	400_330_TP_E_SK	400-330	AT-X	Vald_darbo_RAA_RFVT_TA_būsenos	AT-X ĮR atšaka (fA)	-	Mažinti	-
39	400_330_TP_E_SK	400-330	AT-X	Vald_darbo_RAA_RFVT_TA_būsenos	AT-X ĮR atšaka (fB)	-	Didinti	-
40	400_330_TP_E_SK	400-330	AT-X	Vald_darbo_RAA_RFVT_TA_būsenos	AT-X ĮR atšaka (fB)	-	Mažinti	-
41	400_330_TP_E_SK	400-330	AT-X	Vald_darbo_RAA_RFVT_TA_būsenos	AT-X ĮR atšaka (fC)	-	Didinti	-
42	400_330_TP_E_SK	400-330	AT-X	Vald_darbo_RAA_RFVT_TA_būsenos	AT-X ĮR atšaka (fC)	-	Mažinti	-
43	400_330_TP_E_SK	400-330	VŠR-X	Vald_darbo_RAA_RFVT_TA_būsenos	VŠR-X RAA nuostatų grupė (n)	-	Įjungti	-
44	400_330_TP_E_SK	400-330	VŠR-X	Vald_darbo_RAA_RFVT_TA_būsenos	VŠR-X RAA nuostatų grupė (1-n)	-	-	(1-n)
45	400_330_TP_E_SK	400-330	VŠR-X	Vald_darbo_RAA_RFVT_TA_būsenos	VŠR-X išjungimas nuo VŠR-X Dif. (RFVT/LRFVT)	Išjungti	Įjungti	-
46	400_330_TP_E_SK	400-330	VŠR-X	Vald_darbo_RAA_RFVT_TA_būsenos	VŠR-X išjungimas nuo VŠR-X TA (RFVT/LRFVT)	Išjungti	Įjungti	-
47	400_330_TP_E_SK	400-330	VŠR-X	Vald_darbo_RAA_RFVT_TA_būsenos	VŠR-X U stabilizavimo režimas	-	Įjungti	-
48	400_330_TP_E_SK	400-330	VŠR-X	Vald_darbo_RAA_RFVT_TA_būsenos	VŠR-X Q stabilizavimo režimas	-	Įjungti	-
49	400_330_TP_E_SK	400-330	VŠR-X	Vald_darbo_RAA_RFVT_TA_būsenos	VŠR-X valdymo režimas (n)	-	Įjungti	-
50	400_330_TP_E_SK	400-330	VŠR-X	Vald_darbo_RAA_RFVT_TA_būsenos	VŠR-X valdymo režimas (1-n)	-	-	(1-n)
51	400_330_TP_E_SK	400-330	VŠR-X	Vald_darbo_RAA_RFVT_TA_būsenos	VŠR-X U didinimas 1 kV laiptu	-	Didinti	-
52	400_330_TP_E_SK	400-330	VŠR-X	Vald_darbo_RAA_RFVT_TA_būsenos	VŠR-X U mažinimas 1 kV laiptu	-	Mažinti	-
53	400_330_TP_E_SK	400-330	VŠR-X	Vald_darbo_RAA_RFVT_TA_būsenos	VŠR-X Q didinimas 10 MVar laiptu	-	Didinti	-

Eil.nr	Objektas	U [kV]	Prijunginys	TS grupė	Valdomas objektas	Komanda_01(0)	Komanda_10(1)	Nustatymas
54	400_330_TP_E_SK	400-330	VŠR-X	Vald_darbo_RAA_RFVT_TA_būsenos	VŠR-X Q mažinimas 10 MVar laiptu	-	Mažinti	-
55	400_330_TP_E_SK	400-330	VŠR-X	Vald_darbo_RAA_RFVT_TA_būsenos	VŠR-X U nustatymas	-	-	[330-362 kV]
56	400_330_TP_E_SK	400-330	VŠR-X	Vald_darbo_RAA_RFVT_TA_būsenos	VŠR-X Q nustatymas	-	-	[0-180 MVar]
57	400_330_TP_E_SK	400-330	VŠR-X	Vald_darbo_RAA_RFVT_TA_būsenos	VŠR-X U nejautrumo laipto nustatymas	-	-	[0-10 kV]
58	400_330_TP_E_SK	400-330	VŠR-X	Vald_darbo_RAA_RFVT_TA_būsenos	VŠR-X U viršutinės ribos nustatymas	-	-	[330-362 kV]
59	400_330_TP_E_SK	400-330	VŠR-X	Vald_darbo_RAA_RFVT_TA_būsenos	VŠR-X U apatinės ribos nustatymas	-	-	[330-362 kV]
60	400_330_TP_E_SK	400-330	VŠR-X	Vald_darbo_RAA_RFVT_TA_būsenos	VŠR-X laiko išlaikymo nustatymas	-	-	[0-60 s]
61	400_330_TP_E_SK	400-330	VŠR-X	Vald_darbo_RAA_RFVT_TA_būsenos	VŠR-XXX RAA nuostatų grupė (n)	-	Įjungti	-
62	400_330_TP_E_SK	400-330	VŠR-X	Vald_darbo_RAA_RFVT_TA_būsenos	VŠR-XXX RAA nuostatų grupė (1-n)	-	-	(1-n)
63	400_330_TP_E_SK	400-330	VŠR-XXX	Vald_darbo_RAA_RFVT_TA_būsenos	VŠR-XXX JRĮ (RFVT)	Išjungti	Įjungti	-
64	400_330_TP_E_SK	400-330	VŠR-XXX	Vald_darbo_RAA_RFVT_TA_būsenos	VŠR-XXX išjungimas nuo Š-XXX ŠDA (RFVT/LRFVT)	Išjungti	Įjungti	-
65	400_330_TP_E_SK	400-330	VŠR-XXX	Vald_darbo_RAA_RFVT_TA_būsenos	VŠR-XXX JRĮ ir AKĮ paleidimas nuo Š-XXX ŠDA (RFVT/LRFVT)	Išjungti	Įjungti	-
66	400_330_TP_E_SK	400-330	T-XXX	Vald_darbo_RAA_RFVT_TA_būsenos	T-XXX RAA nuostatų grupė (n)	-	Įjungti	-
67	400_330_TP_E_SK	400-330	T-XXX	Vald_darbo_RAA_RFVT_TA_būsenos	T-XXX RAA nuostatų grupė (1-n)	-	-	(1-n)
68	400_330_TP_E_SK	400-330	T-XXX	Vald_darbo_RAA_RFVT_TA_būsenos	T-XXX JRĮ (RFVT)	Išjungti	Įjungti	-
69	400_330_TP_E_SK	400-330	T-XXX	Vald_darbo_RAA_RFVT_TA_būsenos	T-XXX išjungimas nuo Š-XXX ŠDA (RFVT/LRFVT)	Išjungti	Įjungti	-
70	400_330_TP_E_SK	400-330	T-XXX	Vald_darbo_RAA_RFVT_TA_būsenos	T-XXX JRĮ ir AKĮ paleidimas nuo Š-XXX ŠDA (RFVT/LRFVT)	Išjungti	Įjungti	-
71	400_330_TP_E_SK	400-330	TS-XXX	Vald_darbo_RAA_RFVT_TA_būsenos	TS-XXX RAA nuostatų grupė (n)	-	Įjungti	-
72	400_330_TP_E_SK	400-330	TS-XXX	Vald_darbo_RAA_RFVT_TA_būsenos	TS-XXX RAA nuostatų grupė (1-n)	-	-	(1-n)
73	400_330_TP_E_SK	400-330	TS-XXX	Vald_darbo_RAA_RFVT_TA_būsenos	TS-XXX JRĮ (RFVT/LRFVT)	Išjungti	Įjungti	-
74	400_330_TP_E_SK	400-330	TS-XXX	Vald_darbo_RAA_RFVT_TA_būsenos	TS-XXX AKĮ (RFVT/LRFVT)	Išjungti	Įjungti	-
75	400_330_TP_E_SK	400-330	TS-XXX	Vald_darbo_RAA_RFVT_TA_būsenos	TS-XXX išjungimas nuo Š-XXX ŠDA (RFVT/LRFVT)	Išjungti	Įjungti	-
76	400_330_TP_E_SK	400-330	TS-XXX	Vald_darbo_RAA_RFVT_TA_būsenos	TS-XXX JRĮ ir AKĮ paleidimas nuo Š-XXX ŠDA (RFVT/LRFVT)	Išjungti	Įjungti	-
77	400_330_TP_E_SK	400-330	Š-XXX	Vald_darbo_RAA_RFVT_TA_būsenos	Š-XXX ŠDA nuostatų grupė (n)	-	Įjungti	-
78	400_330_TP_E_SK	400-330	Š-XXX	Vald_darbo_RAA_RFVT_TA_būsenos	Š-XXX ŠDA nuostatų grupė (1-n)	-	-	(1-n)
79	330_TP_E_SK	110	Visi	Jungtuvo_skyriklio_įžemiklio_padėtis	Jungtuvo padėtis	Išjungti	Įjungti	-
80	330_TP_E_SK	110	Visi	Jungtuvo_skyriklio_įžemiklio_padėtis	Skyriklio padėtis	Išjungti	Įjungti	-
81	330_TP_E_SK	110	Visi	Jungtuvo_skyriklio_įžemiklio_padėtis	Įžemiklio padėtis	Išjungti	Įjungti	-
82	330_TP_E_SK	110	EPL (L-XXXXXX)	Vald_darbo_RAA_RFVT_TA_būsenos	L-XXXXXX RAA nuostatų grupė (n)	-	Įjungti	-
83	330_TP_E_SK	110	EPL (L-XXXXXX)	Vald_darbo_RAA_RFVT_TA_būsenos	L-XXXXXX RAA nuostatų grupė (1-n)	-	-	(1-n)
84	330_TP_E_SK	110	EPL (L-XXXXXX)	Vald_darbo_RAA_RFVT_TA_būsenos	ĮT-XXX (L-XXXXXX RAA) U grandinių aj (ASĮ gnybtynas)	Išjungti	Įjungti	-
85	330_TP_E_SK	110	EPL (L-XXXXXX)	Vald_darbo_RAA_RFVT_TA_būsenos	ĮT-XXX (L-XXXXXX EEA) U grandinių aj (ASĮ gnybtynas)	Išjungti	Įjungti	-
86	330_TP_E_SK	110	EPL (L-XXXXXX)	Vald_darbo_RAA_RFVT_TA_būsenos	L-XXXXXX TPĮ imtuvo (n)k. "XXXXXXXXXX"	Išjungti	Įjungti	-
87	330_TP_E_SK	110	EPL (L-XXXXXX)	Vald_darbo_RAA_RFVT_TA_būsenos	L-XXXXXX TPĮ siųstuvo (n)k. "XXXXXXXXXX"	Išjungti	Įjungti	-
88	330_TP_E_SK	110	EPL (L-XXXXXX)	Vald_darbo_RAA_RFVT_TA_būsenos	L-XXXXXX TPĮ imtuvo visos komandos	Išjungti	Įjungti	-
89	330_TP_E_SK	110	EPL (L-XXXXXX)	Vald_darbo_RAA_RFVT_TA_būsenos	L-XXXXXX TPĮ siųstuvo visos komandos	Išjungti	Įjungti	-
90	330_TP_E_SK	110	EPL (L-XXXXXX)	Vald_darbo_RAA_RFVT_TA_būsenos	L-XXXXXX išjungimas nuo ŠX-XXX SUM (RFVT/LRFVT)	Išjungti	Įjungti	-
91	330_TP_E_SK	110	EPL (L-XXXXXX)	Vald_darbo_RAA_RFVT_TA_būsenos	L-XXXXXX išjungimas nuo ŠX-XXX ŠDA (RFVT/LRFVT)	Išjungti	Įjungti	-
92	330_TP_E_SK	110	EPL (L-XXXXXX)	Vald_darbo_RAA_RFVT_TA_būsenos	L-XXXXXX JRĮ (RFVT/LRFVT)	Išjungti	Įjungti	-
93	330_TP_E_SK	110	EPL (L-XXXXXX)	Vald_darbo_RAA_RFVT_TA_būsenos	L-XXXXXX AKĮ (RFVT/LRFVT)	Išjungti	Įjungti	-
94	330_TP_E_SK	110	EPL (L-XXXXXX)	Vald_darbo_RAA_RFVT_TA_būsenos	L-XXXXXX NA (RFVT/LRFVT)	Išjungti	Įjungti	-
95	330_TP_E_SK	110	EPL (L-XXXXXX)	Vald_darbo_RAA_RFVT_TA_būsenos	LX-XXX JRĮ ir AKĮ paleidimas nuo ŠX-XXX SUM (RFVT/LRFVT)	Išjungti	Įjungti	-
96	330_TP_E_SK	110	EPL (L-XXXXXX)	Vald_darbo_RAA_RFVT_TA_būsenos	LX-XXX JRĮ ir AKĮ paleidimas nuo ŠX-XXX ŠDA (RFVT/LRFVT)	Išjungti	Įjungti	-
97	330_TP_E_SK	110	EPL (L-XXXXXX)	Vald_darbo_RAA_RFVT_TA_būsenos	L-XXXXXX XXXXXXXXXX (RFVT/LRFVT)	Išjungti	Įjungti	-
98	330_TP_E_SK	110	EPL (L-XXXXXX)	Vald_darbo_RAA_RFVT_TA_būsenos	TSPĮ duomenų mainai su L-XXXXXX RAA terminalu XXX	Aktyvuoti	Deaktyvuoti	-
99	330_TP_E_SK	110	AT-XXX	Vald_darbo_RAA_RFVT_TA_būsenos	AT-XXX RAA nuostatų grupė (n)	-	Įjungti	-
100	330_TP_E_SK	110	AT-XXX	Vald_darbo_RAA_RFVT_TA_būsenos	AT-XXX RAA nuostatų grupė (1-n)	-	-	(1-n)
101	330_TP_E_SK	110	AT-XXX	Vald_darbo_RAA_RFVT_TA_būsenos	AT-XXX išjungimas nuo ŠX-XXX SUM (RFVT/LRFVT)	Išjungti	Įjungti	-
102	330_TP_E_SK	110	AT-XXX	Vald_darbo_RAA_RFVT_TA_būsenos	AT-XXX išjungimas nuo ŠX-XXX ŠDA (RFVT/LRFVT)	Išjungti	Įjungti	-
103	330_TP_E_SK	110	AT-XXX	Vald_darbo_RAA_RFVT_TA_būsenos	AT-XXX išjungimas nuo AT-X Dif. (RFVT/LRFVT)	Išjungti	Įjungti	-
104	330_TP_E_SK	110	AT-XXX	Vald_darbo_RAA_RFVT_TA_būsenos	AT-XXX išjungimas nuo AT-X TA (RFVT/LRFVT)	Išjungti	Įjungti	-
105	330_TP_E_SK	110	AT-XXX	Vald_darbo_RAA_RFVT_TA_būsenos	AT-XXX išjungimas nuo AT-X (110) rez. RAA (RFVT/LRFVT)	Išjungti	Įjungti	-
106	330_TP_E_SK	110	AT-XXX	Vald_darbo_RAA_RFVT_TA_būsenos	AT-XXX išjungimas nuo (330) Š-XXX ŠDA (RFVT/LRFVT)	Išjungti	Įjungti	-
107	330_TP_E_SK	110	AT-XXX	Vald_darbo_RAA_RFVT_TA_būsenos	AT-XXX išjungimas nuo (330) DJ JRĮ (RFVT/LRFVT)	Išjungti	Įjungti	-
108	330_TP_E_SK	110	AT-XXX	Vald_darbo_RAA_RFVT_TA_būsenos	AT-X ir ŠX-XXX DJ išjungimas nuo AT-XXX JRĮ (RFVT/LRFVT)	Išjungti	Įjungti	-
109	330_TP_E_SK	110	AT-XXX	Vald_darbo_RAA_RFVT_TA_būsenos	AT-XXX JRĮ (RFVT/LRFVT)	Išjungti	Įjungti	-

Eil.nr	Objektas	U [kV]	Prijunginys	TS grupė	Valdomas objektas	Komanda_01(0)	Komanda_10(1)	Nustatymas
110	330_TP_E_SK	110	AT-XXX	Vald_darbo_RAA_RFVT_TA_būsenos	AT-XXX AKĮ (RFVT/LRFVT)	Išjungti	Įjungti	-
111	330_TP_E_SK	110	AT-XXX	Vald_darbo_RAA_RFVT_TA_būsenos	AT-XXX AKĮ draudimas nuo AT-X Dif. (RFVT/LRFVT)	Išjungti	Įjungti	-
112	330_TP_E_SK	110	AT-XXX	Vald_darbo_RAA_RFVT_TA_būsenos	AT-XXX AKĮ draudimas nuo AT-X TA (RFVT/LRFVT)	Išjungti	Įjungti	-
113	330_TP_E_SK	110	AT-XXX	Vald_darbo_RAA_RFVT_TA_būsenos	AT-XXX AKĮ draudimas nuo (330) DJ JRĮ (RFVT/LRFVT)	Išjungti	Įjungti	-
114	330_TP_E_SK	110	E T_Bl (T-XXX)	Vald_darbo_RAA_RFVT_TA_būsenos	T-XXX RAA nuostatų grupė (n)	-	Įjungti	-
115	330_TP_E_SK	110	E T_Bl (T-XXX)	Vald_darbo_RAA_RFVT_TA_būsenos	T-XXX RAA nuostatų grupė (1-n)	-	-	(1-n)
116	330_TP_E_SK	110	E T_Bl (T-XXX)	Vald_darbo_RAA_RFVT_TA_būsenos	T-XXX išjungimas nuo ŠX-XXX SUM (RFVT/LRFVT)	Išjungti	Įjungti	-
117	330_TP_E_SK	110	E T_Bl (T-XXX)	Vald_darbo_RAA_RFVT_TA_būsenos	T-XXX išjungimas nuo ŠX-XXX ŠDA (RFVT/LRFVT)	Išjungti	Įjungti	-
118	330_TP_E_SK	110	E T_Bl (T-XXX)	Vald_darbo_RAA_RFVT_TA_būsenos	T-XXX JRĮ (RFVT/LRFVT)	Išjungti	Įjungti	-
119	330_TP_E_SK	110	E T_Bl (T-XXX)	Vald_darbo_RAA_RFVT_TA_būsenos	T-XXX AKĮ (RFVT/LRFVT)	Išjungti	Įjungti	-
120	330_TP_E_SK	110	KB-XXX	Vald_darbo_RAA_RFVT_TA_būsenos	KB-XXX RAA nuostatų grupė (n)	-	Įjungti	-
121	330_TP_E_SK	110	KB-XXX	Vald_darbo_RAA_RFVT_TA_būsenos	KB-XXX RAA nuostatų grupė (1-n)	-	-	(1-n)
122	330_TP_E_SK	110	KB-XXX	Vald_darbo_RAA_RFVT_TA_būsenos	KB-XXX išjungimas nuo ŠX-XXX SUM (RFVT/LRFVT)	Išjungti	Įjungti	-
123	330_TP_E_SK	110	KB-XXX	Vald_darbo_RAA_RFVT_TA_būsenos	KB-XXX išjungimas nuo ŠX-XXX ŠDA (RFVT/LRFVT)	Išjungti	Įjungti	-
124	330_TP_E_SK	110	KB-XXX	Vald_darbo_RAA_RFVT_TA_būsenos	KB-XXX išjungimas dėl (330 U≥XXX kV) (RFVT/LRFVT)	Išjungti	Įjungti	-
125	330_TP_E_SK	110	KB-XXX	Vald_darbo_RAA_RFVT_TA_būsenos	KB-XXX išjungimas dėl (110 U≥XXX kV) (RFVT/LRFVT)	Išjungti	Įjungti	-
126	330_TP_E_SK	110	KB-XXX	Vald_darbo_RAA_RFVT_TA_būsenos	KB-XXX įjungimas dėl (110 U≤XXX kV) (RFVT/LRFVT)	Išjungti	Įjungti	-
127	330_TP_E_SK	110	KB-XXX	Vald_darbo_RAA_RFVT_TA_būsenos	KB-XXX JRĮ (RFVT/LRFVT)	Išjungti	Įjungti	-
128	330_TP_E_SK	110	KB-XXX	Vald_darbo_RAA_RFVT_TA_būsenos	KB-XXX AKĮ (RFVT/LRFVT)	Išjungti	Įjungti	-
129	330_TP_E_SK	110	KB-XXX	Vald_darbo_RAA_RFVT_TA_būsenos	KB automatika (RFVT/LRFVT)	Išjungti	Įjungti	-
130	330_TP_E_SK	110	KB-XXX	Vald_darbo_RAA_RFVT_TA_būsenos	KB-XXX valdymas pagal (110) ĮT-XXX U (RFVT/LRFVT)	Išjungti	Įjungti	-
131	330_TP_E_SK	110	KB-XXX	Vald_darbo_RAA_RFVT_TA_būsenos	KB-XXX valdymas pagal (330) ĮT-XXX U (RFVT/LRFVT)	Išjungti	Įjungti	-
132	330_TP_E_SK	110	TS-XXX	Vald_darbo_RAA_RFVT_TA_būsenos	TS-XXX RAA nuostatų grupė (n)	-	Įjungti	-
133	330_TP_E_SK	110	TS-XXX	Vald_darbo_RAA_RFVT_TA_būsenos	TS-XXX RAA nuostatų grupė (1-n)	-	-	(1-n)
134	330_TP_E_SK	110	TS-XXX	Vald_darbo_RAA_RFVT_TA_būsenos	TS-XXX išjungimas nuo ŠX-XXX SUM (RFVT/LRFVT)	Išjungti	Įjungti	-
135	330_TP_E_SK	110	TS-XXX	Vald_darbo_RAA_RFVT_TA_būsenos	TS-XXX išjungimas nuo ŠX-XXX ŠDA (RFVT/LRFVT)	Išjungti	Įjungti	-
136	330_TP_E_SK	110	TS-XXX	Vald_darbo_RAA_RFVT_TA_būsenos	TS-XXX išjungimas nuo AT-X (110) rez. RAA (RFVT/LRFVT)	Išjungti	Įjungti	-
137	330_TP_E_SK	110	TS-XXX	Vald_darbo_RAA_RFVT_TA_būsenos	TS-XXX išjungimas nuo AT-X (330) I2 (RFVT/LRFVT)	Išjungti	Įjungti	-
138	330_TP_E_SK	110	TS-XXX	Vald_darbo_RAA_RFVT_TA_būsenos	TS-XXX JRĮ (RFVT/LRFVT)	Išjungti	Įjungti	-
139	330_TP_E_SK	110	TS-XXX	Vald_darbo_RAA_RFVT_TA_būsenos	TS-XXX AKĮ (RFVT/LRFVT)	Išjungti	Įjungti	-
140	330_TP_E_SK	110	ŠX-XXX	Vald_darbo_RAA_RFVT_TA_būsenos	ŠX-XXX ŠDA nuostatų grupė (n)	-	ĮjungtI	-
141	330_TP_E_SK	110	ŠX-XXX	Vald_darbo_RAA_RFVT_TA_būsenos	ŠX-XXX ŠDA nuostatų grupė (1-n)	-	-	(1-n)
142	330_TP_E_SK	110	ŠX-XXX	Vald_darbo_RAA_RFVT_TA_būsenos	ŠX-XXX SUM nuostatų grupė (n)	-	Įjungti	-
143	330_TP_E_SK	110	ŠX-XXX	Vald_darbo_RAA_RFVT_TA_būsenos	ŠX-XXX SUM nuostatų grupė (1-n)	-	-	(1-n)
144	330_TP_E_SK	110	ŠX-XXX	Vald_darbo_RAA_RFVT_TA_būsenos	ŠX-XXX DJ išjungimas nuo ŠX-XXX DJ JRĮ (RFVT/LRFVT)	Išjungti	Įjungti	-
145	330_TP_E_SK	110	ŠX-XXX	Vald_darbo_RAA_RFVT_TA_būsenos	ŠX-XXX DJ išjungimas nuo ŠX-XXX ŠDA (RFVT/LRFVT)	Išjungti	Įjungti	-
146	330_TP_E_SK	110	ŠX-XXX	Vald_darbo_RAA_RFVT_TA_būsenos	ŠX-XXX DJ išjungimas nuo ŠX-XXX SUM (RFVT/LRFVT)	Išjungti	Įjungti	-
147	330_TP_E_SK	110	T-XXX	Vald_darbo_RAA_RFVT_TA_būsenos	T-XXX RAA nuostatų grupė (n)	-	Įjungti	-
148	330_TP_E_SK	110	T-XXX	Vald_darbo_RAA_RFVT_TA_būsenos	T-XXX RAA nuostatų grupė (1-n)	-	-	(1-n)
149	330_TP_E_SK	110	T-XXX	Vald_darbo_RAA_RFVT_TA_būsenos	T-XXX išjungimas nuo ŠX-XXX SUM (RFVT/LRFVT)	Išjungti	Įjungti	-
150	330_TP_E_SK	110	T-XXX	Vald_darbo_RAA_RFVT_TA_būsenos	T-XXX išjungimas nuo ŠX-XXX ŠDA (RFVT/LRFVT)	Išjungti	Įjungti	-
151	330_TP_E_SK	110	T-XXX	Vald_darbo_RAA_RFVT_TA_būsenos	T-XXX JRĮ (RFVT/LRFVT)	Išjungti	Įjungti	-
152	330_TP_E_SK	110	T-XXX	Vald_darbo_RAA_RFVT_TA_būsenos	T-XXX AKĮ (RFVT/LRFVT)	Išjungti	Įjungti	-
153	330_TP_E_SK	10	Visi	Jungtuvo_skyriklio_įžemiklio_padėtis	Jungtuvo padėtis	Išjungti	Įjungti	-
154	330_TP_E_SK	10	AT-XX	Jungtuvo_skyriklio_įžemiklio_padėtis	Skyriklio padėtis	Išjungti	Įjungti	-
155	330_TP_E_SK	10	AT-XX	Jungtuvo_skyriklio_įžemiklio_padėtis	Įžemiklio padėtis	Išjungti	Įjungti	-
156	330_TP_E_SK	10	AT-XX	Vald_darbo_RAA_RFVT_TA_būsenos	AT-XX RAA nuostatų grupė (n)	-	Įjungti	-
157	330_TP_E_SK	10	AT-XX	Vald_darbo_RAA_RFVT_TA_būsenos	AT-XX RAA nuostatų grupė (1-n)	-	-	(1-n)
158	330_TP_E_SK	10	AT-XX	Vald_darbo_RAA_RFVT_TA_būsenos	AT-XX išjungimas nuo AT-X apsaugų (RFVT)	Išjungti	Įjungti	-
159	330_TP_E_SK	10	AT-XX	Vald_darbo_RAA_RFVT_TA_būsenos	Š-XXX 330 DJ ir AT-XXX (110) įvadinių DJ išjungimas nuo AT-XX JRĮ (RFVT/LRFVT)	Išjungti	Įjungti	-
160	330_TP_E_SK	10	AT-XX	Vald_darbo_RAA_RFVT_TA_būsenos	AT-XX JRĮ (RFVT/LRFVT)	Išjungti	Įjungti	-
161	330_TP_E_SK	10	AT-XX	Vald_darbo_RAA_RFVT_TA_būsenos	AT-XX AKĮ (RFVT/LRFVT)	Išjungti	Įjungti	-
162	330_TP_E_SK	10	AT-XX	Vald_darbo_RAA_RFVT_TA_būsenos	TSPĮ duomenų mainai su AT-XX RAA terminalu XXX	Aktyvuoti	Deaktyvuoti	-
163	330_TP_E_SK	10	ŠRE-X	Vald_darbo_RAA_RFVT_TA_būsenos	ŠRE-X RAA nuostatų grupė (n)	-	Įjungti	-
164	330_TP_E_SK	10	ŠRE-X	Vald_darbo_RAA_RFVT_TA_būsenos	ŠRE-X RAA nuostatų grupė (1-n)	-	-	(1-n)
165	330_TP_E_SK	10	ŠRE-X	Vald_darbo_RAA_RFVT_TA_būsenos	ŠRE-X valdymas pagal (330) ĮT-XXX U	Išjungti	Įjungti	-

Eil.nr	Objektas	U [kV]	Prijunginys	TS grupė	Valdomas objektas	Komanda_01(0)	Komanda_10(1)	Nustatymas
166	330_TP_E_SK	10	ŠRE-X	Vald_darbo_RAA_RFVT_TA_būsenos	ŠRE-X valdymas pagal (110) ĮT-XXX U	Išjungti	Įjungti	-
167	330_TP_E_SK	10	ŠRE-X	Vald_darbo_RAA_RFVT_TA_būsenos	ŠRE-X automatika	Išjungti	Įjungti	-
168	330_TP_E_SK	10	ŠRE-X	Vald_darbo_RAA_RFVT_TA_būsenos	ŠRE-X automatika blokuota dėl (XXXXXX) RAA	-	Deblokuoti	-
169	330_TP_E_SK	10	ŠRE-XX	Vald_darbo_RAA_RFVT_TA_būsenos	ŠRE-XX RAA nuostatų grupė (n)	-	Įjungti	-
170	330_TP_E_SK	10	ŠRE-XX	Vald_darbo_RAA_RFVT_TA_būsenos	ŠRE-XX RAA nuostatų grupė (1-n)	-	-	(1-n)
171	330_TP_E_SK	10	ŠRE-XX	Vald_darbo_RAA_RFVT_TA_būsenos	ŠRE-XX JRĮ (RFVT/LRFVT)	Išjungti	Įjungti	-
172	330_TP_E_SK	10	SRT-XX	Vald_darbo_RAA_RFVT_TA_būsenos	SRT-XX RAA nuostatų grupė (n)	-	Įjungti	-
173	330_TP_E_SK	10	SRT-XX	Vald_darbo_RAA_RFVT_TA_būsenos	SRT-XX RAA nuostatų grupė (1-n)	-	-	(1-n)
174	330_TP_E_SK	10	SRT-XX	Vald_darbo_RAA_RFVT_TA_būsenos	SRT-XX JRĮ (RFVT/LRFVT)	Išjungti	Įjungti	-
175	330_TP_E_SK	10	RT-X	Vald_darbo_RAA_RFVT_TA_būsenos	RT-X RAA nuostatų grupė (n)	-	Įjungti	-
176	330_TP_E_SK	10	RT-X	Vald_darbo_RAA_RFVT_TA_būsenos	RT-X RAA nuostatų grupė (1-n)	-	-	(1-n)
177	330_TP_E_SK	10	RT-X	Vald_darbo_RAA_RFVT_TA_būsenos	RT-X ĮR valdymas pagal ĮT-XX U (RFVT/LRFVT)	Išjungti	Įjungti	-
178	330_TP_E_SK	10	RT-X	Vald_darbo_RAA_RFVT_TA_būsenos	RT-X Dj (RFVT/LRFVT)	Išjungti	Įjungti	-
179	330_TP_E_SK	10	RT-X	Vald_darbo_RAA_RFVT_TA_būsenos	RT-X ĮR atšakų perjungiklio Dj (RFVT/LRFVT)	Išjungti	Įjungti	-
180	330_TP_E_SK	10	RT-X	Vald_darbo_RAA_RFVT_TA_būsenos	RT-X ĮR U reguliavimo režimas	Automatinis	Rankinis	-
181	330_TP_E_SK	10	RT-XX	Vald_darbo_RAA_RFVT_TA_būsenos	RT-XX RAA nuostatų grupė (n)	-	Įjungti	-
182	330_TP_E_SK	10	RT-XX	Vald_darbo_RAA_RFVT_TA_būsenos	RT-XX RAA nuostatų grupė (1-n)	-	-	(1-n)
183	330_TP_E_SK	10	RT-XX	Vald_darbo_RAA_RFVT_TA_būsenos	AT-XX išjungimas nuo RT-XX JRĮ (RFVT/LRFVT)	Išjungti	Įjungti	-
184	330_TP_E_SK	10	RT-XX	Vald_darbo_RAA_RFVT_TA_būsenos	TS-XX išjungimas nuo RT-XX JRĮ (RFVT/LRFVT)	Išjungti	Įjungti	-
185	330_TP_E_SK	10	RT-XX	Vald_darbo_RAA_RFVT_TA_būsenos	RT-XX išjungimas nuo RT-X Dif (RFVT/LRFVT)	Išjungti	Įjungti	-
186	330_TP_E_SK	10	RT-XX	Vald_darbo_RAA_RFVT_TA_būsenos	RT-XX išjungimas nuo RT-X Dj (RFVT/LRFVT)	Išjungti	Įjungti	-
187	330_TP_E_SK	10	TS-XX	Vald_darbo_RAA_RFVT_TA_būsenos	TS-XX RAA nuostatų grupė (n)	-	Įjungti	-
188	330_TP_E_SK	10	TS-XX	Vald_darbo_RAA_RFVT_TA_būsenos	TS-XX RAA nuostatų grupė (1-n)	-	-	(1-n)
189	330_TP_E_SK	10	TS-XX	Vald_darbo_RAA_RFVT_TA_būsenos	TS-XX JRĮ (RFVT/LRFVT)	Išjungti	Įjungti	-
190	330_TP_E_SK	10	TS-XX	Vald_darbo_RAA_RFVT_TA_būsenos	TS-XX ARĮ (RFVT/LRFVT)	Išjungti	Įjungti	-
191	330_TP_E_SK	10	L-XXX	Vald_darbo_RAA_RFVT_TA_būsenos	L-XXX RAA nuostatų grupė (n)	-	Įjungti	-
192	330_TP_E_SK	10	L-XXX	Vald_darbo_RAA_RFVT_TA_būsenos	L-XXX RAA nuostatų grupė (1-n)	-	-	(1-n)
193	330_TP_E_SK	10	L-XXX	Vald_darbo_RAA_RFVT_TA_būsenos	L-XXX ARĮ (RFVT/LRFVT)	Išjungti	Įjungti	-
194	330_TP_E_SK	10	L-XXX	Vald_darbo_RAA_RFVT_TA_būsenos	L-XXX JRĮ (RFVT/LRFVT)	Išjungti	Įjungti	-
195	330_TP_E_SK	0,4	KSSRS-0,4	KSS_NSS_BP	VP-330 KSSRS-0.4 įvado X aj	Išjungti	Įjungti	-
196	330_TP_E_SK	0,4	KSSRS-0,4	KSS_NSS_BP	VP-330 KSSRS-0.4 sekcijinis aj	Išjungti	Įjungti	-
197	330_TP_E_SK	0,4	KSSRS-0,4	KSS_NSS_BP	VP-330 KSSRS-0,4 VP-110 KSSRS-0.4 įvado X aj	Išjungti	Įjungti	-
198	330_TP_E_SK	0,4	KSSRS-0,4	KSS_NSS_BP	VP-330 KSSRS-0.4 ARĮ (RFVT)	Išjungti	Įjungti	-
199	330_TP_E_SK	0,4	KSSRS-0,4	KSS_NSS_BP	VP-110 KSSRS-0.4 ARĮ (RFVT)	Išjungti	Įjungti	-
200	330_TP_E_SK	0,4	KSSRS-0,4	KSS_NSS_BP	Dyzelgeneratorius	Išjungti	Įjungti	-
201	110_TP_E_SK	110	Visi	Jungtuvo_skyriklio_įžemiklio_padėtis	Jungtuvo padėtis	Išjungti	Įjungti	-
202	110_TP_E_SK	110	Visi	Jungtuvo_skyriklio_įžemiklio_padėtis	Skyriklio padėtis	Išjungti	Įjungti	-
203	110_TP_E_SK	110	Visi	Jungtuvo_skyriklio_įžemiklio_padėtis	Įžemiklio padėtis	Išjungti	Įjungti	-
204	110_TP_E_SK	110	EPL (L-XXXXXX)	Vald_darbo_RAA_RFVT_TA_būsenos	L-XXXXXX RAA nuostatų grupė (n)	-	Įjungti	-
205	110_TP_E_SK	110	EPL (L-XXXXXX)	Vald_darbo_RAA_RFVT_TA_būsenos	L-XXXXXX RAA nuostatų grupė (1-n)	-	-	(1-n)
206	110_TP_E_SK	110	EPL (L-XXXXXX)	Vald_darbo_RAA_RFVT_TA_būsenos	ĮT-XXX (L-XXXXXXX RAA) U grandinių aj (ASĮ gnybtynas)	Išjungti	Įjungti	-
207	110_TP_E_SK	110	EPL (L-XXXXXX)	Vald_darbo_RAA_RFVT_TA_būsenos	ĮT-XXX (L-XXXXXXX EEA) U grandinių aj (ASĮ gnybtynas)	Išjungti	Įjungti	-
208	110_TP_E_SK	110	EPL (L-XXXXXX)	Vald_darbo_RAA_RFVT_TA_būsenos	L-XXXXXX TPĮ imtuvo (n)k. `XXXXXXXXXX`	Išjungti	Įjungti	-
209	110_TP_E_SK	110	EPL (L-XXXXXX)	Vald_darbo_RAA_RFVT_TA_būsenos	L-XXXXXX TPĮ siųstuvo (n)k. `XXXXXXXXXX`	Išjungti	Įjungti	-
210	110_TP_E_SK	110	EPL (L-XXXXXX)	Vald_darbo_RAA_RFVT_TA_būsenos	L-XXXXXX TPĮ imtuvo visos komandos	Išjungti	Įjungti	-
211	110_TP_E_SK	110	EPL (L-XXXXXX)	Vald_darbo_RAA_RFVT_TA_būsenos	L-XXXXXX TPĮ siųstuvo visos komandos	Išjungti	Įjungti	-
212	110_TP_E_SK	110	EPL (L-XXXXXX)	Vald_darbo_RAA_RFVT_TA_būsenos	L-XXXXXX išjungimas nuo ŠX-XXX SUM (RFVT/LRFVT)	Išjungti	Įjungti	-
213	110_TP_E_SK	110	EPL (L-XXXXXX)	Vald_darbo_RAA_RFVT_TA_būsenos	L-XXXXXX išjungimas nuo ŠX-XXX ŠDA ir JRĮ (RFVT/LRFVT)	Išjungti	Įjungti	-
214	110_TP_E_SK	110	EPL (L-XXXXXX)	Vald_darbo_RAA_RFVT_TA_būsenos	L-XXXXXX JRĮ (RFVT/LRFVT)	Išjungti	Įjungti	-
215	110_TP_E_SK	110	EPL (L-XXXXXX)	Vald_darbo_RAA_RFVT_TA_būsenos	L-XXXXXX AKĮ (RFVT/LRFVT)	Išjungti	Įjungti	-
216	110_TP_E_SK	110	EPL (L-XXXXXX)	Vald_darbo_RAA_RFVT_TA_būsenos	L-XXXXXX NA (RFVT/LRFVT)	Išjungti	Įjungti	-
217	110_TP_E_SK	110	EPL (L-XXXXXX)	Vald_darbo_RAA_RFVT_TA_būsenos	LX-XXX AKĮ paleidimas nuo ŠX-XXX ŠDA (RFVT/LRFVT)	Išjungti	Įjungti	-
218	110_TP_E_SK	110	EPL (L-XXXXXX)	Vald_darbo_RAA_RFVT_TA_būsenos	LX-XXX JRĮ paleidimas nuo apsaugų poveikio (RFVT/LRFVT)	Išjungti	Įjungti	-
219	110_TP_E_SK	110	EPL (L-XXXXXX)	Vald_darbo_RAA_RFVT_TA_būsenos	TSPĮ duomenų mainai su L-XXXXXX RAA terminalu XXX	Aktyvuoti	Deaktyvuoti	-
220	110_TP_E_SK	110	T-XXX (E)	Vald_darbo_RAA_RFVT_TA_būsenos	T-XXX RAA nuostatų grupė (n)	-	Įjungti	-
221	110_TP_E_SK	110	T-XXX (E)	Vald_darbo_RAA_RFVT_TA_būsenos	T-XXX RAA nuostatų grupė (1-n)	-	-	(1-n)

Eil.nr	Objektas	U [kV]	Prijunginys	TS grupė	Valdomas objektas	Komanda_01(0)	Komanda_10(1)	Nustatymas
222	110_TP_E_SK	110	T-XXX (E)	Vald_darbo_RAA_RFVT_TA_būsenos	T-XXX išjungimas nuo ŠX-XXX SUM (RFVT/LRFVT)	Išjungti	Įjungti	-
223	110_TP_E_SK	110	T-XXX (E)	Vald_darbo_RAA_RFVT_TA_būsenos	T-XXX išjungimas nuo ŠX-XXX ŠDA ir JRĮ (RFVT/LRFVT)	Išjungti	Įjungti	-
224	110_TP_E_SK	110	T-XXX (E)	Vald_darbo_RAA_RFVT_TA_būsenos	T-XXX JRĮ paleidimas nuo apsaugų poveikio (RFVT/LRFVT)	Išjungti	Įjungti	-
225	110_TP_E_SK	110	T-XXX (E)	Vald_darbo_RAA_RFVT_TA_būsenos	T-XXX JRĮ (RFVT/LRFVT)	Išjungti	Įjungti	-
226	110_TP_E_SK	110	T-XXX (E)	Vald_darbo_RAA_RFVT_TA_būsenos	T-XXX AKĮ (RFVT/LRFVT)	Išjungti	Įjungti	-
227	110_TP_E_SK	110	T-XXX (E)	Vald_darbo_RAA_RFVT_TA_būsenos	T-XXX AKĮ paleidimas nuo ŠX-XXX ŠDA (RFVT/LRFVT)	Išjungti	Įjungti	-
228	110_TP_E_SK	110	ŠX-XXX	Vald_darbo_RAA_RFVT_TA_būsenos	ŠX-XXX ŠDA nuostatų grupė (n)	-	Įjungti	-
229	110_TP_E_SK	110	ŠX-XXX	Vald_darbo_RAA_RFVT_TA_būsenos	ŠX-XXX ŠDA nuostatų grupė (1-n)	-	-	(1-n)
230	110_TP_E_SK	110	ŠX-XXX	Vald_darbo_RAA_RFVT_TA_būsenos	ŠX-XXX SUM nuostatų grupė (n)	-	Įjungti	-
231	110_TP_E_SK	110	ŠX-XXX	Vald_darbo_RAA_RFVT_TA_būsenos	ŠX-XXX SUM nuostatų grupė (1-n)	-	-	(1-n)
232	110_TP_E_SK	110	ŠX-XXX	Vald_darbo_RAA_RFVT_TA_būsenos	ŠX-XXX ŠDA (RFVT/LRFVT)	Išjungti	Įjungti	-
233	110_TP_E_SK	110	ŠX-XXX	Vald_darbo_RAA_RFVT_TA_būsenos	ŠX-XXX DJ išjungimas nuo JRĮ (RFVT/LRFVT)	Išjungti	Įjungti	-
234	110_TP_E_SK	110	ŠX-XXX	Vald_darbo_RAA_RFVT_TA_būsenos	ŠX-XXX DJ išjungimas nuo ŠX-XXX ŠDA (RFVT/LRFVT)	Išjungti	Įjungti	-
235	110_TP_E_SK	110	ŠX-XXX	Vald_darbo_RAA_RFVT_TA_būsenos	ŠX-XXX DJ išjungimas nuo ŠX-XXX SUM (RFVT/LRFVT)	Išjungti	Įjungti	-
236	110_TP_E_SK	110	ŠX-XXX	Vald_darbo_RAA_RFVT_TA_būsenos	ŠX-XXX JRĮ ir AKĮ paleidimas nuo ŠX-XXX ŠDA (RFVT/LRFVT)	Išjungti	Įjungti	-
237	110_TP_E_SK	110	TS-XXX	Vald_darbo_RAA_RFVT_TA_būsenos	TS-XXX RAA nuostatų grupė (n)	-	Įjungti	-
238	110_TP_E_SK	110	TS-XXX	Vald_darbo_RAA_RFVT_TA_būsenos	TS-XXX RAA nuostatų grupė (1-n)	-	-	(1-n)
239	110_TP_E_SK	110	TS-XXX	Vald_darbo_RAA_RFVT_TA_būsenos	TS-XXX išjungimas nuo ŠX-XXX SUM (RFVT/LRFVT)	Išjungti	Įjungti	-
240	110_TP_E_SK	110	TS-XXX	Vald_darbo_RAA_RFVT_TA_būsenos	TS-XXX išjungimas nuo ŠX-XXX ŠDA ir JRĮ (RFVT/LRFVT)	Išjungti	Įjungti	-
241	110_TP_E_SK	110	TS-XXX	Vald_darbo_RAA_RFVT_TA_būsenos	TS-XXX JRĮ paleidimas nuo apsaugų poveikio (RFVT/LRFVT)	Išjungti	Įjungti	-
242	110_TP_E_SK	110	TS-XXX	Vald_darbo_RAA_RFVT_TA_būsenos	TS-XXX JRĮ (RFVT/LRFVT)	Išjungti	Įjungti	-
243	110_TP_E_SK	110	TS-XXX	Vald_darbo_RAA_RFVT_TA_būsenos	TS-XXX AKĮ (RFVT/LRFVT)	Išjungti	Įjungti	-
244	110_TP_E_SK	110	TS-XXX	Vald_darbo_RAA_RFVT_TA_būsenos	TS-XXX AKĮ paleidimas nuo ŠX-XXX ŠDA (RFVT/LRFVT)	Išjungti	Įjungti	-
245	110_TP_E_SK	110	T-XXX	Vald_darbo_RAA_RFVT_TA_būsenos	T-XXX RAA nuostatų grupė (n)	-	Įjungti	-
246	110_TP_E_SK	110	T-XXX	Vald_darbo_RAA_RFVT_TA_būsenos	T-XXX RAA nuostatų grupė (1-n)		-	(1-n)
247	110_TP_E_SK	110	T-XXX	Vald_darbo_RAA_RFVT_TA_būsenos	T-XXX išjungimas nuo ŠX-XXX SUM (RFVT/LRFVT)	Išjungti	Įjungti	-
248	110_TP_E_SK	110	T-XXX	Vald_darbo_RAA_RFVT_TA_būsenos	T-XXX išjungimas nuo ŠX-XXX ŠDA ir JRĮ (RFVT/LRFVT)	Išjungti	Įjungti	-
249	110_TP_E_SK	110	T-XXX	Vald_darbo_RAA_RFVT_TA_būsenos	T-XXX JRĮ paleidimas nuo apsaugų poveikio (RFVT/LRFVT)	Išjungti	Įjungti	-
250	110_TP_E_SK	110	T-XXX	Vald_darbo_RAA_RFVT_TA_būsenos	T-XXX ARĮ (RFVT/LRFVT)	Išjungti	Įjungti	-
251	110_TP_E_SK	110	T-XXX	Vald_darbo_RAA_RFVT_TA_būsenos	T-XXX JRĮ (RFVT/LRFVT)	Išjungti	Įjungti	-
252	110_TP_E_SK	110	T-XXX	Vald_darbo_RAA_RFVT_TA_būsenos	T-XXX AKĮ (RFVT/LRFVT)	Išjungti	Įjungti	-
253	110_TP_E_SK	110	T-XXX	Vald_darbo_RAA_RFVT_TA_būsenos	T-XXX AKĮ paleidimas nuo ŠX-XXX ŠDA (RFVT/LRFVT)	Išjungti	Įjungti	-
254	110_TP_E_SK	0,4	KSSRS-0,4	KSS_NSS_BP	KSSRS-0.4 įvado X aj	Išjungti	Įjungti	-
255	110_TP_E_SK	0,4	KSSRS-0,4	KSS_NSS_BP	KSSRS-0.4 sekcijinis aj	Išjungti	Įjungti	-
256	110_TP_E_SK	0,4	KSSRS-0,4	KSS_NSS_BP	VP-110 KSSRS-0.4 ARĮ (RFVT/LRFVT)	Išjungti	Įjungti	-
257	330_TP_E_SK	110	AT-XXX	Vald_darbo_RAA_RFVT_TA_būsenos	AT-X ĮR (Ž/V) nejautrumo zonos (110) nustatymas	-	-	[0,2-2,5 kV]
258	330_TP_E_SK	110	AT-XXX	Vald_darbo_RAA_RFVT_TA_būsenos	AT-X ĮR (Ž/V) nejautrumo zonos (330) nustatymas	-	-	[0,2-2,5 kV]
259	330_TP_E_SK	110	AT-XXX	Vald_darbo_RAA_RFVT_TA_būsenos	AT-X ĮR (Ž/V) palaikomos U (110) nustatymas	-	-	[99-123 kV]
260	330_TP_E_SK	110	AT-XXX	Vald_darbo_RAA_RFVT_TA_būsenos	AT-X ĮR (Ž/V) palaikomos U (110) min nustatymas	-	-	[99-123 kV]
261	330_TP_E_SK	110	AT-XXX	Vald_darbo_RAA_RFVT_TA_būsenos	AT-X ĮR (Ž/V) palaikomos U (110) max nustatymas	-	-	[99-123 kV]
262	330_TP_E_SK	110	AT-XXX	Vald_darbo_RAA_RFVT_TA_būsenos	AT-X ĮR (Ž/V) Isum min (110) nustatymas	-	-	[0-3500 A]
263	330_TP_E_SK	110	AT-XXX	Vald_darbo_RAA_RFVT_TA_būsenos	AT-X ĮR (Ž/V) Isum max (110) nustatymas	-	-	[0-3500 A]
264	330_TP_E_SK	110	AT-XXX	Vald_darbo_RAA_RFVT_TA_būsenos	AT-X ĮR (Ž/V) Q (110) viršutinės ribos nustatymas	-	-	[0-250 MVar]
265	330_TP_E_SK	110	AT-XXX	Vald_darbo_RAA_RFVT_TA_būsenos	AT-X ĮR (Ž/V) U (330) apatinės ribos nustatymas	-	-	[297-366 kV]
266	330_TP_E_SK	110	AT-XXX	Vald_darbo_RAA_RFVT_TA_būsenos	AT-X ĮR (Ž/V) U (330) viršutinės ribos nustatymas	-	-	[297-366 kV]
267	330_TP_E_SK	110	AT-XXX	Vald_darbo_RAA_RFVT_TA_būsenos	AT-X ĮR (Ž/V) uždelsimo laiko pirminiam impulsui nustatymas	-	-	[5-360 s]
268	330_TP_E_SK	110	AT-XXX	Vald_darbo_RAA_RFVT_TA_būsenos	AT-X ĮR (Ž/V) uždelsimo laiko pakartotiniam impulsui nustatymas	-	-	[5-360 s]
269	330_TP_E_SK	110	AT-XXX	Vald_darbo_RAA_RFVT_TA_būsenos	AT-X ĮR (Ž/V) U (110) nustatymas (blokavimas pažemėjus U)	-	-	[70-115 kV]
270	330_TP_E_SK	110	AT-XXX	Vald_darbo_RAA_RFVT_TA_būsenos	AT-X ĮR (Ž/V) U (110) nustatymas (blokavimas paaukštėjus U)	-	-	[115-140 kV]
271	330_TP_E_SK	110	AT-XXX	Vald_darbo_RAA_RFVT_TA_būsenos	AT-X ĮR (Ž/V) I (110) nustatymas (blokavimas padidėjus I)	-	-	[500-2500 A]
Pastabos:								
1. RFVT/LRFVT. RFVT santrumpa keičiama į LRFVT santrumpą, kuomet RFVT yra formuojama RAA įrenginių logikos. Vienu metu signalo pavadinime gali būti naudojama tik viena santrumpa iš dviejų pateiktų vadovajantis kaip formuojama RFVT.								

Priedas Nr. 11

PRIEDAS NR. 11 TELEMATAVIMŲ APIMTYS

Eil.nr.	Objektas	U [kV]	Prijunginys	TM tipas	TM grupė	TM pavadinimas	Mato_vnt.	TM_šaltinis	Nustatymas
1	400_330_TP_E_SK	400-330	LN XXX	Matuojamas	400-330 kV dalies matavimai	LN XXX Pa	MW	MDV	-
2	400_330_TP_E_SK	400-330	LN XXX	Matuojamas	400-330 kV dalies matavimai	LN XXX Pb	MW	MDV	-
3	400_330_TP_E_SK	400-330	LN XXX	Matuojamas	400-330 kV dalies matavimai	LN XXX Pc	MW	MDV	-
4	400_330_TP_E_SK	400-330	LN XXX	Matuojamas	400-330 kV dalies matavimai	LN XXX Qa	MVar	MDV	-
5	400_330_TP_E_SK	400-330	LN XXX	Matuojamas	400-330 kV dalies matavimai	LN XXX Qb	MVar	MDV	-
6	400_330_TP_E_SK	400-330	LN XXX	Matuojamas	400-330 kV dalies matavimai	LN XXX Qc	MVar	MDV	-
7	400_330_TP_E_SK	400-330	LN XXX	Matuojamas	400-330 kV dalies matavimai	LN XXX (ĮT-XXX) Ua	kV	MDV	-
8	400_330_TP_E_SK	400-330	LN XXX	Matuojamas	400-330 kV dalies matavimai	LN XXX (ĮT-XXX) Ub	kV	MDV	-
9	400_330_TP_E_SK	400-330	LN XXX	Matuojamas	400-330 kV dalies matavimai	LN XXX (ĮT-XXX) Uc	kV	MDV	-
10	400_330_TP_E_SK	400-330	LN XXX	Matuojamas	400-330 kV dalies matavimai	LN XXX Ia	A	MDV	-
11	400_330_TP_E_SK	400-330	LN XXX	Matuojamas	400-330 kV dalies matavimai	LN XXX Ib	A	MDV	-
12	400_330_TP_E_SK	400-330	LN XXX	Matuojamas	400-330 kV dalies matavimai	LN XXX Ic	A	MDV	-
13	400_330_TP_E_SK	400-330	LN XXX	Matuojamas	400-330 kV dalies matavimai	LN XXX (ĮT-XXX) f	Hz	MDV	-
14	400_330_TP_E_SK	400-330	LN XXX	Matuojamas	400-330 kV dalies matavimai	LN XXX Psum	MW	RAA	-
15	400_330_TP_E_SK	400-330	LN XXX	Matuojamas	400-330 kV dalies matavimai	LN XXX Qsum	MVar	RAA	-
16	400_330_TP_E_SK	400-330	LN XXX	Matuojamas	400-330 kV dalies matavimai	LN XXX (ĮT-XXX) Ua	kV	RAA	-
17	400_330_TP_E_SK	400-330	LN XXX	Matuojamas	400-330 kV dalies matavimai	LN XXX (ĮT-XXX) Ub	kV	RAA	-
18	400_330_TP_E_SK	400-330	LN XXX	Matuojamas	400-330 kV dalies matavimai	LN XXX (ĮT-XXX) Uc	kV	RAA	-
19	400_330_TP_E_SK	400-330	LN XXX	Matuojamas	400-330 kV dalies matavimai	LN XXX Ia	A	RAA	-
20	400_330_TP_E_SK	400-330	LN XXX	Matuojamas	400-330 kV dalies matavimai	LN XXX Ib	A	RAA	-
21	400_330_TP_E_SK	400-330	LN XXX	Matuojamas	400-330 kV dalies matavimai	LN XXX Ic	A	RAA	-
22	400_330_TP_E_SK	400-330	LN XXX	Matuojamas	400-330 kV dalies matavimai	LN XXX atstumas iki gedimo vietos	km	RAA	-
23	400_330_TP_E_SK	400-330	LN XXX	SetPoint	400-330 kV dalies matavimai	LN XXX RAA nuostatų grupė (1-n)	-	RAA	(1-n)
24	400_330_TP_E_SK	400-330	LN XXX	Skaičiuojamas	400-330 kV dalies matavimai	LN XXX Psum	MW	DVS	-
25	400_330_TP_E_SK	400-330	LN XXX	Skaičiuojamas	400-330 kV dalies matavimai	LN XXX Qsum	MVar	DVS	-
26	400_330_TP_E_SK	400-330	LN XXX	Skaičiuojamas	400-330 kV dalies matavimai	LN XXX (ĮT-XXX) U_vid_lin	kV	DVS	-
27	400_330_TP_E_SK	400-330	LN XXX	Skaičiuojamas	400-330 kV dalies matavimai	LN XXX I_vid	A	DVS	-
28	400_330_TP_E_SK	400-330	LX-XXX	Matuojamas	400-330 kV dalies matavimai	LX-XXX Pa	MW	MDV	-
29	400_330_TP_E_SK	400-330	LX-XXX	Matuojamas	400-330 kV dalies matavimai	LX-XXX Pb	MW	MDV	-
30	400_330_TP_E_SK	400-330	LX-XXX	Matuojamas	400-330 kV dalies matavimai	LX-XXX Pc	MW	MDV	-
31	400_330_TP_E_SK	400-330	LX-XXX	Matuojamas	400-330 kV dalies matavimai	LX-XXX Qa	MVar	MDV	-
32	400_330_TP_E_SK	400-330	LX-XXX	Matuojamas	400-330 kV dalies matavimai	LX-XXX Qb	MVar	MDV	-
33	400_330_TP_E_SK	400-330	LX-XXX	Matuojamas	400-330 kV dalies matavimai	LX-XXX Qc	MVar	MDV	-
34	400_330_TP_E_SK	400-330	LX-XXX	Matuojamas	400-330 kV dalies matavimai	LX-XXX (ĮT-XXX) Ua	kV	MDV	-
35	400_330_TP_E_SK	400-330	LX-XXX	Matuojamas	400-330 kV dalies matavimai	LX-XXX (ĮT-XXX) Ub	kV	MDV	-
36	400_330_TP_E_SK	400-330	LX-XXX	Matuojamas	400-330 kV dalies matavimai	LX-XXX (ĮT-XXX) Uc	kV	MDV	-
37	400_330_TP_E_SK	400-330	LX-XXX	Matuojamas	400-330 kV dalies matavimai	LX-XXX Ia	A	MDV	-
38	400_330_TP_E_SK	400-330	LX-XXX	Matuojamas	400-330 kV dalies matavimai	LX-XXX Ib	A	MDV	-
39	400_330_TP_E_SK	400-330	LX-XXX	Matuojamas	400-330 kV dalies matavimai	LX-XXX Ic	A	MDV	-
40	400_330_TP_E_SK	400-330	LX-XXX	Matuojamas	400-330 kV dalies matavimai	LX-XXX (ĮT-XXX) f	Hz	MDV	-
41	400_330_TP_E_SK	400-330	LX-XXX	Matuojamas	400-330 kV dalies matavimai	LX-XXX Psum	MW	RAA	-
42	400_330_TP_E_SK	400-330	LX-XXX	Matuojamas	400-330 kV dalies matavimai	LX-XXX Qsum	MVar	RAA	-
43	400_330_TP_E_SK	400-330	LX-XXX	Matuojamas	400-330 kV dalies matavimai	LX-XXX (ĮT-XXX) Ua	kV	RAA	-
44	400_330_TP_E_SK	400-330	LX-XXX	Matuojamas	400-330 kV dalies matavimai	LX-XXX (ĮT-XXX) Ub	kV	RAA	-
45	400_330_TP_E_SK	400-330	LX-XXX	Matuojamas	400-330 kV dalies matavimai	LX-XXX (ĮT-XXX) Uc	kV	RAA	-
46	400_330_TP_E_SK	400-330	LX-XXX	Matuojamas	400-330 kV dalies matavimai	LX-XXX (ĮT-XXX/ĮT-XXX) ΔU	kV	RAA	-
47	400_330_TP_E_SK	400-330	LX-XXX	Matuojamas	400-330 kV dalies matavimai	LX-XXX (ĮT-XXX/ĮT-XXX) Δf	Hz	RAA	-
48	400_330_TP_E_SK	400-330	LX-XXX	Matuojamas	400-330 kV dalies matavimai	LX-XXX (ĮT-XXX/ĮT-XXX) Δfi	-	RAA	-
49	400_330_TP_E_SK	400-330	LX-XXX	SetPoint	400-330 kV dalies matavimai	LX-XXX RAA nuostatų grupė (1-n)	-	RAA	(1-n)
50	400_330_TP_E_SK	400-330	LX-XXX	Skaičiuojamas	400-330 kV dalies matavimai	LX-XXX Psum	MW	DVS	-
51	400_330_TP_E_SK	400-330	LX-XXX	Skaičiuojamas	400-330 kV dalies matavimai	LX-XXX Qsum	MVar	DVS	-
52	400_330_TP_E_SK	400-330	AT-X	Matuojamas	400-330 kV dalies matavimai	AT-X ĮR fA padėtis	Atšakos nr.	RAA	-
53	400_330_TP_E_SK	400-330	AT-X	Matuojamas	400-330 kV dalies matavimai	AT-X ĮR fB padėtis	Atšakos nr.	RAA	-

Eil.nr.	Objektas	U [kV]	Prijunginys	TM tipas	TM grupė	TM pavadinimas	Mato_vnt.	TM_šaltinis	Nustatymas
54	400_330_TP_E_SK	400-330	AT-X	Matuojamas	400-330 kV dalies matavimai	AT-X ĮR fC padėtis	Atšakos nr.	RAA	-
55	400_330_TP_E_SK	400-330	AT-X	Matuojamas	400-330 kV dalies matavimai	AT-X (330) Pa	MW	MDV	-
56	400_330_TP_E_SK	400-330	AT-X	Matuojamas	400-330 kV dalies matavimai	AT-X (330) Pb	MW	MDV	-
57	400_330_TP_E_SK	400-330	AT-X	Matuojamas	400-330 kV dalies matavimai	AT-X (330) Pc	MW	MDV	-
58	400_330_TP_E_SK	400-330	AT-X	Matuojamas	400-330 kV dalies matavimai	AT-X (330) Qa	MVar	MDV	-
59	400_330_TP_E_SK	400-330	AT-X	Matuojamas	400-330 kV dalies matavimai	AT-X (330) Qb	MVar	MDV	-
60	400_330_TP_E_SK	400-330	AT-X	Matuojamas	400-330 kV dalies matavimai	AT-X (330) Qc	MVar	MDV	-
61	400_330_TP_E_SK	400-330	AT-X	Matuojamas	400-330 kV dalies matavimai	AT-X (330) (ĮT-XXX) Ua	kV	MDV	-
62	400_330_TP_E_SK	400-330	AT-X	Matuojamas	400-330 kV dalies matavimai	AT-X (330) (ĮT-XXX) Ub	kV	MDV	-
63	400_330_TP_E_SK	400-330	AT-X	Matuojamas	400-330 kV dalies matavimai	AT-X (330) (ĮT-XXX) Uc	kV	MDV	-
64	400_330_TP_E_SK	400-330	AT-X	Matuojamas	400-330 kV dalies matavimai	AT-X (330) Ia	A	MDV	-
65	400_330_TP_E_SK	400-330	AT-X	Matuojamas	400-330 kV dalies matavimai	AT-X (330) Ib	A	MDV	-
66	400_330_TP_E_SK	400-330	AT-X	Matuojamas	400-330 kV dalies matavimai	AT-X (330) Ic	A	MDV	-
67	400_330_TP_E_SK	400-330	AT-X	Matuojamas	400-330 kV dalies matavimai	AT-X (330) (ĮT-XXX) f	Hz	MDV	-
68	400_330_TP_E_SK	400-330	AT-X	Matuojamas	400-330 kV dalies matavimai	AT-X (330) Psum	MW	RAA	-
69	400_330_TP_E_SK	400-330	AT-X	Matuojamas	400-330 kV dalies matavimai	AT-X (330) Qsum	MVar	RAA	-
70	400_330_TP_E_SK	400-330	AT-X	Matuojamas	400-330 kV dalies matavimai	AT-X (330) (ĮT-XXX) Ua	kV	RAA	-
71	400_330_TP_E_SK	400-330	AT-X	Matuojamas	400-330 kV dalies matavimai	AT-X (330) (ĮT-XXX) Ub	kV	RAA	-
72	400_330_TP_E_SK	400-330	AT-X	Matuojamas	400-330 kV dalies matavimai	AT-X (330) (ĮT-XXX) Uc	kV	RAA	-
73	400_330_TP_E_SK	400-330	AT-X	SetPoint	400-330 kV dalies matavimai	AT-X (330) RAA nuostatų grupė (1-n)	-	RAA	(1-n)
74	400_330_TP_E_SK	400-330	AT-X	Skaičiuojamas	400-330 kV dalies matavimai	AT-X (330) Psum	MW	DVS	-
75	400_330_TP_E_SK	400-330	AT-X	Skaičiuojamas	400-330 kV dalies matavimai	AT-X (330) Qsum	MVar	DVS	-
76	400_330_TP_E_SK	400-330	AT-X	Skaičiuojamas	400-330 kV dalies matavimai	AT-X (330) Ssum	MVA	DVS	-
77	400_330_TP_E_SK	400-330	VŠR-X	SetPoint	400-330 kV dalies matavimai	VŠR-X U nustatymas	kV	RAA	[330-362 kV]
78	400_330_TP_E_SK	400-330	VŠR-X	SetPoint	400-330 kV dalies matavimai	VŠR-X Q nustatymas	MVar	RAA	[0-180 MVar]
79	400_330_TP_E_SK	400-330	VŠR-X	SetPoint	400-330 kV dalies matavimai	VŠR-X U nejautrumo laipto nustatymas	kV	RAA	[0-10 kV]
80	400_330_TP_E_SK	400-330	VŠR-X	SetPoint	400-330 kV dalies matavimai	VŠR-X U viršutinės ribos nustatymas	kV	RAA	[330-362 kV]
81	400_330_TP_E_SK	400-330	VŠR-X	SetPoint	400-330 kV dalies matavimai	VŠR-X U apatinės ribos nustatymas	kV	RAA	[330-362 kV]
82	400_330_TP_E_SK	400-330	VŠR-X	SetPoint	400-330 kV dalies matavimai	VŠR-X laiko išlaikymo nustatymas	s	RAA	[0-60 s]
83	400_330_TP_E_SK	400-330	VŠR-X	SetPoint	400-330 kV dalies matavimai	VŠR-X RAA nuostatų grupė (1-n)	-	RAA	(1-n)
84	400_330_TP_E_SK	400-330	VŠR-X	SetPoint	400-330 kV dalies matavimai	VŠR-X valdymo režimas (1-n)	-	RAA	(1-n)
85	400_330_TP_E_SK	400-330	VŠR-XXX	Matuojamas	400-330 kV dalies matavimai	VŠR-XXX Pa	MW	MDV	-
86	400_330_TP_E_SK	400-330	VŠR-XXX	Matuojamas	400-330 kV dalies matavimai	VŠR-XXX Pb	MW	MDV	-
87	400_330_TP_E_SK	400-330	VŠR-XXX	Matuojamas	400-330 kV dalies matavimai	VŠR-XXX Pc	MW	MDV	-
88	400_330_TP_E_SK	400-330	VŠR-XXX	Matuojamas	400-330 kV dalies matavimai	VŠR-XXX Qa	MVar	MDV	-
89	400_330_TP_E_SK	400-330	VŠR-XXX	Matuojamas	400-330 kV dalies matavimai	VŠR-XXX Qb	MVar	MDV	-
90	400_330_TP_E_SK	400-330	VŠR-XXX	Matuojamas	400-330 kV dalies matavimai	VŠR-XXX Qc	MVar	MDV	-
91	400_330_TP_E_SK	400-330	VŠR-XXX	Matuojamas	400-330 kV dalies matavimai	VŠR-XXX (ĮT-XXX) Ua	kV	MDV	-
92	400_330_TP_E_SK	400-330	VŠR-XXX	Matuojamas	400-330 kV dalies matavimai	VŠR-XXX (ĮT-XXX) Ub	kV	MDV	-
93	400_330_TP_E_SK	400-330	VŠR-XXX	Matuojamas	400-330 kV dalies matavimai	VŠR-XXX (ĮT-XXX) Uc	kV	MDV	-
94	400_330_TP_E_SK	400-330	VŠR-XXX	Matuojamas	400-330 kV dalies matavimai	VŠR-XXX Ia	A	MDV	-
95	400_330_TP_E_SK	400-330	VŠR-XXX	Matuojamas	400-330 kV dalies matavimai	VŠR-XXX Ib	A	MDV	-
96	400_330_TP_E_SK	400-330	VŠR-XXX	Matuojamas	400-330 kV dalies matavimai	VŠR-XXX Ic	A	MDV	-
97	400_330_TP_E_SK	400-330	VŠR-XXX	Matuojamas	400-330 kV dalies matavimai	VŠR-XXX (ĮT-XXX) f	Hz	MDV	-
98	400_330_TP_E_SK	400-330	VŠR-XXX	Matuojamas	400-330 kV dalies matavimai	VŠR-XXX Psum	MW	RAA	-
99	400_330_TP_E_SK	400-330	VŠR-XXX	Matuojamas	400-330 kV dalies matavimai	VŠR-XXX Qsum	MVar	RAA	-
100	400_330_TP_E_SK	400-330	VŠR-XXX	Matuojamas	400-330 kV dalies matavimai	VŠR-XXX (ĮT-XXX) Ua	kV	RAA	-
101	400_330_TP_E_SK	400-330	VŠR-XXX	Matuojamas	400-330 kV dalies matavimai	VŠR-XXX (ĮT-XXX) Ub	kV	RAA	-
102	400_330_TP_E_SK	400-330	VŠR-XXX	Matuojamas	400-330 kV dalies matavimai	VŠR-XXX (ĮT-XXX) Uc	kV	RAA	-
103	400_330_TP_E_SK	400-330	VŠR-XXX	SetPoint	400-330 kV dalies matavimai	VŠR-XXX RAA nuostatų grupė (1-n)	-	RAA	(1-n)
104	400_330_TP_E_SK	400-330	VŠR-XXX	Skaičiuojamas	400-330 kV dalies matavimai	VŠR-XXX Psum	MW	DVS	-
105	400_330_TP_E_SK	400-330	VŠR-XXX	Skaičiuojamas	400-330 kV dalies matavimai	VŠR-XXX Qsum	MVar	DVS	-
106	400_330_TP_E_SK	400-330	T-XXX	Matuojamas	400-330 kV dalies matavimai	T-XXX Pa	MW	MDV	-
107	400_330_TP_E_SK	400-330	T-XXX	Matuojamas	400-330 kV dalies matavimai	T-XXX Pb	MW	MDV	-
108	400_330_TP_E_SK	400-330	T-XXX	Matuojamas	400-330 kV dalies matavimai	T-XXX Pc	MW	MDV	-
109	400_330_TP_E_SK	400-330	T-XXX	Matuojamas	400-330 kV dalies matavimai	T-XXX Qa	MVar	MDV	-

Eil.nr.	Objektas	U [kV]	Prijunginys	TM tipas	TM grupė	TM pavadinimas	Mato_vnt.	TM_šaltinis	Nustatymas
110	400_330_TP_E_SK	400-330	T-XXX	Matuojamas	400-330 kV dalies matavimai	T-XXX Qb	MVar	MDV	-
111	400_330_TP_E_SK	400-330	T-XXX	Matuojamas	400-330 kV dalies matavimai	T-XXX Qc	MVar	MDV	-
112	400_330_TP_E_SK	400-330	T-XXX	Matuojamas	400-330 kV dalies matavimai	T-XXX (ĮT-XXX) Ua	kV	MDV	-
113	400_330_TP_E_SK	400-330	T-XXX	Matuojamas	400-330 kV dalies matavimai	T-XXX (ĮT-XXX) Ub	kV	MDV	-
114	400_330_TP_E_SK	400-330	T-XXX	Matuojamas	400-330 kV dalies matavimai	T-XXX (ĮT-XXX) Uc	kV	MDV	-
115	400_330_TP_E_SK	400-330	T-XXX	Matuojamas	400-330 kV dalies matavimai	T-XXX Ia	A	MDV	-
116	400_330_TP_E_SK	400-330	T-XXX	Matuojamas	400-330 kV dalies matavimai	T-XXX Ib	A	MDV	-
117	400_330_TP_E_SK	400-330	T-XXX	Matuojamas	400-330 kV dalies matavimai	T-XXX Ic	A	MDV	-
118	400_330_TP_E_SK	400-330	T-XXX	Matuojamas	400-330 kV dalies matavimai	T-XXX (ĮT-XXX) f	Hz	MDV	-
119	400_330_TP_E_SK	400-330	T-XXX	Matuojamas	400-330 kV dalies matavimai	T-XXX Psum	MW	RAA	-
120	400_330_TP_E_SK	400-330	T-XXX	Matuojamas	400-330 kV dalies matavimai	T-XXX Qsum	MVar	RAA	-
121	400_330_TP_E_SK	400-330	T-XXX	Matuojamas	400-330 kV dalies matavimai	T-XXX (ĮT-XXX) Ua	kV	RAA	-
122	400_330_TP_E_SK	400-330	T-XXX	Matuojamas	400-330 kV dalies matavimai	T-XXX (ĮT-XXX) Ub	kV	RAA	-
123	400_330_TP_E_SK	400-330	T-XXX	Matuojamas	400-330 kV dalies matavimai	T-XXX (ĮT-XXX) Uc	kV	RAA	-
124	400_330_TP_E_SK	400-330	T-XXX	SetPoint	400-330 kV dalies matavimai	T-XXX RAA nuostatų grupė (1-n)	-	RAA	(1-n)
125	400_330_TP_E_SK	400-330	T-XXX	Skaičiuojamas	400-330 kV dalies matavimai	T-XXX Psum	MW	DVS	-
126	400_330_TP_E_SK	400-330	T-XXX	Skaičiuojamas	400-330 kV dalies matavimai	T-XXX Qsum	MVar	DVS	-
127	400_330_TP_E_SK	400-330	T-XXX	Skaičiuojamas	400-330 kV dalies matavimai	T-XXX Ssum	MVA	DVS	-
128	400_330_TP_E_SK	400-330	T-XXX	Skaičiuojamas	400-330 kV dalies matavimai	T-XXX (ĮT-XXX) U_vid_lin	kV	DVS	-
129	400_330_TP_E_SK	400-330	TS-XXX	Matuojamas	400-330 kV dalies matavimai	TS-XXX Pa	MW	MDV	-
130	400_330_TP_E_SK	400-330	TS-XXX	Matuojamas	400-330 kV dalies matavimai	TS-XXX Pb	MW	MDV	-
131	400_330_TP_E_SK	400-330	TS-XXX	Matuojamas	400-330 kV dalies matavimai	TS-XXX Pc	MW	MDV	-
132	400_330_TP_E_SK	400-330	TS-XXX	Matuojamas	400-330 kV dalies matavimai	TS-XXX Qa	MVar	MDV	-
133	400_330_TP_E_SK	400-330	TS-XXX	Matuojamas	400-330 kV dalies matavimai	TS-XXX Qb	MVar	MDV	-
134	400_330_TP_E_SK	400-330	TS-XXX	Matuojamas	400-330 kV dalies matavimai	TS-XXX Qc	MVar	MDV	-
135	400_330_TP_E_SK	400-330	TS-XXX	Matuojamas	400-330 kV dalies matavimai	TS-XXX (ĮT-XXX) Ua	kV	MDV	-
136	400_330_TP_E_SK	400-330	TS-XXX	Matuojamas	400-330 kV dalies matavimai	TS-XXX (ĮT-XXX) Ub	kV	MDV	-
137	400_330_TP_E_SK	400-330	TS-XXX	Matuojamas	400-330 kV dalies matavimai	TS-XXX (ĮT-XXX) Uc	kV	MDV	-
138	400_330_TP_E_SK	400-330	TS-XXX	Matuojamas	400-330 kV dalies matavimai	TS-XXX Ia	A	MDV	-
139	400_330_TP_E_SK	400-330	TS-XXX	Matuojamas	400-330 kV dalies matavimai	TS-XXX Ib	A	MDV	-
140	400_330_TP_E_SK	400-330	TS-XXX	Matuojamas	400-330 kV dalies matavimai	TS-XXX Ic	A	MDV	-
141	400_330_TP_E_SK	400-330	TS-XXX	Matuojamas	400-330 kV dalies matavimai	TS-XXX (ĮT-XXX) f	Hz	MDV	-
142	400_330_TP_E_SK	400-330	TS-XXX	Matuojamas	400-330 kV dalies matavimai	TS-XXX Psum	MW	RAA	-
143	400_330_TP_E_SK	400-330	TS-XXX	Matuojamas	400-330 kV dalies matavimai	TS-XXX Qsum	MVar	RAA	-
144	400_330_TP_E_SK	400-330	TS-XXX	Matuojamas	400-330 kV dalies matavimai	TS-XXX (ĮT-XXX) Ua	kV	RAA	-
145	400_330_TP_E_SK	400-330	TS-XXX	Matuojamas	400-330 kV dalies matavimai	TS-XXX (ĮT-XXX) Ub	kV	RAA	-
146	400_330_TP_E_SK	400-330	TS-XXX	Matuojamas	400-330 kV dalies matavimai	TS-XXX (ĮT-XXX) Uc	kV	RAA	-
147	400_330_TP_E_SK	400-330	TS-XXX	SetPoint	400-330 kV dalies matavimai	TS-XXX RAA nuostatų grupė (1-n)	-	RAA	(1-n)
148	400_330_TP_E_SK	400-330	TS-XXX	Skaičiuojamas	400-330 kV dalies matavimai	TS-XXX Psum	MW	DVS	-
149	400_330_TP_E_SK	400-330	TS-XXX	Skaičiuojamas	400-330 kV dalies matavimai	TS-XXX Qsum	MVar	DVS	-
150	400_330_TP_E_SK	400-330	Š-XXX	Skaičiuojamas	400-330 kV dalies matavimai	Š-XXX (ĮT-XXX) U_vid_lin	kV	DVS	-
151	400_330_TP_E_SK	400-330	Š-XXX	Skaičiuojamas	400-330 kV dalies matavimai	Š-XXX (ĮT-XXX) f	Hz	DVS	-
152	330_TP_E_SK	110	EPL (L-XXXXXX)	Matuojamas	110 kV dalies matavimai	L-XXXXXX Pa	MW	MDV	-
153	330_TP_E_SK	110	EPL (L-XXXXXX)	Matuojamas	110 kV dalies matavimai	L-XXXXXX Pb	MW	MDV	-
154	330_TP_E_SK	110	EPL (L-XXXXXX)	Matuojamas	110 kV dalies matavimai	L-XXXXXX Pc	MW	MDV	-
155	330_TP_E_SK	110	EPL (L-XXXXXX)	Matuojamas	110 kV dalies matavimai	L-XXXXXX Qa	MVar	MDV	-
156	330_TP_E_SK	110	EPL (L-XXXXXX)	Matuojamas	110 kV dalies matavimai	L-XXXXXX Qb	MVar	MDV	-
157	330_TP_E_SK	110	EPL (L-XXXXXX)	Matuojamas	110 kV dalies matavimai	L-XXXXXX Qc	MVar	MDV	-
158	330_TP_E_SK	110	EPL (L-XXXXXX)	Matuojamas	110 kV dalies matavimai	L-XXXXXX (ĮT-XXX) Ua	kV	MDV	-
159	330_TP_E_SK	110	EPL (L-XXXXXX)	Matuojamas	110 kV dalies matavimai	L-XXXXXX (ĮT-XXX) Ub	kV	MDV	-
160	330_TP_E_SK	110	EPL (L-XXXXXX)	Matuojamas	110 kV dalies matavimai	L-XXXXXX (ĮT-XXX) Uc	kV	MDV	-
161	330_TP_E_SK	110	EPL (L-XXXXXX)	Matuojamas	110 kV dalies matavimai	L-XXXXXX Ia	A	MDV	-
162	330_TP_E_SK	110	EPL (L-XXXXXX)	Matuojamas	110 kV dalies matavimai	L-XXXXXX Ib	A	MDV	-
163	330_TP_E_SK	110	EPL (L-XXXXXX)	Matuojamas	110 kV dalies matavimai	L-XXXXXX Ic	A	MDV	-
164	330_TP_E_SK	110	EPL (L-XXXXXX)	Matuojamas	110 kV dalies matavimai	L-XXXXXX (ĮT-XXX) f	Hz	MDV	-
165	330_TP_E_SK	110	EPL (L-XXXXXX)	Matuojamas	110 kV dalies matavimai	L-XXXXXX Psum	MW	RAA	-

Eil.nr.	Objektas	U [kV]	Prijunginys	TM tipas	TM grupė	TM pavadinimas	Mato_vnt.	TM_šaltinis	Nustatymas
166	330_TP_E_SK	110	EPL (L-XXXXXX)	Matuojamas	110 kV dalies matavimai	L-XXXXXX Qsum	MVar	RAA	-
167	330_TP_E_SK	110	EPL (L-XXXXXX)	Matuojamas	110 kV dalies matavimai	L-XXXXXX (ĮT-XXX) Ua	kV	RAA	-
168	330_TP_E_SK	110	EPL (L-XXXXXX)	Matuojamas	110 kV dalies matavimai	L-XXXXXX (ĮT-XXX) Ub	kV	RAA	-
169	330_TP_E_SK	110	EPL (L-XXXXXX)	Matuojamas	110 kV dalies matavimai	L-XXXXXX (ĮT-XXX) Uc	kV	RAA	-
170	330_TP_E_SK	110	EPL (L-XXXXXX)	Matuojamas	110 kV dalies matavimai	L-XXXXXX Ia	A	RAA	-
171	330_TP_E_SK	110	EPL (L-XXXXXX)	Matuojamas	110 kV dalies matavimai	L-XXXXXX Ib	A	RAA	-
172	330_TP_E_SK	110	EPL (L-XXXXXX)	Matuojamas	110 kV dalies matavimai	L-XXXXXX Ic	A	RAA	-
173	330_TP_E_SK	110	EPL (L-XXXXXX)	Matuojamas	110 kV dalies matavimai	L-XXXXXX atstumas iki gedimo vietos	km	RAA	-
174	330_TP_E_SK	110	EPL (L-XXXXXX)	SetPoint	110 kV dalies matavimai	L-XXXXXX RAA nuostatų grupė (1-n)	-	RAA	(1-n)
175	330_TP_E_SK	110	EPL (L-XXXXXX)	Skaičiuojamas	110 kV dalies matavimai	L-XXXXXX Psum	MW	DVS	-
176	330_TP_E_SK	110	EPL (L-XXXXXX)	Skaičiuojamas	110 kV dalies matavimai	L-XXXXXX Qsum	MVar	DVS	-
177	330_TP_E_SK	110	EPL (L-XXXXXX)	Skaičiuojamas	110 kV dalies matavimai	L-XXXXXX (ĮT-XXX) U_vid_lin	kV	DVS	-
178	330_TP_E_SK	110	EPL (L-XXXXXX)	Skaičiuojamas	110 kV dalies matavimai	L-XXXXXX I_vid	A	DVS	-
179	330_TP_E_SK	110	AT-XXX	Matuojamas	110 kV dalies matavimai	AT-XXX Pa	MW	MDV	-
180	330_TP_E_SK	110	AT-XXX	Matuojamas	110 kV dalies matavimai	AT-XXX Pb	MW	MDV	-
181	330_TP_E_SK	110	AT-XXX	Matuojamas	110 kV dalies matavimai	AT-XXX Pc	MW	MDV	-
182	330_TP_E_SK	110	AT-XXX	Matuojamas	110 kV dalies matavimai	AT-XXX Qa	MVar	MDV	-
183	330_TP_E_SK	110	AT-XXX	Matuojamas	110 kV dalies matavimai	AT-XXX Qb	MVar	MDV	-
184	330_TP_E_SK	110	AT-XXX	Matuojamas	110 kV dalies matavimai	AT-XXX Qc	MVar	MDV	-
185	330_TP_E_SK	110	AT-XXX	Matuojamas	110 kV dalies matavimai	AT-XXX (ĮT-XXX) Ua	kV	MDV	-
186	330_TP_E_SK	110	AT-XXX	Matuojamas	110 kV dalies matavimai	AT-XXX (ĮT-XXX) Ub	kV	MDV	-
187	330_TP_E_SK	110	AT-XXX	Matuojamas	110 kV dalies matavimai	AT-XXX (ĮT-XXX) Uc	kV	MDV	-
188	330_TP_E_SK	110	AT-XXX	Matuojamas	110 kV dalies matavimai	AT-XXX Ia	A	MDV	-
189	330_TP_E_SK	110	AT-XXX	Matuojamas	110 kV dalies matavimai	AT-XXX Ib	A	MDV	-
190	330_TP_E_SK	110	AT-XXX	Matuojamas	110 kV dalies matavimai	AT-XXX Ic	A	MDV	-
191	330_TP_E_SK	110	AT-XXX	Matuojamas	110 kV dalies matavimai	AT-XXX (ĮT-XXX) f	Hz	MDV	-
192	330_TP_E_SK	110	AT-XXX	Matuojamas	110 kV dalies matavimai	AT-XXX Psum	MW	RAA	-
193	330_TP_E_SK	110	AT-XXX	Matuojamas	110 kV dalies matavimai	AT-XXX Qsum	MVar	RAA	-
194	330_TP_E_SK	110	AT-XXX	Matuojamas	110 kV dalies matavimai	AT-XXX (ĮT-XXX) Ua	kV	RAA	-
195	330_TP_E_SK	110	AT-XXX	Matuojamas	110 kV dalies matavimai	AT-XXX (ĮT-XXX) Ub	kV	RAA	-
196	330_TP_E_SK	110	AT-XXX	Matuojamas	110 kV dalies matavimai	AT-XXX (ĮT-XXX) Uc	kV	RAA	-
197	330_TP_E_SK	110	AT-XXX	SetPoint	110 kV dalies matavimai	AT-XXX RAA nuostatų grupė (1-n)	-	RAA	(1-n)
198	330_TP_E_SK	110	AT-XXX	Skaičiuojamas	110 kV dalies matavimai	AT-XXX Psum	MW	DVS	-
199	330_TP_E_SK	110	AT-XXX	Skaičiuojamas	110 kV dalies matavimai	AT-XXX Qsum	MVar	DVS	-
200	330_TP_E_SK	110	T-XXX (E)	Matuojamas	110 kV dalies matavimai	T-XXX Pa	MW	MDV	-
201	330_TP_E_SK	110	T-XXX (E)	Matuojamas	110 kV dalies matavimai	T-XXX Pb	MW	MDV	-
202	330_TP_E_SK	110	T-XXX (E)	Matuojamas	110 kV dalies matavimai	T-XXX Pc	MW	MDV	-
203	330_TP_E_SK	110	T-XXX (E)	Matuojamas	110 kV dalies matavimai	T-XXX Qa	MVar	MDV	-
204	330_TP_E_SK	110	T-XXX (E)	Matuojamas	110 kV dalies matavimai	T-XXX Qb	MVar	MDV	-
205	330_TP_E_SK	110	T-XXX (E)	Matuojamas	110 kV dalies matavimai	T-XXX Qc	MVar	MDV	-
206	330_TP_E_SK	110	T-XXX (E)	Matuojamas	110 kV dalies matavimai	T-XXX (ĮT-XXX) Ua	kV	MDV	-
207	330_TP_E_SK	110	T-XXX (E)	Matuojamas	110 kV dalies matavimai	T-XXX (ĮT-XXX) Ub	kV	MDV	-
208	330_TP_E_SK	110	T-XXX (E)	Matuojamas	110 kV dalies matavimai	T-XXX (ĮT-XXX) Uc	kV	MDV	-
209	330_TP_E_SK	110	T-XXX (E)	Matuojamas	110 kV dalies matavimai	T-XXX Ia	A	MDV	-
210	330_TP_E_SK	110	T-XXX (E)	Matuojamas	110 kV dalies matavimai	T-XXX Ib	A	MDV	-
211	330_TP_E_SK	110	T-XXX (E)	Matuojamas	110 kV dalies matavimai	T-XXX Ic	A	MDV	-
212	330_TP_E_SK	110	T-XXX (E)	Matuojamas	110 kV dalies matavimai	T-XXX (ĮT-XXX) f	Hz	MDV	-
213	330_TP_E_SK	110	T-XXX (E)	Matuojamas	110 kV dalies matavimai	T-XXX Psum	MW	RAA	-
214	330_TP_E_SK	110	T-XXX (E)	Matuojamas	110 kV dalies matavimai	T-XXX Qsum	MVar	RAA	-
215	330_TP_E_SK	110	T-XXX (E)	Matuojamas	110 kV dalies matavimai	T-XXX (ĮT-XXX) Ua	kV	RAA	-
216	330_TP_E_SK	110	T-XXX (E)	Matuojamas	110 kV dalies matavimai	T-XXX (ĮT-XXX) Ub	kV	RAA	-
217	330_TP_E_SK	110	T-XXX (E)	Matuojamas	110 kV dalies matavimai	T-XXX (ĮT-XXX) Uc	kV	RAA	-
218	330_TP_E_SK	110	T-XXX (E)	SetPoint	110 kV dalies matavimai	T-XXX RAA nuostatų grupė (1-n)	-	RAA	(1-n)
219	330_TP_E_SK	110	T-XXX (E)	Skaičiuojamas	110 kV dalies matavimai	T-XXX Psum	MW	DVS	-
220	330_TP_E_SK	110	T-XXX (E)	Skaičiuojamas	110 kV dalies matavimai	T-XXX Qsum	MVar	DVS	-
221	330_TP_E_SK	110	T-XXX (E)	Skaičiuojamas	110 kV dalies matavimai	T-XXX Ssum	MVA	DVS	-

Eil.nr.	Objektas	U [kV]	Prijunginys	TM tipas	TM grupė	TM pavadinimas	Mato_vnt.	TM_šaltinis	Nustatymas
222	330_TP_E_SK	110	T-XXX (E)	Skaičiuojamas	110 kV dalies matavimai	T-XXX (ĮT-XXX) U_vid_lin	kV	DVS	-
223	330_TP_E_SK	110	KB-XXX	Matuojamas	110 kV dalies matavimai	KB-XXX Pa	MW	MDV	-
224	330_TP_E_SK	110	KB-XXX	Matuojamas	110 kV dalies matavimai	KB-XXX Pb	MW	MDV	-
225	330_TP_E_SK	110	KB-XXX	Matuojamas	110 kV dalies matavimai	KB-XXX Pc	MW	MDV	-
226	330_TP_E_SK	110	KB-XXX	Matuojamas	110 kV dalies matavimai	KB-XXX Qa	MVar	MDV	-
227	330_TP_E_SK	110	KB-XXX	Matuojamas	110 kV dalies matavimai	KB-XXX Qb	MVar	MDV	-
228	330_TP_E_SK	110	KB-XXX	Matuojamas	110 kV dalies matavimai	KB-XXX Qc	MVar	MDV	-
229	330_TP_E_SK	110	KB-XXX	Matuojamas	110 kV dalies matavimai	KB-XXX (ĮT-XXX) Ua	kV	MDV	-
230	330_TP_E_SK	110	KB-XXX	Matuojamas	110 kV dalies matavimai	KB-XXX (ĮT-XXX) Ub	kV	MDV	-
231	330_TP_E_SK	110	KB-XXX	Matuojamas	110 kV dalies matavimai	KB-XXX (ĮT-XXX) Uc	kV	MDV	-
232	330_TP_E_SK	110	KB-XXX	Matuojamas	110 kV dalies matavimai	KB-XXX Ia	A	MDV	-
233	330_TP_E_SK	110	KB-XXX	Matuojamas	110 kV dalies matavimai	KB-XXX Ib	A	MDV	-
234	330_TP_E_SK	110	KB-XXX	Matuojamas	110 kV dalies matavimai	KB-XXX Ic	A	MDV	-
235	330_TP_E_SK	110	KB-XXX	Matuojamas	110 kV dalies matavimai	KB-XXX (ĮT-XXX) f	Hz	MDV	-
236	330_TP_E_SK	110	KB-XXX	Matuojamas	110 kV dalies matavimai	KB-XXX Psum	MW	RAA	-
237	330_TP_E_SK	110	KB-XXX	Matuojamas	110 kV dalies matavimai	KB-XXX Qsum	MVar	RAA	-
238	330_TP_E_SK	110	KB-XXX	Matuojamas	110 kV dalies matavimai	KB-XXX (ĮT-XXX) Ua	kV	RAA	-
239	330_TP_E_SK	110	KB-XXX	Matuojamas	110 kV dalies matavimai	KB-XXX (ĮT-XXX) Ub	kV	RAA	-
240	330_TP_E_SK	110	KB-XXX	Matuojamas	110 kV dalies matavimai	KB-XXX (ĮT-XXX) Uc	kV	RAA	-
241	330_TP_E_SK	110	KB-XXX	SetPoint	110 kV dalies matavimai	KB-XXX RAA nuostatų grupė (1-n)	-	RAA	(1-n)
242	330_TP_E_SK	110	KB-XXX	Skaičiuojamas	110 kV dalies matavimai	KB-XXX Psum	MW	DVS	-
243	330_TP_E_SK	110	KB-XXX	Skaičiuojamas	110 kV dalies matavimai	KB-XXX Qsum	MVar	DVS	-
244	330_TP_E_SK	110	TS-XXX	Matuojamas	110 kV dalies matavimai	TS-XXX Pa	MW	MDV	-
245	330_TP_E_SK	110	TS-XXX	Matuojamas	110 kV dalies matavimai	TS-XXX Pb	MW	MDV	-
246	330_TP_E_SK	110	TS-XXX	Matuojamas	110 kV dalies matavimai	TS-XXX Pc	MW	MDV	-
247	330_TP_E_SK	110	TS-XXX	Matuojamas	110 kV dalies matavimai	TS-XXX Qa	MVar	MDV	-
248	330_TP_E_SK	110	TS-XXX	Matuojamas	110 kV dalies matavimai	TS-XXX Qb	MVar	MDV	-
249	330_TP_E_SK	110	TS-XXX	Matuojamas	110 kV dalies matavimai	TS-XXX Qc	MVar	MDV	-
250	330_TP_E_SK	110	TS-XXX	Matuojamas	110 kV dalies matavimai	TS-XXX (ĮT-XXX) Ua	kV	MDV	-
251	330_TP_E_SK	110	TS-XXX	Matuojamas	110 kV dalies matavimai	TS-XXX (ĮT-XXX) Ub	kV	MDV	-
252	330_TP_E_SK	110	TS-XXX	Matuojamas	110 kV dalies matavimai	TS-XXX (ĮT-XXX) Uc	kV	MDV	-
253	330_TP_E_SK	110	TS-XXX	Matuojamas	110 kV dalies matavimai	TS-XXX Ia	A	MDV	-
254	330_TP_E_SK	110	TS-XXX	Matuojamas	110 kV dalies matavimai	TS-XXX Ib	A	MDV	-
255	330_TP_E_SK	110	TS-XXX	Matuojamas	110 kV dalies matavimai	TS-XXX Ic	A	MDV	-
256	330_TP_E_SK	110	TS-XXX	Matuojamas	110 kV dalies matavimai	TS-XXX (ĮT-XXX) f	Hz	MDV	-
257	330_TP_E_SK	110	TS-XXX	Matuojamas	110 kV dalies matavimai	TS-XXX Psum	MW	RAA	-
258	330_TP_E_SK	110	TS-XXX	Matuojamas	110 kV dalies matavimai	TS-XXX Qsum	MVar	RAA	-
259	330_TP_E_SK	110	TS-XXX	Matuojamas	110 kV dalies matavimai	TS-XXX (ĮT-XXX) Ua	kV	RAA	-
260	330_TP_E_SK	110	TS-XXX	Matuojamas	110 kV dalies matavimai	TS-XXX (ĮT-XXX) Ub	kV	RAA	-
261	330_TP_E_SK	110	TS-XXX	Matuojamas	110 kV dalies matavimai	TS-XXX (ĮT-XXX) Uc	kV	RAA	-
262	330_TP_E_SK	110	TS-XXX	SetPoint	110 kV dalies matavimai	TS-XXX RAA nuostatų grupė (1-n)	-	RAA	(1-n)
263	330_TP_E_SK	110	TS-XXX	Skaičiuojamas	110 kV dalies matavimai	TS-XXX Psum	MW	DVS	-
264	330_TP_E_SK	110	TS-XXX	Skaičiuojamas	110 kV dalies matavimai	TS-XXX Qsum	MVar	DVS	-
265	330_TP_E_SK	110	ŠX-XXX	Skaičiuojamas	110 kV dalies matavimai	ŠX-XXX (ĮT-XXX) U_vid_lin	kV	DVS	-
266	330_TP_E_SK	110	ŠX-XXX	Skaičiuojamas	110 kV dalies matavimai	ŠX-XXX (ĮT-XXX) f	Hz	DVS	-
267	330_TP_E_SK	110	ŠX-XXX	SetPoint	110 kV dalies matavimai	ŠX-XXX ŠDA nuostatų grupė (1-n)	-	RAA	(1-n)
268	330_TP_E_SK	110	ŠX-XXX	SetPoint	110 kV dalies matavimai	ŠX-XXX SUM nuostatų grupė (1-n)	-	RAA	(1-n)
269	330_TP_E_SK	110	T-XXX	Matuojamas	110 kV dalies matavimai	T-XXX Pa	MW	MDV	-
270	330_TP_E_SK	110	T-XXX	Matuojamas	110 kV dalies matavimai	T-XXX Pb	MW	MDV	-
271	330_TP_E_SK	110	T-XXX	Matuojamas	110 kV dalies matavimai	T-XXX Pc	MW	MDV	-
272	330_TP_E_SK	110	T-XXX	Matuojamas	110 kV dalies matavimai	T-XXX Qa	MVar	MDV	-
273	330_TP_E_SK	110	T-XXX	Matuojamas	110 kV dalies matavimai	T-XXX Qb	MVar	MDV	-
274	330_TP_E_SK	110	T-XXX	Matuojamas	110 kV dalies matavimai	T-XXX Qc	MVar	MDV	-
275	330_TP_E_SK	110	T-XXX	Matuojamas	110 kV dalies matavimai	T-XXX (ĮT-XXX) Ua	kV	MDV	-
276	330_TP_E_SK	110	T-XXX	Matuojamas	110 kV dalies matavimai	T-XXX (ĮT-XXX) Ub	kV	MDV	-
277	330_TP_E_SK	110	T-XXX	Matuojamas	110 kV dalies matavimai	T-XXX (ĮT-XXX) Uc	kV	MDV	-

Eil.nr.	Objektas	U [kV]	Prijunginys	TM tipas	TM grupė	TM pavadinimas	Mato_vnt.	TM_šaltinis	Nustatymas
278	330_TP_E_SK	110	T-XXX	Matuojamas	110 kV dalies matavimai	T-XXX Ia	A	MDV	-
279	330_TP_E_SK	110	T-XXX	Matuojamas	110 kV dalies matavimai	T-XXX Ib	A	MDV	-
280	330_TP_E_SK	110	T-XXX	Matuojamas	110 kV dalies matavimai	T-XXX Ic	A	MDV	-
281	330_TP_E_SK	110	T-XXX	Matuojamas	110 kV dalies matavimai	T-XXX (ĮT-XXX) f	Hz	MDV	-
282	330_TP_E_SK	110	T-XXX	Matuojamas	110 kV dalies matavimai	T-XXX Psum	MW	RAA	-
283	330_TP_E_SK	110	T-XXX	Matuojamas	110 kV dalies matavimai	T-XXX Qsum	MVar	RAA	-
284	330_TP_E_SK	110	T-XXX	Matuojamas	110 kV dalies matavimai	T-XXX (ĮT-XXX) Ua	kV	RAA	-
285	330_TP_E_SK	110	T-XXX	Matuojamas	110 kV dalies matavimai	T-XXX (ĮT-XXX) Ub	kV	RAA	-
286	330_TP_E_SK	110	T-XXX	Matuojamas	110 kV dalies matavimai	T-XXX (ĮT-XXX) Uc	kV	RAA	-
287	330_TP_E_SK	110	T-XXX	SetPoint	110 kV dalies matavimai	T-XXX RAA nuostatų grupė (1-n)	-	RAA	(1-n)
288	330_TP_E_SK	110	T-XXX	Skaičiuojamas	110 kV dalies matavimai	T-XXX Psum	MW	DVS	-
289	330_TP_E_SK	110	T-XXX	Skaičiuojamas	110 kV dalies matavimai	T-XXX Qsum	MVar	DVS	-
290	330_TP_E_SK	110	T-XXX	Matuojamas	110 kV dalies matavimai	T-XXX Ssum	MVA	DVS	-
291	330_TP_E_SK	110	T-XXX	Skaičiuojamas	110 kV dalies matavimai	T-XXX (ĮT-XXX) U_vid_lin	kV	DVS	-
292	330_TP_E_SK	10	AT-XX	Matuojamas	10 kV dalies matavimai	AT-XX Pa	MW	MDV	-
293	330_TP_E_SK	10	AT-XX	Matuojamas	10 kV dalies matavimai	AT-XX Pb	MW	MDV	-
294	330_TP_E_SK	10	AT-XX	Matuojamas	10 kV dalies matavimai	AT-XX Pc	MW	MDV	-
295	330_TP_E_SK	10	AT-XX	Matuojamas	10 kV dalies matavimai	AT-XX Qa	MVar	MDV	-
296	330_TP_E_SK	10	AT-XX	Matuojamas	10 kV dalies matavimai	AT-XX Qb	MVar	MDV	-
297	330_TP_E_SK	10	AT-XX	Matuojamas	10 kV dalies matavimai	AT-XX Qc	MVar	MDV	-
298	330_TP_E_SK	10	AT-XX	Matuojamas	10 kV dalies matavimai	AT-XX (ĮT-XX) Ua	kV	MDV	-
299	330_TP_E_SK	10	AT-XX	Matuojamas	10 kV dalies matavimai	AT-XX (ĮT-XX) Ub	kV	MDV	-
300	330_TP_E_SK	10	AT-XX	Matuojamas	10 kV dalies matavimai	AT-XX (ĮT-XX) Uc	kV	MDV	-
301	330_TP_E_SK	10	AT-XX	Matuojamas	10 kV dalies matavimai	AT-XX Ia	A	MDV	-
302	330_TP_E_SK	10	AT-XX	Matuojamas	10 kV dalies matavimai	AT-XX Ib	A	MDV	-
303	330_TP_E_SK	10	AT-XX	Matuojamas	10 kV dalies matavimai	AT-XX Ic	A	MDV	-
304	330_TP_E_SK	10	AT-XX	Matuojamas	10 kV dalies matavimai	AT-XX (ĮT-XX) f	Hz	MDV	-
305	330_TP_E_SK	10	AT-XX	Matuojamas	10 kV dalies matavimai	AT-XX Psum	MW	RAA	-
306	330_TP_E_SK	10	AT-XX	Matuojamas	10 kV dalies matavimai	AT-XX Qsum	MVar	RAA	-
307	330_TP_E_SK	10	AT-XX	Matuojamas	10 kV dalies matavimai	AT-XX (ĮT-XX) Ua	kV	RAA	-
308	330_TP_E_SK	10	AT-XX	Matuojamas	10 kV dalies matavimai	AT-XX (ĮT-XX) Ub	kV	RAA	-
309	330_TP_E_SK	10	AT-XX	Matuojamas	10 kV dalies matavimai	AT-XX (ĮT-XX) Uc	kV	RAA	-
310	330_TP_E_SK	10	AT-XX	SetPoint	10 kV dalies matavimai	AT-XX RAA nuostatų grupė (1-n)	-	RAA	(1-n)
311	330_TP_E_SK	10	AT-XX	Skaičiuojamas	10 kV dalies matavimai	AT-XX Psum	MW	DVS	-
312	330_TP_E_SK	10	AT-XX	Skaičiuojamas	10 kV dalies matavimai	AT-XX Qsum	MVar	DVS	-
313	330_TP_E_SK	10	ŠRE-X	SetPoint	10 kV dalies matavimai	ŠRE-X RAA nuostatų grupė (1-n)	-	RAA	(1-n)
314	330_TP_E_SK	10	ŠRE-XX	Matuojamas	10 kV dalies matavimai	ŠRE-XX Pa	MW	MDV	-
315	330_TP_E_SK	10	ŠRE-XX	Matuojamas	10 kV dalies matavimai	ŠRE-XX Pb	MW	MDV	-
316	330_TP_E_SK	10	ŠRE-XX	Matuojamas	10 kV dalies matavimai	ŠRE-XX Pc	MW	MDV	-
317	330_TP_E_SK	10	ŠRE-XX	Matuojamas	10 kV dalies matavimai	ŠRE-XX Qa	MVar	MDV	-
318	330_TP_E_SK	10	ŠRE-XX	Matuojamas	10 kV dalies matavimai	ŠRE-XX Qb	MVar	MDV	-
319	330_TP_E_SK	10	ŠRE-XX	Matuojamas	10 kV dalies matavimai	ŠRE-XX Qc	MVar	MDV	-
320	330_TP_E_SK	10	ŠRE-XX	Matuojamas	10 kV dalies matavimai	ŠRE-XX (ĮT-XX) Ua	kV	MDV	-
321	330_TP_E_SK	10	ŠRE-XX	Matuojamas	10 kV dalies matavimai	ŠRE-XX (ĮT-XX) Ub	kV	MDV	-
322	330_TP_E_SK	10	ŠRE-XX	Matuojamas	10 kV dalies matavimai	ŠRE-XX (ĮT-XX) Uc	kV	MDV	-
323	330_TP_E_SK	10	ŠRE-XX	Matuojamas	10 kV dalies matavimai	ŠRE-XX Ia	A	MDV	-
324	330_TP_E_SK	10	ŠRE-XX	Matuojamas	10 kV dalies matavimai	ŠRE-XX Ib	A	MDV	-
325	330_TP_E_SK	10	ŠRE-XX	Matuojamas	10 kV dalies matavimai	ŠRE-XX Ic	A	MDV	-
326	330_TP_E_SK	10	ŠRE-XX	Matuojamas	10 kV dalies matavimai	ŠRE-XX (ĮT-XX) f	Hz	MDV	-
327	330_TP_E_SK	10	ŠRE-XX	Matuojamas	10 kV dalies matavimai	ŠRE-XX Psum	MW	RAA	-
328	330_TP_E_SK	10	ŠRE-XX	Matuojamas	10 kV dalies matavimai	ŠRE-XX Qsum	MVar	RAA	-
329	330_TP_E_SK	10	ŠRE-XX	Matuojamas	10 kV dalies matavimai	ŠRE-XX (ĮT-XX) Ua	kV	RAA	-
330	330_TP_E_SK	10	ŠRE-XX	Matuojamas	10 kV dalies matavimai	ŠRE-XX (ĮT-XX) Ub	kV	RAA	-
331	330_TP_E_SK	10	ŠRE-XX	Matuojamas	10 kV dalies matavimai	ŠRE-XX (ĮT-XX) Uc	kV	RAA	-
332	330_TP_E_SK	10	ŠRE-XX	SetPoint	10 kV dalies matavimai	ŠRE-XX RAA nuostatų grupė (1-n)	-	RAA	(1-n)
333	330_TP_E_SK	10	ŠRE-XX	Skaičiuojamas	10 kV dalies matavimai	ŠRE-XX Psum	MW	DVS	-

Eil.nr.	Objektas	U [kV]	Prijunginys	TM tipas	TM grupė	TM pavadinimas	Mato_vnt.	TM_šaltinis	Nustatymas
334	330_TP_E_SK	10	ŠRE-XX	Skaičiuojamas	10 kV dalies matavimai	ŠRE-XX Qsum	MVar	DVS	-
335	330_TP_E_SK	10	SRT-XX	Matuojamas	10 kV dalies matavimai	SRT-XX Pa	kW	MDV	-
336	330_TP_E_SK	10	SRT-XX	Matuojamas	10 kV dalies matavimai	SRT-XX Pb	kW	MDV	-
337	330_TP_E_SK	10	SRT-XX	Matuojamas	10 kV dalies matavimai	SRT-XX Pc	kW	MDV	-
338	330_TP_E_SK	10	SRT-XX	Matuojamas	10 kV dalies matavimai	SRT-XX Qa	kVar	MDV	-
339	330_TP_E_SK	10	SRT-XX	Matuojamas	10 kV dalies matavimai	SRT-XX Qb	kVar	MDV	-
340	330_TP_E_SK	10	SRT-XX	Matuojamas	10 kV dalies matavimai	SRT-XX Qc	kVar	MDV	-
341	330_TP_E_SK	10	SRT-XX	Matuojamas	10 kV dalies matavimai	SRT-XX (ĮT-XX) Ua	kV	MDV	-
342	330_TP_E_SK	10	SRT-XX	Matuojamas	10 kV dalies matavimai	SRT-XX (ĮT-XX) Ub	kV	MDV	-
343	330_TP_E_SK	10	SRT-XX	Matuojamas	10 kV dalies matavimai	SRT-XX (ĮT-XX) Uc	kV	MDV	-
344	330_TP_E_SK	10	SRT-XX	Matuojamas	10 kV dalies matavimai	SRT-XX Ia	A	MDV	-
345	330_TP_E_SK	10	SRT-XX	Matuojamas	10 kV dalies matavimai	SRT-XX Ib	A	MDV	-
346	330_TP_E_SK	10	SRT-XX	Matuojamas	10 kV dalies matavimai	SRT-XX Ic	A	MDV	-
347	330_TP_E_SK	10	SRT-XX	Matuojamas	10 kV dalies matavimai	SRT-XX (ĮT-XX) f	Hz	MDV	-
348	330_TP_E_SK	10	SRT-XX	Matuojamas	10 kV dalies matavimai	SRT-XX Psum	kW	RAA	-
349	330_TP_E_SK	10	SRT-XX	Matuojamas	10 kV dalies matavimai	SRT-XX Qsum	kVar	RAA	-
350	330_TP_E_SK	10	SRT-XX	Matuojamas	10 kV dalies matavimai	SRT-XX (ĮT-XX) Ua	kV	RAA	-
351	330_TP_E_SK	10	SRT-XX	Matuojamas	10 kV dalies matavimai	SRT-XX (ĮT-XX) Ub	kV	RAA	-
352	330_TP_E_SK	10	SRT-XX	Matuojamas	10 kV dalies matavimai	SRT-XX (ĮT-XX) Uc	kV	RAA	-
353	330_TP_E_SK	10	SRT-XX	SetPoint	10 kV dalies matavimai	SRT-XX RAA nuostatų grupė (1-n)	-	RAA	(1-n)
354	330_TP_E_SK	10	SRT-XX	Skaičiuojamas	10 kV dalies matavimai	SRT-XX Psum	kW	DVS	-
355	330_TP_E_SK	10	SRT-XX	Skaičiuojamas	10 kV dalies matavimai	SRT-XX Qsum	kVar	DVS	-
356	330_TP_E_SK	10	T-XXX	Matuojamas	110 kV dalies matavimai	SRT-XXX Ssum	kVA	DVS	-
357	330_TP_E_SK	10	ŠX-XX	Skaičiuojamas	10 kV dalies matavimai	ŠX-XX (ĮT-XX) Uvid.	kV	DVS	-
358	330_TP_E_SK	10	RT-X	Matuojamas	10 kV dalies matavimai	RT-X ĮR atšaka	-	RAA	-
359	330_TP_E_SK	10	RT-XX	Matuojamas	10 kV dalies matavimai	RT-XX Pa	MW	MDV	-
360	330_TP_E_SK	10	RT-XX	Matuojamas	10 kV dalies matavimai	RT-XX Pb	MW	MDV	-
361	330_TP_E_SK	10	RT-XX	Matuojamas	10 kV dalies matavimai	RT-XX Pc	MW	MDV	-
362	330_TP_E_SK	10	RT-XX	Matuojamas	10 kV dalies matavimai	RT-XX Qa	MVar	MDV	-
363	330_TP_E_SK	10	RT-XX	Matuojamas	10 kV dalies matavimai	RT-XX Qb	MVar	MDV	-
364	330_TP_E_SK	10	RT-XX	Matuojamas	10 kV dalies matavimai	RT-XX Qc	MVar	MDV	-
365	330_TP_E_SK	10	RT-XX	Matuojamas	10 kV dalies matavimai	RT-XX (ĮT-XX) Ua	kV	MDV	-
366	330_TP_E_SK	10	RT-XX	Matuojamas	10 kV dalies matavimai	RT-XX (ĮT-XX) Ub	kV	MDV	-
367	330_TP_E_SK	10	RT-XX	Matuojamas	10 kV dalies matavimai	RT-XX (ĮT-XX) Uc	kV	MDV	-
368	330_TP_E_SK	10	RT-XX	Matuojamas	10 kV dalies matavimai	RT-XX Ia	A	MDV	-
369	330_TP_E_SK	10	RT-XX	Matuojamas	10 kV dalies matavimai	RT-XX Ib	A	MDV	-
370	330_TP_E_SK	10	RT-XX	Matuojamas	10 kV dalies matavimai	RT-XX Ic	A	MDV	-
371	330_TP_E_SK	10	RT-XX	Matuojamas	10 kV dalies matavimai	RT-XX (ĮT-XX) f	Hz	MDV	-
372	330_TP_E_SK	10	RT-XX	Matuojamas	10 kV dalies matavimai	RT-XX Psum	MW	RAA	-
373	330_TP_E_SK	10	RT-XX	Matuojamas	10 kV dalies matavimai	RT-XX Qsum	MVar	RAA	-
374	330_TP_E_SK	10	RT-XX	Matuojamas	10 kV dalies matavimai	RT-XX (ĮT-XX) Ua	kV	RAA	-
375	330_TP_E_SK	10	RT-XX	Matuojamas	10 kV dalies matavimai	RT-XX (ĮT-XX) Ub	kV	RAA	-
376	330_TP_E_SK	10	RT-XX	Matuojamas	10 kV dalies matavimai	RT-XX (ĮT-XX) Uc	kV	RAA	-
377	330_TP_E_SK	10	RT-XX	SetPoint	10 kV dalies matavimai	RT-XX RAA nuostatų grupė (1-n)	-	RAA	(1-n)
378	330_TP_E_SK	10	RT-XX	Skaičiuojamas	10 kV dalies matavimai	RT-XX Psum	MW	DVS	-
379	330_TP_E_SK	10	RT-XX	Skaičiuojamas	10 kV dalies matavimai	RT-XX Qsum	MVar	DVS	-
380	330_TP_E_SK	10	RT-XX	Skaičiuojamas	10 kV dalies matavimai	RT-XX Ssum	MVA	DVS	-
381	330_TP_E_SK	10	TS-XX	Matuojamas	10 kV dalies matavimai	TS-XX Pa	MW	MDV	-
382	330_TP_E_SK	10	TS-XX	Matuojamas	10 kV dalies matavimai	TS-XX Pb	MW	MDV	-
383	330_TP_E_SK	10	TS-XX	Matuojamas	10 kV dalies matavimai	TS-XX Pc	MW	MDV	-
384	330_TP_E_SK	10	TS-XX	Matuojamas	10 kV dalies matavimai	TS-XX Qa	MVar	MDV	-
385	330_TP_E_SK	10	TS-XX	Matuojamas	10 kV dalies matavimai	TS-XX Qb	MVar	MDV	-
386	330_TP_E_SK	10	TS-XX	Matuojamas	10 kV dalies matavimai	TS-XX Qc	MVar	MDV	-
387	330_TP_E_SK	10	TS-XX	Matuojamas	10 kV dalies matavimai	TS-XX (ĮT-XX) Ua	kV	MDV	-
388	330_TP_E_SK	10	TS-XX	Matuojamas	10 kV dalies matavimai	TS-XX (ĮT-XX) Ub	kV	MDV	-
389	330_TP_E_SK	10	TS-XX	Matuojamas	10 kV dalies matavimai	TS-XX (ĮT-XX) Uc	kV	MDV	-

Eil.nr.	Objektas	U [kV]	Prijunginys	TM tipas	TM grupė	TM pavadinimas	Mato_vnt.	TM_šaltinis	Nustatymas
390	330_TP_E_SK	10	TS-XX	Matuojamas	10 kV dalies matavimai	TS-XX Ia	A	MDV	-
391	330_TP_E_SK	10	TS-XX	Matuojamas	10 kV dalies matavimai	TS-XX Ib	A	MDV	-
392	330_TP_E_SK	10	TS-XX	Matuojamas	10 kV dalies matavimai	TS-XX Ic	A	MDV	-
393	330_TP_E_SK	10	TS-XX	Matuojamas	10 kV dalies matavimai	TS-XX (ĮT-XX) f	Hz	MDV	-
394	330_TP_E_SK	10	TS-XX	Matuojamas	10 kV dalies matavimai	TS-XX Psum	MW	RAA	-
395	330_TP_E_SK	10	TS-XX	Matuojamas	10 kV dalies matavimai	TS-XX Qsum	MVar	RAA	-
396	330_TP_E_SK	10	TS-XX	Matuojamas	10 kV dalies matavimai	TS-XX (ĮT-XX) Ua	kV	RAA	-
397	330_TP_E_SK	10	TS-XX	Matuojamas	10 kV dalies matavimai	TS-XX (ĮT-XX) Ub	kV	RAA	-
398	330_TP_E_SK	10	TS-XX	Matuojamas	10 kV dalies matavimai	TS-XX (ĮT-XX) Uc	kV	RAA	-
399	330_TP_E_SK	10	TS-XX	SetPoint	10 kV dalies matavimai	TS-XX RAA nuostatų grupė (1-n)	-	RAA	(1-n)
400	330_TP_E_SK	10	TS-XX	Skaičiuojamas	10 kV dalies matavimai	TS-XX Psum	MW	DVS	-
401	330_TP_E_SK	10	TS-XX	Skaičiuojamas	10 kV dalies matavimai	TS-XX Qsum	MVar	DVS	-
402	330_TP_E_SK	10	L-XXX	Matuojamas	10 kV dalies matavimai	L-XXX Pa	kW	MDV	-
403	330_TP_E_SK	10	L-XXX	Matuojamas	10 kV dalies matavimai	L-XXX Pb	kW	MDV	-
404	330_TP_E_SK	10	L-XXX	Matuojamas	10 kV dalies matavimai	L-XXX Pc	kW	MDV	-
405	330_TP_E_SK	10	L-XXX	Matuojamas	10 kV dalies matavimai	L-XXX Qa	kVar	MDV	-
406	330_TP_E_SK	10	L-XXX	Matuojamas	10 kV dalies matavimai	L-XXX Qb	kVar	MDV	-
407	330_TP_E_SK	10	L-XXX	Matuojamas	10 kV dalies matavimai	L-XXX Qc	kVar	MDV	-
408	330_TP_E_SK	10	L-XXX	Matuojamas	10 kV dalies matavimai	L-XXX (ĮT-XX) Ua	kV	MDV	-
409	330_TP_E_SK	10	L-XXX	Matuojamas	10 kV dalies matavimai	L-XXX (ĮT-XX) Ub	kV	MDV	-
410	330_TP_E_SK	10	L-XXX	Matuojamas	10 kV dalies matavimai	L-XXX (ĮT-XX) Uc	kV	MDV	-
411	330_TP_E_SK	10	L-XXX	Matuojamas	10 kV dalies matavimai	L-XXX Ia	A	MDV	-
412	330_TP_E_SK	10	L-XXX	Matuojamas	10 kV dalies matavimai	L-XXX Ib	A	MDV	-
413	330_TP_E_SK	10	L-XXX	Matuojamas	10 kV dalies matavimai	L-XXX Ic	A	MDV	-
414	330_TP_E_SK	10	L-XXX	Matuojamas	10 kV dalies matavimai	L-XXX (ĮT-XX) f	Hz	MDV	-
415	330_TP_E_SK	10	L-XXX	Matuojamas	10 kV dalies matavimai	L-XXX Psum	kW	RAA	-
416	330_TP_E_SK	10	L-XXX	Matuojamas	10 kV dalies matavimai	L-XXX Qsum	kVar	RAA	-
417	330_TP_E_SK	10	L-XXX	Matuojamas	10 kV dalies matavimai	L-XXX (ĮT-XX) Ua	kV	RAA	-
418	330_TP_E_SK	10	L-XXX	Matuojamas	10 kV dalies matavimai	L-XXX (ĮT-XX) Ub	kV	RAA	-
419	330_TP_E_SK	10	L-XXX	Matuojamas	10 kV dalies matavimai	L-XXX (ĮT-XX) Uc	kV	RAA	-
420	330_TP_E_SK	10	L-XXX	SetPoint	10 kV dalies matavimai	L-XXX RAA nuostatų grupė (1-n)	-	RAA	(1-n)
421	330_TP_E_SK	10	L-XXX	Skaičiuojamas	10 kV dalies matavimai	L-XXX Psum	kW	DVS	-
422	330_TP_E_SK	10	L-XXX	Skaičiuojamas	10 kV dalies matavimai	L-XXX Qsum	kVar	DVS	-
423	400_330_TP_E_SK	-	TSPĮ	Matuojamas	TSPĮ monitoringo matavimai	Ryšių aparatinės temperatūra	˚C	TSPĮ	-
424	400_330_TP_E_SK	-	TSPĮ	Matuojamas	TSPĮ monitoringo matavimai	Ryšių aparatinės santykinė drėgmė	%	TSPĮ	-
425	400_330_TP_E_SK	0,4	KSSRS-0,4	Matuojamas	KSSRS_NSSRS_BP dalies matavimai	VP-XXX KSSRS-0.4 įvado X Ia	A	RAA	-
426	400_330_TP_E_SK	0,4	KSSRS-0,4	Matuojamas	KSSRS_NSSRS_BP dalies matavimai	VP-XXX KSSRS-0.4 ŠX-0,4 Ubc	V	RAA	-
427	400_330_TP_E_SK	0,2	NSSRS-0,2	Matuojamas	KSSRS_NSSRS_BP dalies matavimai	VP-XXX NSSRS-0.2 įkroviklio X I	A	RAA	-
428	400_330_TP_E_SK	0,2	NSSRS-0,2	Matuojamas	KSSRS_NSSRS_BP dalies matavimai	VP-XXX NSSRS-0.2 akumuliat. baterijos U	V	RAA	-
429	400_330_TP_E_SK	-	BP	Matuojamas	KSSRS_NSSRS_BP dalies matavimai	VP-XXX patalpos temperatūra	˚C	RAA	-
430	400_330_TP_E_SK	-	BP	Matuojamas	KSSRS_NSSRS_BP dalies matavimai	VP-XXX patalpos santykinė drėgmė	%	RAA	-
431	400_330_TP_E_SK	-	BP	Matuojamas	KSSRS_NSSRS_BP dalies matavimai	USĮ-XX patalpos temeperatūra	˚C	RAA	-
432	400_330_TP_E_SK	-	BP	Matuojamas	KSSRS_NSSRS_BP dalies matavimai	USĮ-XX patalpos santykinė drėgmė	%	RAA	-
433	400_330_TP_E_SK	-	BP	Matuojamas	KSSRS_NSSRS_BP dalies matavimai	ASĮ-XXX lauko temperatūra	˚C	RAA	-
434	400_330_TP_E_SK	-	BP	Matuojamas	KSSRS_NSSRS_BP dalies matavimai	Dyzelgeneratoriaus I	A	RAA	-
435	400_330_TP_E_SK	-	BP	Matuojamas	KSSRS_NSSRS_BP dalies matavimai	Dyzelgeneratoriaus U	V	RAA	
436	110_TP_E_SK	110	EPL (L-XXXXXX)	Matuojamas	110 kV dalies matavimai	L-XXXXXX Pa	MW	MDV	-
437	110_TP_E_SK	110	EPL (L-XXXXXX)	Matuojamas	110 kV dalies matavimai	L-XXXXXX Pb	MW	MDV	-
438	110_TP_E_SK	110	EPL (L-XXXXXX)	Matuojamas	110 kV dalies matavimai	L-XXXXXX Pc	MW	MDV	-
439	110_TP_E_SK	110	EPL (L-XXXXXX)	Matuojamas	110 kV dalies matavimai	L-XXXXXX Qa	MVar	MDV	-
440	110_TP_E_SK	110	EPL (L-XXXXXX)	Matuojamas	110 kV dalies matavimai	L-XXXXXX Qb	MVar	MDV	-
441	110_TP_E_SK	110	EPL (L-XXXXXX)	Matuojamas	110 kV dalies matavimai	L-XXXXXX Qc	MVar	MDV	-
442	110_TP_E_SK	110	EPL (L-XXXXXX)	Matuojamas	110 kV dalies matavimai	L-XXXXXX (ĮT-XXX) Ua	kV	MDV	-
443	110_TP_E_SK	110	EPL (L-XXXXXX)	Matuojamas	110 kV dalies matavimai	L-XXXXXX (ĮT-XXX) Ub	kV	MDV	-
444	110_TP_E_SK	110	EPL (L-XXXXXX)	Matuojamas	110 kV dalies matavimai	L-XXXXXX (ĮT-XXX) Uc	kV	MDV	-
445	110_TP_E_SK	110	EPL (L-XXXXXX)	Matuojamas	110 kV dalies matavimai	L-XXXXXX Ia	A	MDV	-

Eil.nr.	Objektas	U [kV]	Prijunginys	TM tipas	TM grupė	TM pavadinimas	Mato_vnt.	TM_šaltinis	Nustatymas
446	110_TP_E_SK	110	EPL (L-XXXXXX)	Matuojamas	110 kV dalies matavimai	L-XXXXXX Ib	A	MDV	-
447	110_TP_E_SK	110	EPL (L-XXXXXX)	Matuojamas	110 kV dalies matavimai	L-XXXXXX Ic	A	MDV	-
448	110_TP_E_SK	110	EPL (L-XXXXXX)	Matuojamas	110 kV dalies matavimai	L-XXXXXX (ĮT-XXX) f	Hz	MDV	-
449	110_TP_E_SK	110	EPL (L-XXXXXX)	Matuojamas	110 kV dalies matavimai	L-XXXXXX Psum	MW	RAA	-
450	110_TP_E_SK	110	EPL (L-XXXXXX)	Matuojamas	110 kV dalies matavimai	L-XXXXXX Qsum	MVar	RAA	-
451	110_TP_E_SK	110	EPL (L-XXXXXX)	Matuojamas	110 kV dalies matavimai	L-XXXXXX (ĮT-XXX) Ua	kV	RAA	-
452	110_TP_E_SK	110	EPL (L-XXXXXX)	Matuojamas	110 kV dalies matavimai	L-XXXXXX (ĮT-XXX) Ub	kV	RAA	-
453	110_TP_E_SK	110	EPL (L-XXXXXX)	Matuojamas	110 kV dalies matavimai	L-XXXXXX (ĮT-XXX) Uc	kV	RAA	-
454	110_TP_E_SK	110	EPL (L-XXXXXX)	Matuojamas	110 kV dalies matavimai	L-XXXXXX Ia	A	RAA	-
455	110_TP_E_SK	110	EPL (L-XXXXXX)	Matuojamas	110 kV dalies matavimai	L-XXXXXX Ib	A	RAA	-
456	110_TP_E_SK	110	EPL (L-XXXXXX)	Matuojamas	110 kV dalies matavimai	L-XXXXXX Ic	A	RAA	-
457	110_TP_E_SK	110	EPL (L-XXXXXX)	Matuojamas	110 kV dalies matavimai	L-XXXXXX atstumas iki gedimo vietos	km	RAA	-
458	110_TP_E_SK	110	EPL (L-XXXXXX)	SetPoint	110 kV dalies matavimai	L-XXXXXX RAA nuostatų grupė (1-n)	-	RAA	(1-n)
459	110_TP_E_SK	110	EPL (L-XXXXXX)	Skaičiuojamas	110 kV dalies matavimai	L-XXXXXX Psum	MW	DVS	-
460	110_TP_E_SK	110	EPL (L-XXXXXX)	Skaičiuojamas	110 kV dalies matavimai	L-XXXXXX Qsum	MVar	DVS	-
461	110_TP_E_SK	110	EPL (L-XXXXXX)	Skaičiuojamas	110 kV dalies matavimai	L-XXXXXX (ĮT-XXX) U_vid_lin	kV	DVS	-
462	110_TP_E_SK	110	EPL (L-XXXXXX)	Skaičiuojamas	110 kV dalies matavimai	L-XXXXXX I_vid	A	DVS	-
463	110_TP_E_SK	110	T-XXX (E)	Matuojamas	110 kV dalies matavimai	T-XXX Pa	MW	MDV	-
464	110_TP_E_SK	110	T-XXX (E)	Matuojamas	110 kV dalies matavimai	T-XXX Pb	MW	MDV	-
465	110_TP_E_SK	110	T-XXX (E)	Matuojamas	110 kV dalies matavimai	T-XXX Pc	MW	MDV	-
466	110_TP_E_SK	110	T-XXX (E)	Matuojamas	110 kV dalies matavimai	T-XXX Qa	MVar	MDV	-
467	110_TP_E_SK	110	T-XXX (E)	Matuojamas	110 kV dalies matavimai	T-XXX Qb	MVar	MDV	-
468	110_TP_E_SK	110	T-XXX (E)	Matuojamas	110 kV dalies matavimai	T-XXX Qc	MVar	MDV	-
469	110_TP_E_SK	110	T-XXX (E)	Matuojamas	110 kV dalies matavimai	T-XXX (ĮT-XXX) Ua	kV	MDV	-
470	110_TP_E_SK	110	T-XXX (E)	Matuojamas	110 kV dalies matavimai	T-XXX (ĮT-XXX) Ub	kV	MDV	-
471	110_TP_E_SK	110	T-XXX (E)	Matuojamas	110 kV dalies matavimai	T-XXX (ĮT-XXX) Uc	kV	MDV	-
472	110_TP_E_SK	110	T-XXX (E)	Matuojamas	110 kV dalies matavimai	T-XXX Ia	A	MDV	-
473	110_TP_E_SK	110	T-XXX (E)	Matuojamas	110 kV dalies matavimai	T-XXX Ib	A	MDV	-
474	110_TP_E_SK	110	T-XXX (E)	Matuojamas	110 kV dalies matavimai	T-XXX Ic	A	MDV	-
475	110_TP_E_SK	110	T-XXX (E)	Matuojamas	110 kV dalies matavimai	T-XXX (ĮT-XXX) f	Hz	MDV	-
476	110_TP_E_SK	110	T-XXX (E)	Matuojamas	110 kV dalies matavimai	T-XXX Psum	MW	RAA	-
477	110_TP_E_SK	110	T-XXX (E)	Matuojamas	110 kV dalies matavimai	T-XXX Qsum	MVar	RAA	-
478	110_TP_E_SK	110	T-XXX (E)	Matuojamas	110 kV dalies matavimai	T-XXX (ĮT-XXX) Ua	kV	RAA	-
479	110_TP_E_SK	110	T-XXX (E)	Matuojamas	110 kV dalies matavimai	T-XXX (ĮT-XXX) Ub	kV	RAA	-
480	110_TP_E_SK	110	T-XXX (E)	Matuojamas	110 kV dalies matavimai	T-XXX (ĮT-XXX) Uc	kV	RAA	-
481	110_TP_E_SK	110	T-XXX (E)	SetPoint	110 kV dalies matavimai	T-XXX RAA nuostatų grupė (1-n)	-	RAA	(1-n)
482	110_TP_E_SK	110	T-XXX (E)	Skaičiuojamas	110 kV dalies matavimai	T-XXX Psum	MW	DVS	-
483	110_TP_E_SK	110	T-XXX (E)	Skaičiuojamas	110 kV dalies matavimai	T-XXX Qsum	MVar	DVS	-
484	110_TP_E_SK	110	T-XXX (E)	Skaičiuojamas	110 kV dalies matavimai	T-XXX Ssum	MVA	DVS	-
485	110_TP_E_SK	110	T-XXX (E)	Skaičiuojamas	110 kV dalies matavimai	T-XXX (ĮT-XXX) U_vid_lin	kV	DVS	-
486	110_TP_E_SK	110	EPL (TS-XXX)	Matuojamas	110 kV dalies matavimai	TS-XXX Pa	MW	MDV	-
487	110_TP_E_SK	110	EPL (TS-XXX)	Matuojamas	110 kV dalies matavimai	TS-XXX Pb	MW	MDV	-
488	110_TP_E_SK	110	EPL (TS-XXX)	Matuojamas	110 kV dalies matavimai	TS-XXX Pc	MW	MDV	-
489	110_TP_E_SK	110	EPL (TS-XXX)	Matuojamas	110 kV dalies matavimai	TS-XXX Qa	MVar	MDV	-
490	110_TP_E_SK	110	EPL (TS-XXX)	Matuojamas	110 kV dalies matavimai	TS-XXX Qb	MVar	MDV	-
491	110_TP_E_SK	110	EPL (TS-XXX)	Matuojamas	110 kV dalies matavimai	TS-XXX Qc	MVar	MDV	-
492	110_TP_E_SK	110	EPL (TS-XXX)	Matuojamas	110 kV dalies matavimai	TS-XXX (ĮT-XXX) Ua	kV	MDV	-
493	110_TP_E_SK	110	EPL (TS-XXX)	Matuojamas	110 kV dalies matavimai	TS-XXX (ĮT-XXX) Ub	kV	MDV	-
494	110_TP_E_SK	110	EPL (TS-XXX)	Matuojamas	110 kV dalies matavimai	TS-XXX (ĮT-XXX) Uc	kV	MDV	-
495	110_TP_E_SK	110	EPL (TS-XXX)	Matuojamas	110 kV dalies matavimai	TS-XXX Ia	A	MDV	-
496	110_TP_E_SK	110	EPL (TS-XXX)	Matuojamas	110 kV dalies matavimai	TS-XXX Ib	A	MDV	-
497	110_TP_E_SK	110	EPL (TS-XXX)	Matuojamas	110 kV dalies matavimai	TS-XXX Ic	A	MDV	-
498	110_TP_E_SK	110	EPL (TS-XXX)	Matuojamas	110 kV dalies matavimai	TS-XXX (ĮT-XXX) f	Hz	MDV	-
499	110_TP_E_SK	110	EPL (TS-XXX)	Matuojamas	110 kV dalies matavimai	TS-XXX Psum	MW	RAA	-
500	110_TP_E_SK	110	EPL (TS-XXX)	Matuojamas	110 kV dalies matavimai	TS-XXX Qsum	MVar	RAA	-
501	110_TP_E_SK	110	EPL (TS-XXX)	Matuojamas	110 kV dalies matavimai	TS-XXX (ĮT-XXX) Ua	kV	RAA	-

Eil.nr.	Objektas	U [kV]	Prijunginys	TM tipas	TM grupė	TM pavadinimas	Mato_vnt.	TM_šaltinis	Nustatymas
502	110_TP_E_SK	110	EPL (TS-XXX)	Matuojamas	110 kV dalies matavimai	TS-XXX (ĮT-XXX) Ub	kV	RAA	-
503	110_TP_E_SK	110	EPL (TS-XXX)	Matuojamas	110 kV dalies matavimai	TS-XXX (ĮT-XXX) Uc	kV	RAA	-
504	110_TP_E_SK	110	EPL (TS-XXX)	Matuojamas	110 kV dalies matavimai	TS-XXX Ia	A	RAA	-
505	110_TP_E_SK	110	EPL (TS-XXX)	Matuojamas	110 kV dalies matavimai	TS-XXX Ib	A	RAA	-
506	110_TP_E_SK	110	EPL (TS-XXX)	Matuojamas	110 kV dalies matavimai	TS-XXX Ic	A	RAA	-
507	110_TP_E_SK	110	EPL (TS-XXX)	Matuojamas	110 kV dalies matavimai	TS-XXX atstumas iki gedimo vietos	km	RAA	-
508	110_TP_E_SK	110	EPL (TS-XXX)	SetPoint	110 kV dalies matavimai	TS-XXX RAA nuostatų grupė (1-n)	-	-	(1-n)
509	110_TP_E_SK	110	EPL (TS-XXX)	Skaičiuojamas	110 kV dalies matavimai	TS-XXX Psum	MW	DVS	-
510	110_TP_E_SK	110	EPL (TS-XXX)	Skaičiuojamas	110 kV dalies matavimai	TS-XXX Qsum	MVar	DVS	-
511	110_TP_E_SK	110	EPL (TS-XXX)	Skaičiuojamas	110 kV dalies matavimai	TS-XXX I_vid	A	DVS	-
512	110_TP_E_SK	110	TS-XXX	Matuojamas	110 kV dalies matavimai	TS-XXX Pa	MW	MDV	-
513	110_TP_E_SK	110	TS-XXX	Matuojamas	110 kV dalies matavimai	TS-XXX Pb	MW	MDV	-
514	110_TP_E_SK	110	TS-XXX	Matuojamas	110 kV dalies matavimai	TS-XXX Pc	MW	MDV	-
515	110_TP_E_SK	110	TS-XXX	Matuojamas	110 kV dalies matavimai	TS-XXX Qa	MVar	MDV	-
516	110_TP_E_SK	110	TS-XXX	Matuojamas	110 kV dalies matavimai	TS-XXX Qb	MVar	MDV	-
517	110_TP_E_SK	110	TS-XXX	Matuojamas	110 kV dalies matavimai	TS-XXX Qc	MVar	MDV	-
518	110_TP_E_SK	110	TS-XXX	Matuojamas	110 kV dalies matavimai	TS-XXX (ĮT-XXX) Ua	kV	MDV	-
519	110_TP_E_SK	110	TS-XXX	Matuojamas	110 kV dalies matavimai	TS-XXX (ĮT-XXX) Ub	kV	MDV	-
520	110_TP_E_SK	110	TS-XXX	Matuojamas	110 kV dalies matavimai	TS-XXX (ĮT-XXX) Uc	kV	MDV	-
521	110_TP_E_SK	110	TS-XXX	Matuojamas	110 kV dalies matavimai	TS-XXX Ia	A	MDV	-
522	110_TP_E_SK	110	TS-XXX	Matuojamas	110 kV dalies matavimai	TS-XXX Ib	A	MDV	-
523	110_TP_E_SK	110	TS-XXX	Matuojamas	110 kV dalies matavimai	TS-XXX Ic	A	MDV	-
524	110_TP_E_SK	110	TS-XXX	Matuojamas	110 kV dalies matavimai	TS-XXX (ĮT-XXX) f	Hz	MDV	-
525	110_TP_E_SK	110	TS-XXX	Matuojamas	110 kV dalies matavimai	TS-XXX Psum	MW	RAA	-
526	110_TP_E_SK	110	TS-XXX	Matuojamas	110 kV dalies matavimai	TS-XXX Qsum	MVar	RAA	-
527	110_TP_E_SK	110	TS-XXX	Matuojamas	110 kV dalies matavimai	TS-XXX (ĮT-XXX) Ua	kV	RAA	-
528	110_TP_E_SK	110	TS-XXX	Matuojamas	110 kV dalies matavimai	TS-XXX (ĮT-XXX) Ub	kV	RAA	-
529	110_TP_E_SK	110	TS-XXX	Matuojamas	110 kV dalies matavimai	TS-XXX (ĮT-XXX) Uc	kV	RAA	-
530	110_TP_E_SK	110	TS-XXX	SetPoint	110 kV dalies matavimai	TS-XXX RAA nuostatų grupė (1-n)	-	-	(1-n)
531	110_TP_E_SK	110	TS-XXX	Skaičiuojamas	110 kV dalies matavimai	TS-XXX Psum	MW	DVS	-
532	110_TP_E_SK	110	TS-XXX	Skaičiuojamas	110 kV dalies matavimai	TS-XXX Qsum	MVar	DVS	-
533	110_TP_E_SK	110	ŠX-XXX	Skaičiuojamas	110 kV dalies matavimai	ŠX-XXX (ĮT-XXX) U_vid_lin	kV	DVS	
534	110_TP_E_SK	110	ŠX-XXX	Skaičiuojamas	110 kV dalies matavimai	ŠX-XXX (ĮT-XXX) f	Hz	DVS	
535	110_TP_E_SK	110	ŠX-XXX	SetPoint	110 kV dalies matavimai	ŠX-XXX ŠDA nuostatų grupė (1-n)	-	-	(1-n)
536	110_TP_E_SK	110	ŠX-XXX	SetPoint	110 kV dalies matavimai	ŠX-XXX SUM nuostatų grupė (1-n)	-	-	(1-n)
537	110_TP_E_SK	110	T-XXX	Matuojamas	110 kV dalies matavimai	T-XXX Pa	MW	MDV	-
538	110_TP_E_SK	110	T-XXX	Matuojamas	110 kV dalies matavimai	T-XXX Pb	MW	MDV	-
539	110_TP_E_SK	110	T-XXX	Matuojamas	110 kV dalies matavimai	T-XXX Pc	MW	MDV	-
540	110_TP_E_SK	110	T-XXX	Matuojamas	110 kV dalies matavimai	T-XXX Qa	MVar	MDV	-
541	110_TP_E_SK	110	T-XXX	Matuojamas	110 kV dalies matavimai	T-XXX Qb	MVar	MDV	-
542	110_TP_E_SK	110	T-XXX	Matuojamas	110 kV dalies matavimai	T-XXX Qc	MVar	MDV	-
543	110_TP_E_SK	110	T-XXX	Matuojamas	110 kV dalies matavimai	T-XXX (ĮT-XXX) Ua	kV	MDV	-
544	110_TP_E_SK	110	T-XXX	Matuojamas	110 kV dalies matavimai	T-XXX (ĮT-XXX) Ub	kV	MDV	-
545	110_TP_E_SK	110	T-XXX	Matuojamas	110 kV dalies matavimai	T-XXX (ĮT-XXX) Uc	kV	MDV	-
546	110_TP_E_SK	110	T-XXX	Matuojamas	110 kV dalies matavimai	T-XXX Ia	A	MDV	-
547	110_TP_E_SK	110	T-XXX	Matuojamas	110 kV dalies matavimai	T-XXX Ib	A	MDV	-
548	110_TP_E_SK	110	T-XXX	Matuojamas	110 kV dalies matavimai	T-XXX Ic	A	MDV	-
549	110_TP_E_SK	110	T-XXX	Matuojamas	110 kV dalies matavimai	T-XXX (ĮT-XXX) f	Hz	MDV	-
550	110_TP_E_SK	110	T-XXX	Matuojamas	110 kV dalies matavimai	T-XXX Psum	MW	RAA	-
551	110_TP_E_SK	110	T-XXX	Matuojamas	110 kV dalies matavimai	T-XXX Qsum	MVar	RAA	-
552	110_TP_E_SK	110	T-XXX	Matuojamas	110 kV dalies matavimai	T-XXX (ĮT-XXX) Ua	kV	RAA	-
553	110_TP_E_SK	110	T-XXX	Matuojamas	110 kV dalies matavimai	T-XXX (ĮT-XXX) Ub	kV	RAA	-
554	110_TP_E_SK	110	T-XXX	Matuojamas	110 kV dalies matavimai	T-XXX (ĮT-XXX) Uc	kV	RAA	-
555	110_TP_E_SK	110	T-XXX	SetPoint	110 kV dalies matavimai	T-XXX RAA nuostatų grupė (1-n)	-	-	(1-n)
556	110_TP_E_SK	110	T-XXX	Skaičiuojamas	110 kV dalies matavimai	T-XXX Psum	MW	DVS	-
557	110_TP_E_SK	110	T-XXX	Skaičiuojamas	110 kV dalies matavimai	T-XXX Qsum	MVar	DVS	-

Eil.nr.	Objektas	U [kV]	Prijunginys	TM tipas	TM grupė	TM pavadinimas	Mato_vnt.	TM_šaltinis	Nustatymas
558	110_TP_E_SK	110	T-XXX	Matuojamas	110 kV dalies matavimai	T-XXX Ssum	MVar	DVS	-
559	110_TP_E_SK	110	T-XXX	Skaičiuojamas	110 kV dalies matavimai	T-XXX (ĮT-XXX) U_vid_lin	kV	DVS	
560	110_TP_E_SK	-	TSPĮ	Matuojamas	TSPĮ monitoringo matavimai	Ryšių aparatinės temperatūra	˚C	TSPĮ	-
561	110_TP_E_SK	-	TSPĮ	Matuojamas	TSPĮ monitoringo matavimai	Ryšių aparatinės santykinė drėgmė	%	TSPĮ	-
562	110_TP_E_SK	0,4	KSSRS-0,4	Matuojamas	KSSRS_NSSRS_BP dalies matavimai	KSSRS-0.4 įvado X Ia	A	RAA	-
563	110_TP_E_SK	0,4	KSSRS-0,4	Matuojamas	KSSRS_NSSRS_BP dalies matavimai	KSSRS-0.4 ŠX-0,4 Ubc	V	RAA	-
564	110_TP_E_SK	0,1	NSSRS-0,1	Matuojamas	KSSRS_NSSRS_BP dalies matavimai	NSSRS-0.1 įkroviklio X I	A	RAA	-
565	110_TP_E_SK	0,1	NSSRS-0,1	Matuojamas	KSSRS_NSSRS_BP dalies matavimai	NSSRS-0.1 AB U	V	RAA	-
566	110_TP_E_SK	-	BP	Matuojamas	KSSRS_NSSRS_BP dalies matavimai	VP-XXX patalpos temperatūra	˚C	RAA	-
567	110_TP_E_SK	-	BP	Matuojamas	KSSRS_NSSRS_BP dalies matavimai	VP-XXX patalpos santykinė drėgmė	%	RAA	-
568	110_TP_E_SK	-	BP	Matuojamas	KSSRS_NSSRS_BP dalies matavimai	AŠĮ-XXX lauko temperatūra	˚C	RAA	-
569	110_KL	110	US-XX	Matuojamas	110 KL technologiniai matavimai	UŠ-XX alyvos slėgis kabelio f(n)	Bar	RAA	-
570	110_KL	110	US-XX	Matuojamas	110 KL technologiniai matavimai	UŠ-XX alyvos slėgis kabelio sujng. movoje	Bar	RAA	-
571	110_KL	110	US-XX	Matuojamas	110 KL technologiniai matavimai	UŠ-XX kontrolės punkto patalpų temperat.	C	RAA	-
572	330_TP_E_SK	110	AT-XXX	SetPoint	110 kV dalies matavimai	AT-X ĮR (Ž/V) nejautrumo zonos (110) nustatymas	kV	RAA	[0,2-2,5 kV]
573	330_TP_E_SK	110	AT-XXX	SetPoint	110 kV dalies matavimai	AT-X ĮR (Ž/V) nejautrumo zonos (330) nustatymas	kV	RAA	[0,2-2,5 kV]
574	330_TP_E_SK	110	AT-XXX	SetPoint	110 kV dalies matavimai	AT-X ĮR (Ž/V) palaikomos U (110) nustatymas	kV	RAA	[99-123 kV]
575	330_TP_E_SK	110	AT-XXX	SetPoint	110 kV dalies matavimai	AT-X ĮR (Ž/V) palaikomos U (110) min nustatymas	kV	RAA	[99-123 kV]
576	330_TP_E_SK	110	AT-XXX	SetPoint	110 kV dalies matavimai	AT-X ĮR (Ž/V) palaikomos U (110) max nustatymas	kV	RAA	[99-123 kV]
577	330_TP_E_SK	110	AT-XXX	SetPoint	110 kV dalies matavimai	AT-X ĮR (Ž/V) Isum min (110) nustatymas	A	RAA	[0-3500 A]
578	330_TP_E_SK	110	AT-XXX	SetPoint	110 kV dalies matavimai	AT-X ĮR (Ž/V) Isum max (110) nustatymas	A	RAA	[0-3500 A]
579	330_TP_E_SK	110	AT-XXX	SetPoint	110 kV dalies matavimai	AT-X ĮR (Ž/V) Q (110) viršutinės ribos nustatymas	MVar	RAA	[0-250 MVar]
580	330_TP_E_SK	110	AT-XXX	SetPoint	110 kV dalies matavimai	AT-X ĮR (Ž/V) U (330) apatinės ribos nustatymas	kV	RAA	[297-366 kV]
581	330_TP_E_SK	110	AT-XXX	SetPoint	110 kV dalies matavimai	AT-X ĮR (Ž/V) U (330) viršutinės ribos nustatymas	kV	RAA	[297-366 kV]
582	330_TP_E_SK	110	AT-XXX	SetPoint	110 kV dalies matavimai	AT-X ĮR (Ž/V) uždelsimo laiko pirminiam impulsui nustatymas	s	RAA	[5-360 s]
583	330_TP_E_SK	110	AT-XXX	SetPoint	110 kV dalies matavimai	AT-X ĮR (Ž/V) uždelsimo laiko pakartotiniam impulsui nustatymas	s	RAA	[5-360 s]
584	330_TP_E_SK	110	AT-XXX	SetPoint	110 kV dalies matavimai	AT-X ĮR (Ž/V) U (110) nustatymas (blokavimas pažemėjus U)	kV	RAA	[70-115 kV]
585	330_TP_E_SK	110	AT-XXX	SetPoint	110 kV dalies matavimai	AT-X ĮR (Ž/V) U (110) nustatymas (blokavimas paaukštėjus U)	kV	RAA	[115-140 kV]
586	330_TP_E_SK	110	AT-XXX	SetPoint	110 kV dalies matavimai	AT-X ĮR (Ž/V) I (110) nustatymas (blokavimas padidėjus I)	A	RAA	[500-2500 A]

Priedas Nr. 12

TELESIGNALŲ PAVADINIMŲ STANDARTIZAVIMO LENTELĖ

Lentelė Nr.1 „Jungtuvų/skyriklių/įžemiklių/vežimėlių, RAA/TA komandų poveikių signalų pavadinimų aprašomoji lentelė“

Eil.nr.	TS bendrinis pavadinimas	TS aprašymas	TS standartizuotas pavadinimas
400_330_TP_E_SK (400-330 kV) Jungtuvų, skyriklių, įžemiklių padėtys			
1.	LX-XXX f(A,B,C)	Jungtuvo LX-XXX operatyvinis pavadinimas (atskirai pagal fazes fA, fB, fC).	L1-332 fA L1-332 fB L1-332 fC
2.	LX-XXX (3f apibendrinta)	Jungtuvo LX-XXX operatyvinis pavadinimas (bendras visoms 3-ims fazėms).	L1-332
3.	LX-XXX-X	Skyriklio LX-XXX-X operatyvinis pavadinimas.	L1-332-0
4.	LX-XXX-Xx	Įžemiklio LX-XXX-Xx operatyvinis pavadinimas.	L1-332-1ž
400_300_TP_E_SK (400-330 kV) RAA-TA komandų poveikiai, AMS (autotransformatorių monitoringo sistema)			
5.	LN XXX Dist. (n)	Linijos LN XXX prijunginio distancinės apsaugos zonos nuo I iki n-osios. Zonos numeris rašomas romėnišku skaitmeniu.	LN 332 Dist. III
	LN XXX (XXX) Dist. (n)	Linijos LN XXX prijunginio (XXX) apsaugų terminalo distancinės apsaugos zonos nuo I iki n-osios. Toks signalo pavadinimas naudojamas tuo atveju, kai tam pačiam prijunginiui yra naudojami 2 vnt. apsaugų terminalų ir apsaugos yra dubliuotos. Apsaugų terminalo pavadinimui (XXX) priskiriamas šio terminalo scheminis numeris. Zonos numeris rašomas romėnišku skaitmeniu. Jeigu dubliuotuose apsaugų terminaluose yra skirtingos apsaugos (pvz. viename Dist. ir Ž, o kitame – MSA), tuomet reikia naudoti paprastesnį signalo pavadinimą t.y. be terminalo scheminio pavadinimo.	LN 332 (F02) Dist. III
6.	LN XXX Dist. pagreit.	Linijos LN XXX prijunginio distancinės apsaugos pagreitinimas (įjungiant jungtuvą). Esant dubliuotiems apsaugų terminalams ir poveikiams, signalo pavadinimui taikomi 5 punkto reikalavimai.	LN 332 Dist. pagreit.
7.	LN XXX Dist. blokavimas	Linijos LN XXX prijunginio distancinės apsaugos poveikio blokavimas. Esant dubliuotiems apsaugų terminalams ir poveikiams, signalo pavadinimui taikomi 5 punkto reikalavimai.	LN 332 Dist. blokavimas
		Linijos LN XXX apsaugos (XXXXX) poveikio blokavimas. (XXXXX) – įrašomas apsaugos pavadinimas, redakcija pritaikoma iš šios aprašomosios lentelės pateikiamų pavyzdžių, o nesant pavyzdžio redakcija kiekvienu atveju derinama atskirai su LITGRID AB Sistemos valdymo centro atsakingu darbuotoju dėl signalų sąrašo.	LN 332 (XXXXX) blokavimas
8.	LN XXX MSA (n)	Linijos LN XXX prijunginio maksimalios srovės apsaugos laiptas nuo I iki n-ojo. Laipto numeris rašomas romėnišku skaitmeniu. Esant dubliuotiems apsaugų terminalams ir poveikiams, signalo pavadinimui taikomi 5 punkto reikalavimai.	LN 332 MSA II
9.	LN XXX Ž (n)	Linijos LN XXX prijunginio nulinės sekos srovės apsaugos laiptas nuo I iki n-ojo. Laipto numeris rašomas romėnišku skaitmeniu. Esant dubliuotiems apsaugų terminalams ir poveikiams, signalo pavadinimui taikomi 5 punkto reikalavimai.	LN 332 Ž III

Eil.nr.	TS bendrinis pavadinimas	TS aprašymas	TS standartizuotas pavadinimas
10.	LN XXX Ž pagreit.	Linijos LN XXX prijunginio nulinės sekos srovės apsaugos pagreitinimas (įjungiant jungtuvą). Esant dubliuotiems apsaugų terminalams ir poveikiams, signalo pavadinimui taikomi 5 punkto reikalavimai.	LN 332 Ž pagreit.
11.	LN XXX apsaugų pagreit.	Linijos LN XXX prijunginio apsaugų pagreitinimas (įjungiant jungtuvą). Toks pavadinimas naudojamas tuomet, kai terminale nėra išskiriamas konkretus apsaugos tipas (Dist., Ž) ir, esant pagreitinimui, naudojamas bendrinis „apsaugų“ pavadinimas. Esant dubliuotiems apsaugų terminalams ir poveikiams, signalo pavadinimui taikomi 5 punkto reikalavimai.	LN 332 apsaugų pagreit.
12.	LN XXX apsauga nuo perkrovos (į signalą I≥XXX A)	Linijos LN XXX prijunginio apsauga nuo perkrovos. Skliausteliuose įvardijamas srovės dydis XXX amperais (A). Jeigu šios apsaugos poveikis yra dvejopas - ir į išjungimą ir į signalą, tuomet signalo pavadinimas tikslinamas skliausteliuose įrašant tekstą atitinkantį konkrečią situaciją - „į signalą“ arba „į išjungimą“. Esant dubliuotiems apsaugų terminalams ir poveikiams, signalo pavadinimui taikomi 5 punkto reikalavimai.	LN 332 apsauga nuo perkrovos (į signalą I≥450 A)
13.	LN XXX apsauga nuo perkrovos (į išjungimą I≥XXX A)	Linijos LN XXX prijunginio apsauga nuo perkrovos. Skliausteliuose įvardijamas srovės dydis XXX amperais (A). Jeigu šios apsaugos poveikis yra dvejopas - ir į išjungimą ir į signalą, tuomet signalo pavadinimas tikslinamas skliausteliuose įrašant tekstą atitinkantį konkrečią situaciją - „į signalą“ arba „į išjungimą“. Esant dubliuotiems apsaugų terminalams ir poveikiams, signalo pavadinimui taikomi 5 punkto reikalavimai.	LN 332 apsauga nuo perkrovos (į išjungimą I≥500 A)
14.	LN XXX Umax (U≥XXX kV)	Linijos LN XXX prijunginio maksimalios įtampos (Umax) apsauga. Skliausteliuose įvardijamas įtampos dydis XXX kilovoltais (kV). Esant dubliuotiems apsaugų terminalams ir poveikiams, signalo pavadinimui taikomi 5 punkto reikalavimai.	LN 332 Umax (U≥380 kV)
15.	LN XXX Dist. telepagreit.	Linijos LN XXX prijunginio distancinės apsaugos telepagreitinimas, priėmus pagreitinimo telekomandą iš kito linijos galo.	LN 332 Dist. telepagreit.
16.	LN XXX Ž telepagreit.	Linijos LN XXX prijunginio nulinės sekos srovės apsaugos telepagreitinimas, priėmus pagreitinimo telekomandą iš kito linijos galo.	LN 332 Ž telepagreit.
17.	LN XXX apsaugų telepagreit.	Linijos LN XXX prijunginio apsaugų telepagreitinimas, priėmus pagreitinimo telekomandą iš kito linijos galo. Toks pavadinimas naudojamas tuomet, kai terminale nėra išskiriamas konkretus apsaugos tipas (Dist., Ž) ir, esant telepagreitinimui, naudojamas bendrinis „apsaugų“ pavadinimas.	LN 332 apsaugų telepagreit.
18.	LN XXX (XXX) TPĮ gauta (n)k. `XXXXXXXXXX`	Linijos LN XXX prijunginio telekomandų perdavimo įrenginio (TPĮ) poveikis, gavus komandą nuo 1-os iki n-osios. Signalo pavadinime įrašomas `XXXXXXXXXX` - gautos komandos trumpas apibūdinimas.	1) LN 332 TPĮ gauta 1k. `Dist. pagreit.`
		Linijos LN XXX prijunginio telekomandų perdavimo įrenginio (TPĮ) (XXX) komplekto poveikis, gavus komandą nuo 1-os iki n-osios. Signalo pavadinime TPĮ (XXX) komplekto scheminis pavadinimas rašomas tik tais atvejais, kuomet būtina išvengti signalų pavadinimų dubliavimo, kai yra 2 vnt. TPĮ komplektų. Signalo pavadinime `XXXXXXXXXX` - komandos apibūdinimas rašomas tik tais atveju, jeigu signalo pavadinimas kartu su komandos apibūdinimu neviršija 64 simbolių kiekio tame tarpe įskaičiuojant ir tarpus tarp simbolių. Taip pat būtina sąlyga prisilaikyti vienodo telekomandų įvardijimo principo t.y. jeigu jau rašomas telekomandos apibūdinimas, tuomet jis turi būti rašomas visoms gaunamoms/siunčiamoms telekomandoms,	2) LN 332 TPĮ gauta 1k.
			3) LN 332 (LP2) TPĮ gauta 1k. `Dist. pagreit.`

Eil.nr.	TS bendrinis pavadinimas	TS aprašymas	TS standartizuotas pavadinimas
		jeigu nerašomas – tai nerašomas taip pat visoms gaunamoms/siunčiamoms telekomandoms. Prioritetai telekomandų pavadinimų variantams: 1) pirmasis variantas; 2) antrasis variantas (kai ilgas komandos apibūdinimas ir neužtenka simbolių); 3) trečiasis variantas (mazginės skirstyklos, turinčios tranzitinių linijų, tarpsisteminių linijų, kuomet yra dubliuojami apsaugų komplektai).	
		Linijos LN XXX prijunginio telekomandų perdavimo įrenginio (TPĮ) poveikis, gavus komandą nuo A iki Z. Signalo pavadinime įrašomas `XXXXXXXXXX` – komandos trumpas apibūdinimas. Raidinis pavadinimas naudojamas tais atvejais, kuomet TPĮ konfigūravimas numatytas raidiniais, o ne skaitmeniniais telekomandų žymėjimais ir neįmanomas telekomandų žymėjimo konfigūravimas skaitmenimis. Esant galimybei rinktis skaitmeninį arba raidinį telekomandų žymėjimą, prioritetas teikiamas skaitmeniniam žymėjimui. Dėl telekomandos standartizuoto pavadinimo taikomi prieš tai pateikti reikalavimai.	1) LN 332 TPĮ gauta Ck. `Dist. pagreit.` 2) LN 332 TPĮ gauta Ck. 3) LN 332 (LP2) TPĮ gauta Ck. `Dist. pagreit.`
19.	LN XXX (XXX) TPĮ išsiųsta (n)k. `XXXXXXXXXX`	Linijos LN XXX prijunginio telekomandų perdavimo įrenginio (TPĮ) poveikis, išsiuntus komandą nuo 1-os iki n-osios. Signalo pavadinime įrašomas `XXXXXXXXXX` – išsiųstos komandos trumpas apibūdinimas.	1) LN 332 TPĮ išsiųsta 1k. `Dist. pagreit.`
		Linijos LN XXX prijunginio telekomandų perdavimo įrenginio (TPĮ) (XXX) komplekto poveikis, išsiuntus komandą nuo 1-os iki n-osios. Signalo pavadinime TPĮ (XXX) komplekto scheminis pavadinimas rašomas tik tais atvejais, kuomet būtina išvengti signalų pavadinimų dubliavimo, kai yra 2 vnt. TPĮ komplektų. Signalo pavadinime `XXXXXXXXXX` – komandos apibūdinimas rašomas tik tais atveju, jeigu signalo pavadinimas kartu su komandos apibūdinimu neviršija 64 simbolių kiekio tame tarpe įskaičiuojant ir tarpus tarp simbolių. Taip pat būtina sąlyga prisilaikyti vienodo telekomandų įvardijimo principo t.y. jeigu jau rašomas telekomandos apibūdinimas, tuomet jis turi būti rašomas visoms gaunamoms/siunčiamoms telekomandoms, jeigu nerašomas – tai nerašomas taip pat visoms gaunamoms/siunčiamoms telekomandoms. Prioritetai telekomandų pavadinimų variantams: 1) pirmasis variantas; 2) antrasis variantas (kai ilgas komandos apibūdinimas ir neužtenka simbolių); 3) trečiasis variantas (mazginės skirstyklos, turinčios tranzitinių linijų, tarpsisteminių linijų, kuomet yra dubliuojami apsaugų komplektai).	2) LN 332 TPĮ išsiųsta 1k. 3) LN 332 (LP2) TPĮ išsiųsta 1k. `Dist. pagreit.`
		Linijos LN XXX prijunginio telekomandų perdavimo įrenginio (TPĮ) poveikis, išsiuntus komandą nuo A iki Z. Signalo pavadinime įrašomas `XXXXXXXXXX` – komandos trumpas apibūdinimas. Raidinis pavadinimas naudojamas tais atvejais, kuomet TPĮ konfigūravimas numatytas raidiniais, o ne skaitmeniniais telekomandų žymėjimais ir neįmanomas telekomandų žymėjimo konfigūravimas skaitmenimis. Esant galimybei rinktis skaitmeninį arba raidinį telekomandų žymėjimą, prioritetas teikiamas skaitmeniniam žymėjimui. Dėl telekomandos standartizuoto pavadinimo taikomi prieš tai pateikti reikalavimai.	1) LN 332 TPĮ išsiųsta Ck. `Dist. pagreit.` 2) LN 332 TPĮ siųstuvo išsiųsta Ck. 3) LN 332 (LP2) TPĮ išsiųsta Ck. `Dist. pagreit.`
20.	LN XXX ARLA	Linijos LN XXX prijunginio asinchroninio režimo likvidavimo automatika. Esant dubliuotiems apsaugų terminalams ir poveikiams, signalo pavadinimui taikomi 5 punkto reikalavimai.	LN 332 ARLA

Eil.nr.	TS bendrinis pavadinimas	TS aprašymas	TS standartizuotas pavadinimas
21.	LN XXX ARLA blokavimas dėl U grandinių gedimo	Linijos LN XXX prijunginio asinchroninio režimo likvidavimo automatikos blokavimas dėl U grandinių gedimo. Esant dubliuotiems apsaugų terminalams ir poveikiams, signalo pavadinimui taikomi 5 punkto reikalavimai.	LN 332 ARLA blokavimas dėl U grandinių gedimo
22.	LN XXX DLA	Linijos LN XXX diferencinė apsauga. Esant dubliuotiems apsaugų terminalams ir poveikiams, signalo pavadinimui taikomi 5 punkto reikalavimai.	LN 332 DLA
23.	LN XXX DFA	Linijos LN XXX diferencinė fazinė apsauga. Esant dubliuotiems apsaugų terminalams ir poveikiams, signalo pavadinimui taikomi 5 punkto reikalavimai.	LN 332 DFA
24.	LX-XXX 1f išjungimas nuo LN XXX RAA	Jungtuvo LX-XXX vienfazis (1f) išjungimas nuo linijos LN XXX RAA poveikio. Esant dubliuotiems apsaugų terminalams ir poveikiams, signalo pavadinimui taikomi 5 punkto reikalavimai.	L1-332 1f išjungimas nuo LN 332 RAA
25.	LX-XXX 3f išjungimas nuo LN XXX RAA	Jungtuvo LX-XXX trifazis (3f) išjungimas nuo linijos LN XXX RAA poveikio. Esant dubliuotiems apsaugų terminalams ir poveikiams, signalo pavadinimui taikomi 5 punkto reikalavimai.	L1-332 3f išjungimas nuo LN 332 RAA
26.	LX-XXX JRĮ poveikis į kitą LN XXX galą	Jungtuvo LX-XXX jungtuvo rezervavimo įrenginio (JRĮ) automatikos poveikis į kitą linijos LN XXX galą. Esant dubliuotiems apsaugų terminalams ir poveikiams, signalo pavadinimui taikomi 5 punkto reikalavimai.	L1-332 JRĮ poveikis į kitą LN 332 galą
27.	LX-XXX JRĮ	Jungtuvo LX-XXX jungtuvo rezervavimo įrenginio (JRĮ) automatikos poveikis. Esant dubliuotiems apsaugų terminalams ir poveikiams, signalo pavadinimui taikomi 5 punkto reikalavimai.	L1-332 JRĮ
28.	LX-XXX FNA	Jungtuvo LX-XXX fazių nepersijungimo apsaugos (FNA) automatikos poveikis. Esant dubliuotiems apsaugų terminalams ir poveikiams, signalo pavadinimui taikomi 5 punkto reikalavimai.	L1-332 FNA
29.	LX-XXX VAKĮ	Jungtuvo LX-XXX vienfazio automatinio kartotinio įjungimo (VAKĮ) automatikos poveikis. Esant dubliuotiems apsaugų terminalams ir poveikiams, signalo pavadinimui taikomi 5 punkto reikalavimai.	L1-332 VAKĮ
30.	LX-XXX TAKĮ	Jungtuvo LX-XXX trifazio automatinio kartotinio įjungimo (TAKĮ) automatikos poveikis. Esant dubliuotiems apsaugų terminalams ir poveikiams, signalo pavadinimui taikomi 5 punkto reikalavimai.	L1-332 TAKĮ
31.	LX-XXX VAKĮ draudimas	Jungtuvo LX-XXX vienfazio automatinio kartotinio įjungimo (VAKĮ) automatikos poveikio draudimas. Esant dubliuotiems apsaugų terminalams ir poveikiams, signalo pavadinimui taikomi 5 punkto reikalavimai.	L1-332 VAKĮ draudimas
32.	LX-XXX TAKĮ draudimas	Jungtuvo LX-XXX trifazio automatinio kartotinio įjungimo (TAKĮ) automatikos poveikio draudimas. Esant dubliuotiems apsaugų terminalams ir poveikiams, signalo pavadinimui taikomi 5 punkto reikalavimai.	L1-332 TAKĮ draudimas
33.	LX-XXX sinchronizmas	Jungtuvo LX-XXX, kuriuo bus vykdomas atskirų grandinių (schemos dalių) sujungimas su sinchronizmo kontrole, sinchronizmo sąlygų buvimo signalas. Esant dubliuotiems apsaugų terminalams ir poveikiams, signalo pavadinimui taikomi 5 punkto reikalavimai.	L1-332 sinchronizmas
34.	LX-XXX įjungimo grandinė	Jungtuvo LX-XXX įjungimo grandinė.	L1-332 įjungimo grandinė
35.	LX-XXX išjungimo grandinė (n)	Jungtuvo LX-XXX išjungimo grandinės I arba II. Išjungimo grandinės numeris rašomas romėnišku skaitmeniu.	L1-332 išjungimo grandinė II

Eil.nr.	TS bendrinis pavadinimas	TS aprašymas	TS standartizuotas pavadinimas
36.	LX-XXX SF6 dujų slėgis	Jungtuvo LX-XXX SF6 dujų slėgio (Norma/Žemas) signalas. Vietoje SF6 dujų gali būti naudojamos ir kitos dujos, pavyzdžiui, N2/O2. Tokiu atveju signalo pavadinime nurodomas kitų dujų pavadinimas.	L1-332 SF6 dujų slėgis
37.	LX-XXX valdymas dėl SF6 dujų slėgio	Jungtuvo LX-XXX valdymo dėl SF6 dujų slėgio (Norma/Blokuotas) signalas. Vietoje SF6 dujų gali būti naudojamos ir kitos dujos, pavyzdžiui, N2/O2. Tokiu atveju signalo pavadinime nurodomas kitų dujų pavadinimas.	L1-332 valdymas dėl SF6 dujų slėgio
38.	LX-XXX pavara	Jungtuvo LX-XXX pavara.	L1-332 pavara
39.	AT-X Dif.	Autotransformatoriaus AT-X diferencinė apsauga. Esant dubliuotiems apsaugų terminalams ir poveikiams, signalo pavadinimui taikomi 5 punkto reikalavimai.	AT-1 Dif.
40.	AT-X Dj (į išjungimą)	Autotransformatoriaus AT-X dujinė apsauga (Dj). Jeigu šios apsaugos poveikis yra dvejopas - ir į išjungimą ir į signalą, tuomet signalo pavadinimas tikslinamas skliausteliuose įrašant tekstą atitinkantį konkrečią situaciją – „į signalą“ arba „į išjungimą“. Esant dubliuotiems apsaugų terminalams ir poveikiams, signalo pavadinimui taikomi 5 punkto reikalavimai.	AT-1 Dj (į išjungimą)
41.	AT-X Dj (į signalą)	Autotransformatoriaus AT-X dujinė apsauga (Dj). Jeigu šios apsaugos poveikis yra dvejopas - ir į išjungimą ir į signalą, tuomet signalo pavadinimas tikslinamas skliausteliuose įrašant tekstą atitinkantį konkrečią situaciją – „į signalą“ arba „į išjungimą“. Esant dubliuotiems apsaugų terminalams ir poveikiams, signalo pavadinimui taikomi 5 punkto reikalavimai.	AT-1 Dj (į signalą)
42.	AT-X ĮR Dj	Autotransformatoriaus AT-X įtampos reguliatoriaus (ĮR) dujinė apsauga (Dj). Esant dubliuotiems apsaugų terminalams ir poveikiams, signalo pavadinimui taikomi 5 punkto reikalavimai.	AT-1 ĮR Dj
43.	AT-X DA (į išjungimą)	Autotransformatoriaus AT-X dalijimo automatika (DA). Jeigu šios automatikos poveikis yra dvejopas - ir į išjungimą ir į signalą, tuomet signalo pavadinimas tikslinamas skliausteliuose įrašant tekstą atitinkantį konkrečią situaciją – „į signalą“ arba „į išjungimą“. Esant dubliuotiems apsaugų terminalams ir poveikiams, signalo pavadinimui taikomi 5 punkto reikalavimai.	AT-1 DA (į išjungimą)
44.	AT-X DA (į signalą)	Autotransformatoriaus AT-X dalijimo automatika (DA). Jeigu šios automatikos poveikis yra dvejopas - ir į išjungimą ir į signalą, tuomet signalo pavadinimas tikslinamas skliausteliuose įrašant tekstą atitinkantį konkrečią situaciją – „į signalą“ arba „į išjungimą“. Esant dubliuotiems apsaugų terminalams ir poveikiams, signalo pavadinimui taikomi 5 punkto reikalavimai.	AT-1 DA (į signalą)
45.	AT-X NA (į išjungimą)	Autotransformatoriaus AT-X nukrovimo automatika (NA). Jeigu šios automatikos poveikis yra dvejopas - ir į išjungimą ir į signalą, tuomet signalo pavadinimas tikslinamas skliausteliuose įrašant tekstą atitinkantį konkrečią situaciją – „į signalą“ arba „į išjungimą“. Esant dubliuotiems apsaugų terminalams ir poveikiams, signalo pavadinimui taikomi 5 punkto reikalavimai.	AT-1 NA (į išjungimą)
46.	AT-X NA (į signalą)	Autotransformatoriaus AT-X nukrovimo automatika (NA). Jeigu šios automatikos poveikis yra dvejopas - ir į išjungimą ir į signalą, tuomet signalo pavadinimas tikslinamas skliausteliuose įrašant tekstą atitinkantį konkrečią situaciją – „į signalą“ arba „į išjungimą“. Esant dubliuotiems apsaugų terminalams ir poveikiams, signalo pavadinimui taikomi 5 punkto reikalavimai.	AT-1 NA (į signalą)

Eil.nr.	TS bendrinis pavadinimas	TS aprašymas	TS standartizuotas pavadinimas
47.	AT-X (330) Dist. (n)	Autotransformatoriaus AT-X 330 kV dalies (330) distancinės apsaugos zonos nuo I iki n-osios. Zonos numeris rašomas romėnišku skaitmeniu. Esant dubliuotiems apsaugų terminalams ir poveikiams, signalo pavadinimui taikomi 5 punkto reikalavimai.	AT-1 (330) Dist. II
48.	AT-X (330) Dist. blokavimas	Autotransformatoriaus AT-X 330 kV dalies (330) distancinės apsaugos blokavimas. Esant dubliuotiems apsaugų terminalams ir poveikiams, signalo pavadinimui taikomi 5 punkto reikalavimai.	AT-1 (330) Dist. blokavimas
49.	AT-X (330) MSA	Autotransformatoriaus AT-X 330 kV dalies (330) maksimalios srovės apsauga (MSA). Esant dubliuotiems apsaugų terminalams ir poveikiams, signalo pavadinimui taikomi 5 punkto reikalavimai.	AT-1 (330) MSA
50.	AT-X (330) Ž (n)	Autotransformatoriaus AT-X 330 kV dalies (330) nulinės sekos srovės apsaugos (Ž) laiptas nuo I iki n-ojo. Laipto numeris rašomas romėnišku skaitmeniu. Esant dubliuotiems apsaugų terminalams ir poveikiams, signalo pavadinimui taikomi 5 punkto reikalavimai.	AT-1 (330) Ž II
51.	AT-X (330) I2 (n)	Autotransformatoriaus AT-X 330 kV dalies (330) atvirkštinės sekos srovės (I2) apsaugos pakopos nuo I iki n-osios. Pakopos numeris rašomas romėnišku skaitmeniu. apsauga. Esant dubliuotiems apsaugų terminalams ir poveikiams, signalo pavadinimui taikomi 5 punkto reikalavimai.	AT-1 (330) I2 II
52.	AT-X (330) apsauga nuo perkrovos (į signalą I≥XXX A)	Autotransformatoriaus AT-X 330 kV dalies (330) apsauga nuo perkrovos į signalą. Skliausteliuose įvardijamas srovės dydis XXX amperais (A). Jeigu šios apsaugos poveikis yra tik į signalą t.y. nėra poveikio į jungtuvo išjungimą, papildomai signalo pavadinime įrašomas tekstas „į signalą“. Esant dubliuotiems apsaugų terminalams ir poveikiams, signalo pavadinimui taikomi 5 punkto reikalavimai.	AT-1 (330) apsauga nuo perkrovos (į signalą I≥380 A)
53.	AT-X atkirtos vožtuvas	Autotransformatoriaus AT-X atkirtos vožtuvas. Esant dubliuotiems apsaugų terminalams ir poveikiams, signalo pavadinimui taikomi 5 punkto reikalavimai.	AT-1 atkirtos vožtuvas
54.	AT-X išjungimas nuo AT-X Dif.	Autotransformatoriaus AT-X išjungimas nuo AT-X diferencinės apsaugos poveikio. Esant dubliuotiems apsaugų terminalams ir poveikiams, signalo pavadinimui taikomi 5 punkto reikalavimai.	AT-1 išjungimas nuo AT-1 Dif.
55.	AT-X išjungimas nuo AT-X TA	Autotransformatoriaus AT-X išjungimas nuo AT-X technologinių apsaugų (TA) poveikio. Esant dubliuotiems apsaugų terminalams ir poveikiams, signalo pavadinimui taikomi 5 punkto reikalavimai.	AT-1 išjungimas nuo AT-1 TA
56.	AT-X bake pasiektas apatinis alyvos lygis	Autotransformatoriaus AT-X bake pasiekta alyvos lygio apatinė riba. Esant dubliuotiems apsaugų terminalams ir poveikiams, signalo pavadinimui taikomi 5 punkto reikalavimai.	AT-1 bake pasiektas apatinis alyvos lygis
57.	AT-X bake pasiektas viršutinis alyvos lygis	Autotransformatoriaus AT-X bake pasiekta alyvos lygio viršutinė riba. Esant dubliuotiems apsaugų terminalams ir poveikiams, signalo pavadinimui taikomi 5 punkto reikalavimai.	AT-1 bake pasiektas viršutinis alyvos lygis
58.	AT-X ĮR bake pasiektas apatinis alyvos lygis	Autotransformatoriaus AT-X įtampos reguliatoriaus (ĮR) bake pasiekta alyvos lygio apatinė riba. Esant dubliuotiems apsaugų terminalams ir poveikiams, signalo pavadinimui taikomi 5 punkto reikalavimai.	AT-1 ĮR bake pasiektas apatinis alyvos lygis
59.	AT-X ĮR bake pasiektas viršutinis alyvos lygis	Autotransformatoriaus AT-X įtampos reguliatoriaus (ĮR) bake pasiekta alyvos lygio viršutinė riba. Esant dubliuotiems apsaugų terminalams ir poveikiams, signalo pavadinimui taikomi 5 punkto reikalavimai.	AT-1 ĮR bake pasiektas viršutinis alyvos lygis

Eil.nr.	TS bendrinis pavadinimas	TS aprašymas	TS standartizuotas pavadinimas
60.	AT-X ĮR atšakų perjungiklis pasiekė apatinę ribą	Autotransformatoriaus AT-X įtampos reguliatoriaus (ĮR) atšakų perjungiklis pasiekė apatinę ribą. Esant dubliuotiems apsaugų terminalams ir poveikiams, signalo pavadinimui taikomi 5 punkto reikalavimai.	AT-1 ĮR atšakų perjungiklis pasiekė apatinę ribą
61.	AT-X ĮR atšakų perjungiklis pasiekė viršutinę ribą	Autotransformatoriaus AT-X įtampos reguliatoriaus (ĮR) atšakų perjungiklis pasiekė viršutinę ribą. Esant dubliuotiems apsaugų terminalams ir poveikiams, signalo pavadinimui taikomi 5 punkto reikalavimai.	AT-1 ĮR atšakų perjungiklis pasiekė viršutinę ribą
62.	AT-X ĮR blokuotas dėl atšakų padėčių neatitikimo	Autotransformatoriaus AT-X įtampos reguliatoriaus (ĮR) atšakų perjungiklis blokuotas dėl atšakų padėčių neatitikimo atskirose fazėse. Esant dubliuotiems apsaugų terminalams ir poveikiams, signalo pavadinimui taikomi 5 punkto reikalavimai.	AT-1 ĮR blokuotas dėl atšakų padėčių neatitikimo
63.	AT-X ĮR blokuotas dėl (330) I (I≥XXX A)	Autotransformatoriaus AT-X įtampos reguliatorius (ĮR) blokuotas dėl srovės viršijimo 330 kV dalies autotransformatoriaus įvade. Skliausteliuose įrašomas srovės dydis (A), kuriam esant blokuojamas ĮR darbas. Esant dubliuotiems apsaugų terminalams ir poveikiams, signalo pavadinimui taikomi 5 punkto reikalavimai.	AT-1 ĮR blokuotas dėl (330) I (I≥380 A)
64.	AT-X ĮR blokuotas dėl (110) U (U≤XXX kV)	Autotransformatoriaus AT-X įtampos reguliatorius (ĮR) blokuotas dėl pernelyg žemos įtampos 110 kV dalyje. Skliausteliuose įrašomas įtampos dydis (kV), kuriam esant blokuojamas ĮR darbas. Esant dubliuotiems apsaugų terminalams ir poveikiams, signalo pavadinimui taikomi 5 punkto reikalavimai.	AT-1 ĮR blokuotas dėl (110) U (U≤105 kV)
65.	AT-X ĮR blokuotas dėl (110) U (U≥XXX kV)	Autotransformatoriaus AT-X įtampos reguliatorius (ĮR) blokuotas dėl įtampos viršijimo 110 kV dalyje. Skliausteliuose įrašomas įtampos dydis (kV), kuriam esant blokuojamas ĮR darbas. Esant dubliuotiems apsaugų terminalams ir poveikiams, signalo pavadinimui taikomi 5 punkto reikalavimai.	AT-1 ĮR blokuotas dėl (110) U (U≥130 kV)
66.	AT-X ĮR blokuotas dėl (110) I (I≥XXX A)	Autotransformatoriaus AT-X įtampos reguliatorius (ĮR) blokuotas dėl srovės viršijimo 110 kV dalies autotransformatoriaus įvade. Skliausteliuose įrašomas srovės dydis (A), kuriam esant blokuojamas ĮR darbas. Esant dubliuotiems apsaugų terminalams ir poveikiams, signalo pavadinimui taikomi 5 punkto reikalavimai.	AT-1 ĮR blokuotas dėl (110) I (I≥900 A)
67.	AT-X aukštas alyvos slėgis (į signalą ≥XXX Pa)	Autotransformatoriaus AT-X apsauga nuo slėgio padidėjimo bake. Skliausteliuose įvardijamas slėgio dydis XXX paskaliais (Pa) arba kitais slėgio matavimo vienetais (Bar, Atm), kurie yra naudojami konkrečiu atveju. Jeigu šios apsaugos poveikis yra tik į signalą t.y. nėra poveikio į jungtuvo išjungimą, papildomai signalo pavadinime įrašomas tekstas „į signalą“. Esant dubliuotiems apsaugų terminalams ir poveikiams, signalo pavadinimui taikomi 5 punkto reikalavimai.	AT-1 aukštas alyvos slėgis (į signalą ≥6000 Pa)
68.	AT-X aukšta alyvos T (į signalą T≥XXX C)	Autotransformatoriaus AT-X apsauga nuo temperatūros (T) padidėjimo alyvoje. Skliausteliuose įvardijamas T dydis XXX laipsniais pagal Celsijaus skalę (C). Jeigu šios apsaugos poveikis yra tik į signalą t.y. nėra poveikio į jungtuvo išjungimą, papildomai signalo pavadinime įrašomas tekstas „į signalą“. Esant dubliuotiems apsaugų terminalams ir poveikiams, signalo pavadinimui taikomi 5 punkto reikalavimai.	AT-1 aukšta alyvos T (į signalą T≥90 C)
69.	AT-X aukšta apvijų T (į signalą T≥XXX C)	Autotransformatoriaus AT-X apsauga nuo temperatūros (T) padidėjimo apvijose. Skliausteliuose įvardijamas T dydis XXX laipsniais pagal Celsijaus skalę (C). Jeigu šios apsaugos poveikis yra tik į signalą t.y. nėra poveikio į jungtuvo išjungimą, papildomai signalo pavadinime	AT-1 aukšta apvijų T (į signalą T≥90 C)

Eil.nr.	TS bendrinis pavadinimas	TS aprašymas	TS standartizuotas pavadinimas
		įrašomas tekstas „į signalą“. Esant dubliuotiems apsaugų terminalams ir poveikiams, signalo pavadinimui taikomi 5 punkto reikalavimai.	
70.	AT-X alyvos srauto cirkuliacija (n)	Autotransformatoriaus AT-X alyvos srauto bake cirkuliacijos kontrolės nuo I-osios iki n-osios cirkuliacijos zonose signalas.	AT-1 alyvos srauto cirkuliacija 3
71.	AT-X Dif. I grandinės	Autotransformatoriaus AT-X Dif. Apsaugos srovės (I) grandinių normalios būsenos kontrolės signalas. Esant dubliuotiems apsaugų terminalams ir poveikiams, signalo pavadinimui taikomi 5 punkto reikalavimai.	AT-1 Dif. I grandinės
72.	AT-X gedimas (AMS)	Autotransformatoriaus AT-X gedimo signalas (apibendrintas signalas), kuris suformuojamas konkretaus autotransformatoriaus monitoringo sistemos (AMS) ir persiunčiamas tiesiogiai į PSO DVS.	AT-1 gedimas (AMS)
73.	AT-X alyvoje viršyta matuojamų rodiklių ribinė reikšmė (AMS)	Autotransformatoriaus AT-**X** alyvoje viršytos matuojamų rodiklių ribinė reikšmės apibendrintas signalas, kuris suformuojamas konkretaus autotransformatoriaus monitoringo sistemos (AMS) ir persiunčiamas tiesiogiai į PSO DVS.	AT-1 alyvoje viršyta matuojamų rodiklių ribinė reikšmė (AMS)
74.	VŠR-X Dif. (n)	Valdomo šuntinio reaktoriaus VŠR-X diferencinės apsaugos (Dif.) zonos nuo I iki n-osios. Zonos numeris rašomas romėnišku skaitmeniu. Esant dubliuotiems apsaugų terminalams ir poveikiams, signalo pavadinimui taikomi 5 punkto reikalavimai.	VŠR-1 Dif. II
75.	VŠR-X Dif. skersinė (n)	Valdomo šuntinio reaktoriaus VŠR-X diferencinės skersinės apsaugos (Dif. skersinė) zonos nuo I iki n-osios. Zonos numeris rašomas romėnišku skaitmeniu. Esant dubliuotiems apsaugų terminalams ir poveikiams, signalo pavadinimui taikomi 5 punkto reikalavimai.	VŠR-1 Dif. skersinė II
76.	VŠR-X Dj (į išjungimą)	Valdomo šuntinio reaktoriaus VŠR-X dujinė apsauga (Dj). Jeigu šios apsaugos poveikis yra dvejopas - ir į išjungimą ir į signalą, tuomet signalo pavadinimas tikslinamas skliausteliuose įrašant tekstą atitinkantį konkrečią situaciją – „į signalą“ arba „į išjungimą“. Esant dubliuotiems apsaugų terminalams ir poveikiams, signalo pavadinimui taikomi 5 punkto reikalavimai.	VŠR-1 Dj (į išjungimą)
77.	VŠR-X Dj (į signalą)	Valdomo šuntinio reaktoriaus VŠR-X dujinė apsauga (Dj). Jeigu šios apsaugos poveikis yra dvejopas - ir į išjungimą ir į signalą, tuomet signalo pavadinimas tikslinamas skliausteliuose įrašant tekstą atitinkantį konkrečią situaciją – „į signalą“ arba „į išjungimą“. Esant dubliuotiems apsaugų terminalams ir poveikiams, signalo pavadinimui taikomi 5 punkto reikalavimai.	VŠR-1 Dj (į signalą)
78.	VŠR-X (330) MSA (n)	Valdomo šuntinio reaktoriaus VŠR-X 330 kV dalies (330) maksimalios srovės apsaugos (MSA) pakopos nuo I iki n-osios. Pakopos numeris rašomas romėnišku skaitmeniu. Esant dubliuotiems apsaugų terminalams ir poveikiams, signalo pavadinimui taikomi 5 punkto reikalavimai.	VŠR-1 (330) MSA II
79.	VŠR-X (330) Ž (n)	Valdomo šuntinio reaktoriaus VŠ-X 330 kV dalies (330) nulinės sekos srovės apsaugos (Ž) laiptas nuo I iki n-ojo. Laipto numeris rašomas romėnišku skaitmeniu. Esant dubliuotiems apsaugų terminalams ir poveikiams, signalo pavadinimui taikomi 5 punkto reikalavimai.	VŠR-1 (330) Ž II
80.	VŠR-X (330) apsauga nuo perkrovos (į signalą I≥XXX A)	Valdomo šuntinio reaktoriaus VŠR-X 330 kV dalies (330) apsauga nuo perkrovos. Skliausteliuose įvardijamas srovės dydis XXX amperais (A). Jeigu šios apsaugos poveikis yra tik į signalą t.y. nėra poveikio į jungtuvo išjungimą, papildomai signalo pavadinime įrašomas tekstas „į signalą“. Esant dubliuotiems apsaugų terminalams ir poveikiams, signalo pavadinimui taikomi 5 punkto reikalavimai.	VŠR-1 (330) apsauga nuo perkrovos (į signalą I≥380 A)

Eil.nr.	TS bendrinis pavadinimas	TS aprašymas	TS standartizuotas pavadinimas
81.	VŠR-X aukštas alyvos slėgis (į signalą ≥XXX Pa)	Valdomo šuntinio reaktoriaus VŠR-X apsauga nuo slėgio padidėjimo bake. Skliausteliuose įvardijamas slėgio dydis XXX paskaliais (Pa) arba kitais slėgio matavimo vienetais (Bar, Atm), kurie yra naudojami konkrečiu atveju. Jeigu šios apsaugos poveikis yra tik į signalą t.y. nėra poveikio į jungtuvo išjungimą, papildomai signalo pavadinime įrašomas tekstas „į signalą“. Esant dubliuotiems apsaugų terminalams ir poveikiams, signalo pavadinimui taikomi 5 punkto reikalavimai.	VŠR-1 aukštas alyvos slėgis (į signalą ≥6000 Pa)
82.	VŠR-X aukšta alyvos santykinė drėgmė (į signalą ≥XX %)	Valdomo šuntinio reaktoriaus VŠR-X apsauga nuo santykinės drėgmės padidėjimo alyvoje. Skliausteliuose įvardijamas santykinės drėgmės dydis XX procentais (%). Jeigu šios apsaugos poveikis yra tik į signalą t.y. nėra poveikio į jungtuvo išjungimą, papildomai signalo pavadinime įrašomas tekstas „į signalą“. Esant dubliuotiems apsaugų terminalams ir poveikiams, signalo pavadinimui taikomi 5 punkto reikalavimai.	VŠR-1 aukšta alyvos santykinė drėgmė (į signalą ≥5 %)
83.	VŠR-X aukšta alyvos T (į signalą ≥XX C)	Valdomo šuntinio reaktoriaus VŠR-X apsauga nuo temperatūros (T) padidėjimo alyvoje. Skliausteliuose įvardijamas T dydis XXX laipsniais pagal Celsijaus skalę (C). Jeigu šios apsaugos poveikis yra tik į signalą t.y. nėra poveikio į jungtuvo išjungimą, papildomai signalo pavadinime įrašomas tekstas „į signalą“. Esant dubliuotiems apsaugų terminalams ir poveikiams, signalo pavadinimui taikomi 5 punkto reikalavimai.	VŠR-1 aukšta alyvos T (į signalą T≥90 C)
84.	VŠR-X aukšta apvijų T (į signalą ≥XX C)	Valdomo šuntinio reaktoriaus VŠR-X apsauga nuo temperatūros (T) padidėjimo apvijose. Skliausteliuose įvardijamas T dydis XXX laipsniais pagal Celsijaus skalę (C). Jeigu šios apsaugos poveikis yra tik į signalą t.y. nėra poveikio į jungtuvo išjungimą, papildomai signalo pavadinime įrašomas tekstas „į signalą“. Esant dubliuotiems apsaugų terminalams ir poveikiams, signalo pavadinimui taikomi 5 punkto reikalavimai.	VŠR-1 aukšta apvijų T (į signalą T≥90 C)
85.	VŠR-X bake pasiektas apatinis alyvos lygis	Valdomo šuntinio reaktoriaus VŠR-X bake pasiekta alyvos lygio apatinė riba. Esant dubliuotiems apsaugų terminalams ir poveikiams, signalo pavadinimui taikomi 5 punkto reikalavimai.	VŠR-1 bake pasiektas apatinis alyvos lygis
86.	VŠR-X bake pasiektas viršutinis alyvos lygis	Valdomo šuntinio reaktoriaus VŠR-X bake pasiekta alyvos lygio viršutinė riba. Esant dubliuotiems apsaugų terminalams ir poveikiams, signalo pavadinimui taikomi 5 punkto reikalavimai.	VŠR-1 bake pasiektas viršutinis alyvos lygis
87.	VŠR-X apsauginis vožtuvas	Valdomo šuntinio reaktoriaus VŠR-X apsauginis vožtuvas.	VŠR-1 apsauginis vožtuvas
88.	VŠR-X išjungimas nuo VŠR-X Dif.	Valdomo šuntinio reaktoriaus VŠR-X išjungimas nuo VŠR-X diferencinės apsaugos poveikio. Esant dubliuotiems apsaugų terminalams ir poveikiams, signalo pavadinimui taikomi 5 punkto reikalavimai.	VŠR-1 išjungimas nuo VŠR-1 Dif.
89.	VŠR-X išjungimas nuo VŠR-X TA	Valdomo šuntinio reaktoriaus VŠR-X išjungimas nuo VŠR-X technologinių apsaugų (TA) poveikio. Esant dubliuotiems apsaugų terminalams ir poveikiams, signalo pavadinimui taikomi 5 punkto reikalavimai.	VŠR-1 išjungimas nuo VŠR-1 TA
90.	VŠR-X aušinimo sistema	Valdomo šuntinio reaktoriaus VŠR-X aušinimo sistema. Esant dubliuotiems apsaugų terminalams ir poveikiams, signalo pavadinimui taikomi 5 punkto reikalavimai.	VŠR-1 aušinimo sistema
91.	VŠR-XXX JRĮ	Jungtuvo VŠR-XXX jungtuvo rezervavimo įrenginio (JRĮ) automatikos poveikis. Esant dubliuotiems apsaugų terminalams ir poveikiams, signalo pavadinimui taikomi 5 punkto reikalavimai.	VŠR-301 JRĮ

Eil.nr.	TS bendrinis pavadinimas	TS aprašymas	TS standartizuotas pavadinimas
92.	VŠR-XXX FNA	Jungtuvo VŠR-XXX fazių nepersijungimo apsaugos (FNA) automatikos poveikis. Esant dubliuotiems apsaugų terminalams ir poveikiams, signalo pavadinimui taikomi 5 punkto reikalavimai.	VŠR-301 FNA
93.	VŠR-XXX įjungimo grandinė	Jungtuvo VŠR-XXX įjungimo grandinė.	VŠR-301 įjungimo grandinė
94.	VŠR-XXX išjungimo grandinė (n)	Jungtuvo VŠR-XXX išjungimo grandinės I arba II. Išjungimo grandinės numeris rašomas romėnišku skaitmeniu.	VŠR-301 išjungimo grandinė II
95.	VŠR-XXX SF6 dujų slėgis	Jungtuvo VŠR-XXX SF6 dujų slėgio (Norma/Žemas) signalas. Vietoje SF6 dujų gali būti naudojamos ir kitos dujos, pavyzdžiui, N2/O2. Tokiu atveju signalo pavadinime nurodomas kitų dujų pavadinimas.	VŠR-301 SF6 dujų slėgis
96.	VŠR-XXX valdymas dėl SF6 dujų slėgio	Jungtuvo VŠR-XXX valdymo dėl SF6 dujų slėgio (Norma/Blokuotas) signalas. Vietoje SF6 dujų gali būti naudojamos ir kitos dujos, pavyzdžiui, N2/O2. Tokiu atveju signalo pavadinime nurodomas kitų dujų pavadinimas.	VŠR-301 valdymas dėl SF6 dujų slėgio
97.	VŠR-XXX pavara	Jungtuvo VŠR-XXX pavara.	VŠR-301 pavara
98.	T-X apsaugos veikiančios į T-XXX išjungimą (apibendrintas)	Galios transformatoriaus T-X apsaugų poveikis į šio transformatoriaus jungtuvo T-XXX išjungimą. Tai yra apibendrintas (nuo daugiau negu viena transformatoriaus apsauga poveikio) signalas. Jeigu galios transformatorius yra perdavimo tinklo nuosavybėje, tuomet rašomi atskiri poveikiai kaip tai yra pateikta autotransformatoriui ankstesniuose punktuose.	T-1 RAA poveikis į T-301 išjungimą (apibendrintas)
(99-105)	T-XXX (SIGNALAI)	Jungtuvo T-XXX signalai. Aprašomieji pavyzdžiai pateikti ankstesniuose punktuose. Signalų pavadinimų redakcija analogiška, tik rašomas jungtuvo T-XXX operatyvinis pavadinimas.	T-XXX (SIGNALAI)
(106-120)	TS-XXX (SIGNALAI)	Jungtuvo TS-XXX signalai. Aprašomuosius pavyzdžius galima rasti tarp ankstesnių punktų. Signalų pavadinimų redakcija analogiška, tik rašomas jungtuvo TS-XXX operatyvinis pavadinimas.	TS-XXX (SIGNALAI)
121.	Š-XXX ŠDA	Šynų sekcijos (sistemos) Š-XXX šynų diferencinė apsauga (ŠDA). Esant dubliuotiems apsaugų terminalams ir poveikiams, signalo pavadinimui taikomi 5 punkto reikalavimai.	Š-XXX ŠDA
122.	ST-XXX N2/O2 dujų slėgio pažemėjimas	Srovės transformatoriaus ST-TXXX apibendrintas N2/O2 dujų slėgio pažemėjimo (Norma/Suveikė) signalas. Signalas sudaromas apjungiant visų trijų fazių (fA, fB, fC) individualius signalus į vieną apibendrintą, kuris perduodamas į RAA terminalą. Vietoje N2/O2 dujų gali būti naudojamos ir kitos dujos, pavyzdžiui, SF6. Tokiu atveju signalo pavadinime nurodomas kitų dujų pavadinimas.	ST-301 N2/O2 dujų slėgio pažemėjimas
123.	ST-XXX N2/O2 dujų avarinis slėgis	Srovės transformatoriaus ST-TXXX apibendrintas N2/O2 dujų avarinio slėgio (Norma/Suveikė) signalas. Signalas sudaromas apjungiant visų trijų fazių (fA, fB, fC) individualius signalus į vieną apibendrintą, kuris perduodamas į RAA terminalą. Vietoje N2/O2 dujų gali būti naudojamos ir kitos dujos, pavyzdžiui, SF6. Tokiu atveju signalo pavadinime nurodomas kitų dujų pavadinimas.	ST-301 N2/O2 dujų avarinis slėgis
124.	ĮT-XXX N2/O2 dujų slėgio pažemėjimas	Įtampos transformatoriaus ĮT-XXX apibendrintas N2/O2 dujų slėgio pažemėjimo (Norma/Suveikė) signalas. Signalas sudaromas apjungiant visų trijų fazių (fA, fB, fC) individualius signalus į vieną apibendrintą, kuris perduodamas į RAA terminalą. Vietoje N2/O2 dujų gali būti naudojamos ir kitos dujos, pavyzdžiui, SF6. Tokiu atveju signalo pavadinime nurodomas kitų dujų pavadinimas.	ĮT-301 N2/O2 dujų slėgio pažemėjimas

Eil.nr.	TS bendrinis pavadinimas	TS aprašymas	TS standartizuotas pavadinimas
125.	ĮT-XXX N2/O2 dujų avarinis slėgis	Įtampos transformatoriaus ĮT-XXX apibendrintas N2/O2 dujų avarinio slėgio (Norma/Suveikė) signalas. Signalas sudaromas apjungiant visų trijų fazių (fA, fB, fC) individualius signalus į vieną apibendrintą, kuris perduodamas į RAA terminalą. Vietoje N2/O2 dujų gali būti naudojamos ir kitos dujos, pavyzdžiui, SF6. Tokiu atveju signalo pavadinime nurodomas kitų dujų pavadinimas.	ĮT-301 N2/O2 dujų avarinis slėgis
330_TP_E_SK (110 kV) Jungtuvų, skyriklių, įžemiklių padėtys			
234.	L-XXXXXX	Jungtuvo LX-XXX operatyvinis pavadinimas.	L-Neris
235.	L-XX-X	Skyriklio L-XX-X operatyvinis pavadinimas.	L-Nr-0
236.	L-XX-XX	Įžemiklio L-XX-XX operatyvinis pavadinimas.	L-Nr-ž
330_TP_E_SK (110 kV) RAA-TA komandų poveikiai			
237.	L-XXXXXX Dist. (n)	Linijos L-XXXXXX prijunginio distancinės apsaugos zonos nuo I iki n-osios. Zonos numeris rašomas romėnišku skaitmeniu.	L-Neris Dist. III
	L-XXXXXX (XXX) Dist. (n)	Linijos L-XXXXXX prijunginio (XXX) apsaugų terminalo distancinės apsaugos zonos nuo I iki n-osios. Toks signalo pavadinimas naudojamas tuo atveju, kai tam pačiam prijunginiui yra naudojami 2 vnt. apsaugų terminalų ir apsaugos yra dubliuotos. Apsaugų terminalo pavadinimui (XXX) priskiriamas šio terminalo scheminis numeris. Zonos numeris rašomas romėnišku skaitmeniu. Jeigu dubliuotuose apsaugų terminaluose yra skirtingos apsaugos (pvz. viename Dist. ir Ž, o kitame – MSA), tuomet reikia naudoti paprastesnį signalo pavadinimą t.y. be terminalo scheminio pavadinimo.	L-Neris (F02) Dist. III
238.	L-XXXXXX Dist. pagreit.	Linijos L-XXXXXX prijunginio distancinės apsaugos pagreitinimas (įjungiant jungtuvą). Esant dubliuotiems apsaugų terminalams ir poveikiams, signalo pavadinimui taikomi 249 punkto reikalavimai.	L-Neris Dist. pagreit.
239.	L-XXXXXX Dist. blokavimas	Linijos L-XXXXXX prijunginio distancinės apsaugos poveikio blokavimas. Esant dubliuotiems apsaugų terminalams ir poveikiams, signalo pavadinimui taikomi 249 punkto reikalavimai.	L-Neris Dist. blokavimas
		Linijos L-XXXXXX apsaugos (XXXXX) poveikio blokavimas. (XXXXX) – įrašomas apsaugos pavadinimas, redakcija pritaikoma iš šios aprašomosios lentelės pateikiamų pavyzdžių, o nesant pavyzdžio redakcija kiekvienu atveju derinama atskirai su LITGRID AB Sistemos valdymo centro atsakingu darbuotoju dėl signalų sąrašo.	L-Neris (XXXXX) blokavimas
240.	L-XXXXXX MSA (n)	Linijos L-XXXXXX prijunginio maksimalios srovės apsaugos laiptas nuo I iki n-ojo. Laipto numeris rašomas romėnišku skaitmeniu. Esant dubliuotiems apsaugų terminalams ir poveikiams, signalo pavadinimui taikomi 249 punkto reikalavimai.	L-Neris MSA II
241.	L-XXXXXX Ž (n)	Linijos L-XXXXXX prijunginio nulinės sekos srovės apsaugos laiptas nuo I iki n-ojo. Laipto numeris rašomas romėnišku skaitmeniu. Esant dubliuotiems apsaugų terminalams ir poveikiams, signalo pavadinimui taikomi 249 punkto reikalavimai.	L-Neris Ž III
242.	L-XXXXXX Ž pagreit.	Linijos L-XXXXXX prijunginio nulinės sekos srovės apsaugos pagreitinimas (įjungiant jungtuvą). Esant dubliuotiems apsaugų terminalams ir poveikiams, signalo pavadinimui taikomi 249 punkto reikalavimai.	L-Neris Ž pagreit.
243.	L-XXXXXX apsaugų pagreit.	Linijos L-XXXXXX prijunginio apsaugų pagreitinimas (įjungiant jungtuvą). Toks pavadinimas naudojamas tuomet, kai terminale nėra išskiriamas konkretus apsaugos tipas (Dist., Ž) ir, esant	L-Neris apsaugų pagreit.

Eil.nr.	TS bendrinis pavadinimas	TS aprašymas	TS standartizuotas pavadinimas
		pagreitinimui, naudojamas bendrinis „apsaugų“ pavadinimas. Esant dubliuotiems apsaugų terminalams ir poveikiams, signalo pavadinimui taikomi 249 punkto reikalavimai.	
244.	L-XXXXXX DLA	Linijos L-XXXXXX diferencinė apsauga. Esant dubliuotiems apsaugų terminalams ir poveikiams, signalo pavadinimui taikomi 249 punkto reikalavimai.	L-Neris DLA
245.	L-XXXXXX A	Linijos L-XXXXXX srovės atkirta (A). Esant dubliuotiems apsaugų terminalams ir poveikiams, signalo pavadinimui taikomi 249 punkto reikalavimai.	L-Neris A
246.	L-XXXXXX NA	Linijos L-XXXXXX nukrovimo automatika (NA). Esant dubliuotiems apsaugų terminalams ir poveikiams, signalo pavadinimui taikomi 249 punkto reikalavimai.	L-Neris NA
247.	L-XXXXXX DA	Linijos L-XXXXXX dalijimo automatika (DA). Esant dubliuotiems apsaugų terminalams ir poveikiams, signalo pavadinimui taikomi 249 punkto reikalavimai.	L-Neris DA
248.	L-XXXXXX (XXX) TPĮ gauta (n)k. `XXXXXXXXXX`	Linijos L-XXXXXX prijunginio telekomandų perdavimo įrenginio (TPĮ) poveikis, gavus komandą nuo 1-os iki n-osios. Signalo pavadinime įrašomas „XXXXXXXXXX“ - gautos komandos trumpas apibūdinimas.	1) L-Neris TPĮ gauta 1k. `Dist. pagreit.`
		Linijos L-XXXXXX prijunginio telekomandų perdavimo įrenginio (TPĮ) (XXX) komplekto poveikis, gavus komandą nuo 1-os iki n-osios. Signalo pavadinime TPĮ (XXX) komplekto scheminis pavadinimas rašomas tik tais atvejais, kuomet būtina išvengti signalų pavadinimų dubliavimo, kai yra 2 vnt. TPĮ komplektų. Signalo pavadinime `XXXXXXXXXX` - komandos apibūdinimas rašomas tik tais atveju, jeigu signalo pavadinimas kartu su komandos apibūdinimu neviršija 64 simbolių kiekio tame tarpe įskaičiuojant ir tarpus tarp simbolių. Taip pat būtina sąlyga prisilaikyti vienodo telekomandų įvardijimo principo t.y. jeigu jau rašomas telekomandos apibūdinimas, tuomet jis turi būti rašomas visoms gaunamoms/siunčiamoms telekomandoms, jeigu nerašomas – tai nerašomas taip pat visoms gaunamoms/siunčiamoms telekomandoms. Prioritetai telekomandų pavadinimų variantams: 1) pirmasis variantas; 2) antrasis variantas (kai ilgas komandos apibūdinimas ir neužtenka simbolių); 3) trečiasis variantas (mazginės skirstyklos, turinčios tranzitinių linijų, tarpsisteminių linijų, kuomet yra dubliuojami apsaugų komplektai).	2) L-Neris TPĮ gauta 1k. 3) L-Neris (LP2) TPĮ gauta 1k. `Dist. pagreit.`
		Linijos L-XXXXXX prijunginio telekomandų perdavimo įrenginio (TPĮ) poveikis, gavus komandą nuo A iki Z. Signalo pavadinime įrašomas `XXXXXXXXXX` - komandos trumpas apibūdinimas. Raidinis pavadinimas naudojamas tais atvejais, kuomet TPĮ konfigūravimas numatytas raidiniais, o ne skaitmeniniais telekomandų žymėjimais ir neįmanomas telekomandų žymėjimo konfigūravimas skaitmenimis. Esant galimybei rinktis skaitmeninį arba raidinį telekomandų žymėjimą, prioritetas teikiamas skaitmeniniam žymėjimui. Dėl telekomandos standartizuoto pavadinimo taikomi prieš tai pateikti reikalavimai.	1) L-Neris TPĮ gauta Ck. `Dist. pagreit.` 2) L-Neris TPĮ gauta Ck. 3) L-Neris (LP2) TPĮ gauta Ck. `Dist. pagreit.`
249.	L-XXXXXX (XXX) TPĮ išsiųsta (n)k. `XXXXXXXXXX`	Linijos L-XXXXXX prijunginio telekomandų perdavimo įrenginio (TPĮ) poveikis, išsiuntus komandą nuo 1-os iki n-osios. Signalo pavadinime įrašomas „XXXXXXXXXX“ - išsiųstos komandos trumpas apibūdinimas.	1) L-Neris TPĮ išsiųsta 1k. `Dist. pagreit.`
		Linijos L-XXXXXX prijunginio telekomandų perdavimo įrenginio (TPĮ) (XXX) komplekto poveikis, išsiuntus komandą nuo 1-os iki n-osios. Signalo pavadinime TPĮ (XXX) komplekto scheminis pavadinimas rašomas tik tais atvejais, kuomet būtina išvengti signalų pavadinimų	2) L-Neris TPĮ išsiųsta 1k. 3) L-Neris (LP2) TPĮ išsiųsta 1k. `Dist. pagreit.`

Eil.nr.	TS bendrinis pavadinimas	TS aprašymas	TS standartizuotas pavadinimas
		dubliavimo, kai yra 2 vnt. TPĮ komplektų. Signalo pavadinime `XXXXXXXXXX` - komandos apibūdinimas rašomas tik tais atveju, jeigu signalo pavadinimas kartu su komandos apibūdinimu neviršija 64 simbolių kiekio tame tarpe įskaičiuojant ir tarpus tarp simbolių. Taip pat būtina sąlyga prisilaikyti vienodo telekomandų įvardijimo principo t.y. jeigu jau rašomas telekomandos apibūdinimas, tuomet jis turi būti rašomas visoms gaunamoms/siunčiamoms telekomandoms, jeigu nerašomas – tai nerašomas taip pat visoms gaunamoms/siunčiamoms telekomandoms. Prioritetai telekomandų pavadinimų variantams: 1) pirmasis variantas; 2) antrasis variantas (kai ilgas komandos apibūdinimas ir neužtenka simbolių); 3) trečiasis variantas (mazginės skirstyklos, turinčios tranzitinių linijų, tarpsisteminių linijų, kuomet yra dubliuojami apsaugų komplektai).	
		Linijos L-XXXXXX prijunginio telekomandų perdavimo įrenginio (TPĮ) poveikis, išsiuntus komandą nuo A iki Z. Signalo pavadinime įrašomas `XXXXXXXXXX` - komandos trumpas apibūdinimas. Raidinis pavadinimas naudojamas tais atvejais, kuomet TPĮ konfigūravimas numatytas raidiniais, o ne skaitmeniniais telekomandų žymėjimais ir neįmanomas telekomandų žymėjimo konfigūravimas skaitmenimis. Esant galimybei rinktis skaitmeninį arba raidinį telekomandų žymėjimą, prioritetas teikiamas skaitmeniniam žymėjimui. Dėl telekomandos standartizuoto pavadinimo taikomi prieš tai pateikti reikalavimai.	1) L-Neris TPĮ išsiųsta Ck. `Dist. pagreit.` 2) L-Neris TPĮ siųstuvo išsiųsta Ck. 3) L-Neris (LP2) TPĮ išsiųsta Ck. `Dist. pagreit.`
250.	L-XXXXXX apsauga nuo perkrovos (į signalą I≥XXX A)	Linijos L-XXXXXX prijunginio apsauga nuo perkrovos. Skliausteliuose įvardijamas srovės dydis XXX amperais (A). Jeigu šios apsaugos poveikis yra dvejopas - ir į išjungimą ir į signalą, tuomet signalo pavadinimas tikslinamas skliausteliuose įrašant tekstą atitinkantį konkrečią situaciją - „į signalą“ arba „į išjungimą“. Esant dubliuotiems apsaugų terminalams ir poveikiams, signalo pavadinimui taikomi 249 punkto reikalavimai.	L-Neris apsauga nuo perkrovos (į signalą I≥450 A)
251.	L-XXXXXX apsauga nuo perkrovos (į išjungimą I≥XXX A)	Linijos L-XXXXXX prijunginio apsauga nuo perkrovos. Skliausteliuose įvardijamas srovės dydis XXX amperais (A). Jeigu šios apsaugos poveikis yra dvejopas - ir į išjungimą ir į signalą, tuomet signalo pavadinimas tikslinamas skliausteliuose įrašant tekstą atitinkantį konkrečią situaciją - „į signalą“ arba „į išjungimą“. Esant dubliuotiems apsaugų terminalams ir poveikiams, signalo pavadinimui taikomi 249 punkto reikalavimai.	L-Neris apsauga nuo perkrovos (į išjungimą I≥500 A)
252.	L-XXXXXX JRĮ	Jungtuvo L-XXXXXX jungtuvo rezervavimo įrenginio (JRĮ) automatikos poveikis. Esant dubliuotiems apsaugų terminalams ir poveikiams, signalo pavadinimui taikomi 249 punkto reikalavimai.	L-Neris JRĮ
253.	L-XXXXXX AKĮ	Jungtuvo L-XXXXXX jungtuvo automatinio kartotinio įjungimo (AKĮ) automatikos poveikis. Esant dubliuotiems apsaugų terminalams ir poveikiams, signalo pavadinimui taikomi 249 punkto reikalavimai.	L-Neris AKĮ
254.	L-XXXXXX įjungimo grandinė	Jungtuvo L-XXXXXX įjungimo grandinė.	L-Neris įjungimo grandinė
255.	L-XXXXXX išjungimo grandinė (n)	Jungtuvo L-XXXXXX išjungimo grandinės I arba II. Išjungimo grandinės numeris rašomas romėnišku skaitmeniu.	L-Neris išjungimo grandinė II
256.	L-XXXXXX SF6 dujų slėgis	Jungtuvo L-XXXXXX SF6 dujų slėgio (Norma/Žemas) signalas. Vietoje SF6 dujų gali būti naudojamos ir kitos dujos, pavyzdžiui, N2/O2. Tokiu atveju signalo pavadinime nurodomas kitų dujų pavadinimas.	L-Neris SF6 dujų slėgis

Eil.nr.	TS bendrinis pavadinimas	TS aprašymas	TS standartizuotas pavadinimas
257.	L-XXXXXX valdymas dėl SF6 dujų slėgio	Jungtuvo L-XXXXXX valdymo dėl SF6 dujų slėgio (Norma/Blokuotas) signalas. Vietoje SF6 dujų gali būti naudojamos ir kitos dujos, pavyzdžiui, N2/O2. Tokiu atveju signalo pavadinime nurodomas kitų dujų pavadinimas.	L-Neris valdymas dėl SF6 dujų slėgio
258.	L-XXXXXX pavara	Jungtuvo L-XXXXXX pavara.	L-Neris pavara
259.	AT-X (110) Dist. (n)	Autotransformatoriaus AT-X 110 kV dalies (110) distancinės apsaugos zonos nuo I iki n-osios. Zonos numeris rašomas romėnišku skaitmeniu. Esant dubliuotiems apsaugų terminalams ir poveikiams, signalo pavadinimui taikomi 249 punkto reikalavimai.	AT-1 (110) Dist. II
260.	AT-X (110) Ž (n)	Autotransformatoriaus AT-X 110 kV dalies (110) nulinės sekos srovės apsaugos (Ž) laiptas nuo I iki n-ojo. Laipto numeris rašomas romėnišku skaitmeniu. Esant dubliuotiems apsaugų terminalams ir poveikiams, signalo pavadinimui taikomi 249 punkto reikalavimai.	AT-1 (110) Ž II
261.	AT-X (110) MSA	Autotransformatoriaus AT-X 110 kV dalies (110) maksimalios srovės apsauga (MSA). Esant dubliuotiems apsaugų terminalams ir poveikiams, signalo pavadinimui taikomi 249 punkto reikalavimai.	AT-1 (110) MSA
262.	AT-XXX išjungimas nuo AT-X Dif.	Autotransformatoriaus įvadinio jungtuvo AT-XXX (110) išjungimas nuo autotransformatoriaus AT-X diferencinės apsaugos (Dif.) poveikio. Esant dubliuotiems apsaugų terminalams ir poveikiams, signalo pavadinimui taikomi 249 punkto reikalavimai.	AT-101 išjungimas nuo AT-1 Dif.
263.	AT-XXX išjungimas nuo AT-X TA	Autotransformatoriaus įvadinio jungtuvo AT-XXX (110) išjungimas nuo autotransformatoriaus AT-X technologinių apsaugų (TA) poveikio. Esant dubliuotiems apsaugų terminalams ir poveikiams, signalo pavadinimui taikomi 249 punkto reikalavimai.	AT-101 išjungimas nuo AT-1 TA
264.	AT-XXX išjungimas nuo AT-X rezervinių apsaugų	Autotransformatoriaus įvadinio jungtuvo AT-XXX (110) išjungimas nuo autotransformatoriaus AT-X rezervinių apsaugų (rez. RAA) poveikio. Esant dubliuotiems apsaugų terminalams ir poveikiams, signalo pavadinimui taikomi 249 punkto reikalavimai.	AT-101 išjungimas nuo AT-1 rez. RAA
265.	AT-XXX AKĮ draudimas nuo AT-X Dif.	Autotransformatoriaus įvadinio jungtuvo AT-XXX (110) automatinio kartotinio įjungimo (AKĮ) draudimas nuo autotransformatoriaus AT-X diferencinės apsaugos (Dif.) poveikio. Esant dubliuotiems apsaugų terminalams ir poveikiams, signalo pavadinimui taikomi 249 punkto reikalavimai.	AT-101 AKĮ draudimas nuo AT-1 Dif.
266.	AT-XXX AKĮ draudimas nuo AT-X TA	Autotransformatoriaus įvadinio jungtuvo AT-XXX (110) automatinio kartotinio įjungimo (AKĮ) draudimas nuo autotransformatoriaus AT-X technologinių apsaugų (TA) poveikio. Esant dubliuotiems apsaugų terminalams ir poveikiams, signalo pavadinimui taikomi 249 punkto reikalavimai.	AT-101 AKĮ draudimas nuo AT-1 TA
267.	AT-XXX AKĮ draudimas nuo AT-X rezervinių apsaugų	Autotransformatoriaus įvadinio jungtuvo AT-XXX (110) automatinio kartotinio įjungimo (AKĮ) draudimas nuo autotransformatoriaus AT-X rezervinių apsaugų (rez. RAA) poveikio. Esant dubliuotiems apsaugų terminalams ir poveikiams, signalo pavadinimui taikomi 249 punkto reikalavimai.	AT-101 AKĮ draudimas nuo AT-1 rez. RAA
(268-274)	AT-XXX (SIGNALAI)	Jungtuvo AT-XXX signalai. Aprašomieji pavyzdžiai pateikti ankstesniuose punktuose. Signalų pavadinimų redakcija analogiška, tik įrašomi prijunginio AT-XXX įrenginių operatyviniai pavadinimai.	AT-XXX (SIGNALAI)
275.	T-X apsaugos veikiančios į T-XXX išjungimą (apibendrintas)	Blokinio galios transformatoriaus T-X apsaugų poveikis į šio transformatoriaus jungtuvo T-XXX išjungimą. Tai yra apibendrintas (nuo daugiau negu viena transformatoriaus apsauga poveikio) signalas.	T-1 RAA poveikis į T-101 išjungimą

Eil.nr.	TS bendrinis pavadinimas	TS aprašymas	TS standartizuotas pavadinimas
(276-282)	T-XXX (SIGNALAI)	Jungtuvo T-XXX signalai. Aprašomieji pavyzdžiai pateikti ankstesniuose punktuose. Signalų pavadinimų redakcija analogiška, tik įrašomi prijunginio T-XXX įrenginių operatyviniai pavadinimai.	T-XXX (SIGNALAI)
283.	KB-XXX MSA (n)	Kondensatorių baterijos KB-XXX prijunginio maksimalios srovės apsaugos laiptas nuo I iki n-ojo. Laipto numeris rašomas romėnišku skaitmeniu. Esant dubliuotiems apsaugų terminalams ir poveikiams, signalo pavadinimui taikomi 249 punkto reikalavimai.	KB-101 MSA II
284.	KB-XXX apsauga nuo perkrovos (į signalą I≥XXX A)	Kondensatorių baterijos KB-XXX prijunginio apsauga nuo perkrovos. Skliausteliuose įvardijamas srovės dydis XXX amperais (A). Jeigu šios apsaugos poveikis yra dvejopas - ir į išjungimą ir į signalą, tuomet signalo pavadinimas tikslinamas skliausteliuose įrašant tekstą atitinkantį konkrečią situaciją – „į signalą“ arba „į išjungimą“. Esant dubliuotiems apsaugų terminalams ir poveikiams, signalo pavadinimui taikomi 249 punkto reikalavimai.	KB-XXX apsauga nuo perkrovos (į signalą I≥450 A)
285.	KB-XXX apsauga nuo perkrovos (į išjungimą I≥XXX A)	Kondensatorių baterijos KB-XXX prijunginio apsauga nuo perkrovos. Skliausteliuose įvardijamas srovės dydis XXX amperais (A). Jeigu šios apsaugos poveikis yra dvejopas - ir į išjungimą ir į signalą, tuomet signalo pavadinimas tikslinamas skliausteliuose įrašant tekstą atitinkantį konkrečią situaciją – „į signalą“ arba „į išjungimą“. Esant dubliuotiems apsaugų terminalams ir poveikiams, signalo pavadinimui taikomi 249 punkto reikalavimai.	KB-101 apsauga nuo perkrovos (į išjungimą I≥500 A)
286.	KB-XXX Imin	Kondensatorių baterijos KB-XXX prijunginio minimalios srovės (Imin) apsauga. Esant dubliuotiems apsaugų terminalams ir poveikiams, signalo pavadinimui taikomi 249 punkto reikalavimai.	KB-101 Imin
287.	KB-XXX I nebalanso RAA (į signalą)	Kondensatorių baterijos KB-XXX prijunginio srovių nebelanso relinės apsaugos ir automatikos (I nabalanso RAA) poveikis. Jeigu šios apsaugos poveikis yra dvejopas - ir į išjungimą ir į signalą, tuomet signalo pavadinimas tikslinamas skliausteliuose įrašant tekstą atitinkantį konkrečią situaciją – „į signalą“ arba „į išjungimą“. Esant dubliuotiems apsaugų terminalams ir poveikiams, signalo pavadinimui taikomi 249 punkto reikalavimai.	KB-101 I nebalanso RAA (į signalą)
288.	KB-XXX I nebalanso RAA (į išjungimą)	Kondensatorių baterijos KB-XXX prijunginio srovių nebelanso relinės apsaugos ir automatikos (I nabalanso RAA) poveikis. Jeigu šios apsaugos poveikis yra dvejopas - ir į išjungimą ir į signalą, tuomet signalo pavadinimas tikslinamas skliausteliuose įrašant tekstą atitinkantį konkrečią situaciją – „į signalą“ arba „į išjungimą“. Esant dubliuotiems apsaugų terminalams ir poveikiams, signalo pavadinimui taikomi 249 punkto reikalavimai.	KB-101 I nebalanso RAA (į išjungimą)
289.	KB-XXX Ž (n)	Kondensatorių baterijos KB-XXX prijunginio nulinės sekos srovės apsaugos (Ž) laiptas nuo I iki n-ojo. Laipto numeris rašomas romėnišku skaitmeniu. Esant dubliuotiems apsaugų terminalams ir poveikiams, signalo pavadinimui taikomi 249 punkto reikalavimai.	KB-101 Ž II
290.	KB-XXX išjungimas dėl (330) U (U≥XXX kV)	Kondensatorių baterijos prijunginio KB-XXX jungtuvo išjungimas dėl 330 kV dalies (330) įtampos padidėjimo. Skliausteliuose įrašomas įtampos dydis (kV). Esant dubliuotiems apsaugų terminalams ir poveikiams, signalo pavadinimui taikomi 249 punkto reikalavimai.	KB-101 išjungimas dėl (330) U (U≥362 kV)
291.	KB-XXX išjungimas dėl (110) U (U≥XXX kV)	Kondensatorių baterijos prijunginio KB-XXX jungtuvo išjungimas dėl 110 kV dalies (110) įtampos padidėjimo. Skliausteliuose įrašomas įtampos dydis (kV). Esant dubliuotiems apsaugų terminalams ir poveikiams, signalo pavadinimui taikomi 249 punkto reikalavimai.	KB-101 išjungimas dėl (110) U (U≥123 kV)

Eil.nr.	TS bendrinis pavadinimas	TS aprašymas	TS standartizuotas pavadinimas
292.	KB-XXX įjungimas dėl (110) U (U≤XXX kV)	Kondensatorių baterijos prijunginio KB-XXX jungtuvo įjungimas dėl 110 kV dalies (110) įtampos pažemėjimo. Skliausteliuose įrašomas įtampos dydis (kV). Esant dubliuotiems apsaugų terminalams ir poveikiams, signalo pavadinimui taikomi 249 punkto reikalavimai.	KB-101 įjungimas dėl (110) U (U≤108 kV)
293.	KB-XXX automatikos blokavimas dėl KB-XXX RAA	Kondensatorių baterijos prijunginio KB-XXX automatikos blokavimas dėl kondensatorių baterijos prijunginio KB-XXX RAA poveikio. Esant dubliuotiems apsaugų terminalams ir poveikiams, signalo pavadinimui taikomi 249 punkto reikalavimai.	KB-101 automatikos blokavimas dėl KB-101 RAA
(294-299)	KB-XXX (SIGNALAI)	Prijunginio KB-XXX ir šio prijunginio jungtuvo KB-XXX signalai. Aprašomieji pavyzdžiai pateikti ankstesniuose punktuose. Signalų pavadinimų redakcija analogiška, tik įrašomi prijunginio KB-XXX įrenginių operatyviniai pavadinimai.	KB-XXX (SIGNALAI)
300.	TS-XXX išjungimas nuo AT-X (110) rezervinių apsaugų	Tarpsekcijinio prijunginio jungtuvo TS-XXX išjungimas nuo autotransformatoriaus AT-X 110 kV dalies (110) rezervinių apsaugų poveikio. Esant dubliuotiems apsaugų terminalams ir poveikiams, signalo pavadinimui taikomi 249 punkto reikalavimai.	TS-100 išjungimas nuo AT-1 (110) rezervinių RAA
301.	TS-XXX išjungimas nuo AT-X (330) I2	Tarpsekcijinio prijunginio jungtuvo TS-XXX išjungimas nuo autotransformatoriaus AT-X 330 kV dalies (330) atvirkštinės sekos srovės (I2) apsaugos poveikio. Esant dubliuotiems apsaugų terminalams ir poveikiams, signalo pavadinimui taikomi 249 punkto reikalavimai.	TS-100 išjungimas nuo AT-1 (330) I2
(302-308)	TS-XXX (SIGNALAI)	Prijunginio TS-XXX ir šio prijunginio jungtuvo TS-XXX signalai. Aprašomieji pavyzdžiai pateikti ankstesniuose punktuose. Signalų pavadinimų redakcija analogiška, tik įrašomi prijunginio TS-XXX įrenginių operatyviniai pavadinimai.	TS-XXX (SIGNALAI)
309.	ŠX-XXX Dist. (n)	Šynų ŠX-XXX distancinės apsaugos zonos nuo I iki n-osios. Zonos numeris rašomas romėnišku skaitmeniu. Esant dubliuotiems apsaugų terminalams ir poveikiams, signalo pavadinimui taikomi 249 punkto reikalavimai.	Š1-110 Dist. II
310.	ŠX-XXX Dist. pagreit.	Šynų ŠX-XXX distancinės apsaugos pagreitinimas. Esant dubliuotiems apsaugų terminalams ir poveikiams, signalo pavadinimui taikomi 249 punkto reikalavimai.	Š1-110 Dist. pagreit.
311.	ŠX-XXX Dist. blokavimas	Šynų ŠX-XXX distancinės apsaugos poveikio blokavimas. Esant dubliuotiems apsaugų terminalams ir poveikiams, signalo pavadinimui taikomi 249 punkto reikalavimai.	Š1-110 Dist. blokavimas
		Šynų ŠX-XXX apsaugos (XXXXX) poveikio blokavimas. (XXXXX) – įrašomas apsaugos pavadinimas, redakcija pritaikoma iš šios aprašomosios lentelės pateikiamų pavyzdžių, o nesant pavyzdžio redakcija kiekvienu atveju derinama atskirai su LITGRID AB Sistemos valdymo centro atsakingu darbuotoju dėl signalų sąrašo.	ŠX-XXX (XXXXX) blokavimas
312.	ŠX-XXX Ž (n)	Šynų ŠX-XXX nulinės sekos srovės apsaugos (Ž) laiptai nuo I iki n-ojo. Laipto numeris rašomas romėnišku skaitmeniu. Esant dubliuotiems apsaugų terminalams ir poveikiams, signalo pavadinimui taikomi 249 punkto reikalavimai.	Š1-110 Ž II
313.	ŠX-XXX Ž pagreit.	Šynų ŠX-XXX nulinės sekos srovės apsaugos (Ž) pagreitinimas. Esant dubliuotiems apsaugų terminalams ir poveikiams, signalo pavadinimui taikomi 249 punkto reikalavimai.	Š1-110 Ž pagreit.
314.	ŠX-XXX ŠDA	Šynų sekcijos (sistemos) ŠX-XXX šynų diferencinė apsauga (ŠDA). Esant dubliuotiems apsaugų terminalams ir poveikiams, signalo pavadinimui taikomi 249 punkto reikalavimai.	Š1-110 ŠDA
315.	ŠX-XXX ŠDA pagreit.	Šynų sekcijos (sistemos) ŠX-XXX šynų diferencinės apsaugos (ŠDA) pagreitinimas. Esant dubliuotiems apsaugų terminalams ir poveikiams, signalo pavadinimui taikomi 249 punkto reikalavimai.	Š1-110 ŠDA pagreit.

Eil.nr.	TS bendrinis pavadinimas	TS aprašymas	TS standartizuotas pavadinimas
316.	ŠX-XXX apsaugų pagreit.	Šynų ŠX-XXX apsaugų pagreitinimas. Toks pavadinimas naudojamas tuomet, kai terminale nėra išskiriamas konkretus apsaugos tipas (Dist., Ž) ir, esant pagreitinimui, naudojamas bendrinis „apsaugų“ pavadinimas. Esant dubliuotiems apsaugų terminalams ir poveikiams, signalo pavadinimui taikomi 249 punkto reikalavimai.	Š1-110 apsaugų pagreit.
317.	ŠX-XXX SUM	Šynų sekcijos (sistemos) ŠX-XXX suminė apsauga (SUM). Esant dubliuotiems apsaugų terminalams ir poveikiams, signalo pavadinimui taikomi 249 punkto reikalavimai.	Š1-110 SUM
318.	T-X apsaugos veikiančios į T-XXX išjungimą (apibendrintas)	Galios transformatoriaus T-X apsaugų poveikis į šio transformatoriaus jungtuvo T-XXX išjungimą. Tai yra apibendrintas (nuo daugiau negu viena transformatoriaus apsauga poveikio) signalas. Jeigu galios transformatorius yra perdavimo tinklo nuosavybėje, tuomet rašomi atskiri poveikiai kaip tai yra pateikta autotransformatoriui ankstesniuose punktuose.	T-1 RAA poveikis į T-101 išjungimą
(319-325)	T-XXX (SIGNALAI)	Prijunginio T-XXX ir šio prijunginio jungtuvo TS-XXX signalai. Aprašomieji pavyzdžiai pateikti ankstesniuose punktuose. Signalų pavadinimų redakcija analogiška, tik įrašomi prijunginio T-XXX įrenginių operatyviniai pavadinimai.	T-XXX (SIGNALAI)
326.	ST-XXX N2/O2 dujų slėgio pažemėjimas	Srovės transformatoriaus ST-TXXX apibendrintas N2/O2 dujų slėgio pažemėjimo (Norma/Suveikė) signalas. Signalas sudaromas apjungiant visų trijų fazių (fA, fB, fC) individualius signalus į vieną apibendrintą, kuris perduodamas į RAA terminalą. Vietoje N2/O2 dujų gali būti naudojamos ir kitos dujos, pavyzdžiui, SF6. Tokiu atveju signalo pavadinime nurodomas kitų dujų pavadinimas.	ST-T101 N2/O2 dujų slėgio pažemėjimas
327.	ST-XXX N2/O2 dujų avarinis slėgis	Srovės transformatoriaus ST-TXXX apibendrintas N2/O2 dujų avarinio slėgio (Norma/Suveikė) signalas. Signalas sudaromas apjungiant visų trijų fazių (fA, fB, fC) individualius signalus į vieną apibendrintą, kuris perduodamas į RAA terminalą. Vietoje N2/O2 dujų gali būti naudojamos ir kitos dujos, pavyzdžiui, SF6. Tokiu atveju signalo pavadinime nurodomas kitų dujų pavadinimas.	ST-T101 N2/O2 dujų avarinis slėgis
328.	ĮT-XXX N2/O2 dujų slėgio pažemėjimas	Įtampos transformatoriaus ĮT-XXX apibendrintas N2/O2 dujų slėgio pažemėjimo (Norma/Suveikė) signalas. Signalas sudaromas apjungiant visų trijų fazių (fA, fB, fC) individualius signalus į vieną apibendrintą, kuris perduodamas į RAA terminalą. Vietoje N2/O2 dujų gali būti naudojamos ir kitos dujos, pavyzdžiui, SF6. Tokiu atveju signalo pavadinime nurodomas kitų dujų pavadinimas	ĮT-101 N2/O2 dujų slėgio pažemėjimas
329.	ĮT-XXX N2/O2 dujų avarinis slėgis	Įtampos transformatoriaus ĮT-XXX apibendrintas N2/O2 dujų avarinio slėgio (Norma/Suveikė) signalas. Signalas sudaromas apjungiant visų trijų fazių (fA, fB, fC) individualius signalus į vieną apibendrintą, kuris perduodamas į RAA terminalą. Vietoje N2/O2 dujų gali būti naudojamos ir kitos dujos, pavyzdžiui, SF6. Tokiu atveju signalo pavadinime nurodomas kitų dujų pavadinimas	ĮT-101 N2/O2 dujų avarinis slėgis
330.	ST/ĮT-XXX N2/O2 dujų slėgio pažemėjimas	Kombinuoto srovės-įtampos transformatoriaus ST/ĮT-TXXX apibendrintas N2/O2 dujų slėgio pažemėjimo (Norma/Suveikė) signalas. Signalas sudaromas apjungiant visų trijų fazių (fA, fB, fC) individualius signalus į vieną apibendrintą, kuris perduodamas į RAA terminalą. Vietoje N2/O2 dujų gali būti naudojamos ir kitos dujos, pavyzdžiui, SF6. Tokiu atveju signalo pavadinime nurodomas kitų dujų pavadinimas.	ST/ĮT-T101 N2/O2 dujų slėgio pažemėjimas
331.	ST/ĮT-XXX N2/O2 dujų avarinis slėgis	Kombinuoto srovės-įtampos transformatoriaus ST/ĮT-TXXX apibendrintas N2/O2 dujų avarinio slėgio (Norma/Suveikė) signalas. Signalas sudaromas apjungiant visų trijų fazių (fA, fB, fC)	ST/ĮT-T101 N2/O2 dujų avarinis slėgis

Eil.nr.	TS bendrinis pavadinimas	TS aprašymas	TS standartizuotas pavadinimas
		individualius signalus į vieną apibendrintą, kuris perduodamas į RAA terminalą. Vietoje N2/O2 dujų gali būti naudojamos ir kitos dujos, pavyzdžiui, SF6. Tokiu atveju signalo pavadinime nurodomas kitų dujų pavadinimas.	
330_TP_E_SK (10 kV) Jungtuvų, skyriklių, įžemiklių, vežimėlių padėtys			
468.	L-XXX	Jungtuvo L-XXX operatyvinis pavadinimas.	L-MS3
469.	L-XX-X	Skyriklio L-XXX-X operatyvinis pavadinimas.	L-MS3-0
470.	L-XX-Xx	Įžemiklio L-XXX-Xx operatyvinis pavadinimas.	L-MS3-ž
471.	L-XXXXXX vežimėlis	Jungtuvo L-XXX vežimėlio operatyvinis pavadinimas.	L-MS3 vež.
330_TP_E_SK (10 kV) RAA poveikiai			
472.	AT-XX MSA	Autotransformatoriaus prijunginio įvadinio jungtuvo AT-XX maksimalios srovės apsauga (MSA). Esant dubliuotiems apsaugų terminalams ir poveikiams, signalo pavadinimui taikomi 249 punkto reikalavimai.	AT-11 MSA
473.	AT-XX Umin	Autotransformatoriaus prijunginio įvadinio jungtuvo AT-XX minimalios įtampos (Umin) apsauga. Esant dubliuotiems apsaugų terminalams ir poveikiams, signalo pavadinimui taikomi 249 punkto reikalavimai.	AT-11 Umin
474.	AT-XX lanko apsauga	Autotransformatoriaus prijunginio įvadinio jungtuvo AT-XX narvelio lanko apsauga. Esant dubliuotiems apsaugų terminalams ir poveikiams, signalo pavadinimui taikomi 249 punkto reikalavimai.	AT-11 lanko apsauga
475.	AT-XX prijunginio kabelyje U	Autotransformatoriaus įvado prijunginio AT-XX kabelyje yra įtampa (U). Esant dubliuotiems apsaugų terminalams ir poveikiams, signalo pavadinimui taikomi 249 punkto reikalavimai.	AT-11 prijunginio kabelyje U
476.	AT-XX išjungimas nuo AT-X apsaugų	Autotransformatoriaus prijunginio įvadinio jungtuvo AT-XX išjungimas nuo autotransformatoriaus AT-X apsaugų poveikio. Esant dubliuotiems apsaugų terminalams ir poveikiams, signalo pavadinimui taikomi 249 punkto reikalavimai.	AT-11 išjungimas nuo AT-1 RAA
477.	ŠX-XX įžemėjimo signalizacija	Šynų sekcijos ŠX-XX įžemėjimo signalizacijos poveikis. Esant dubliuotiems apsaugų terminalams ir poveikiams, signalo pavadinimui taikomi 249 punkto reikalavimai.	Š1-10 įžemėjimo signalizacija
478.	ĮT-XX saugiklis	Įtampos transformatoriaus ĮT-XX saugiklis. Esant dubliuotiems apsaugų terminalams ir poveikiams, signalo pavadinimui taikomi 249 punkto reikalavimai.	ĮT-11 saugiklis
479.	Š-XXX (330) DJ ir AT-X (110) įvadinių DJ išjungimas nuo AT-XX JRĮ	Šynų sekcijos Š-XXX 330 kV dalies (330) jungtuvų, per kuriuos maitinamas autotransformatoriaus AT-X 330 kV įvadas, dujinių jungtuvų ir autotransformatoriaus AT-X 110 kV dalies (110) įvadinių dujinių jungtuvų (DJ) išjungimas nuo autotransformatoriaus AT-X 10 kV įvadinio jungtuvo AT-XX jungtuvo rezervavimo įrenginio (JRĮ) automatikos poveikio. Esant dubliuotiems apsaugų terminalams ir poveikiams, signalo pavadinimui taikomi 249 punkto reikalavimai.	Š-301 (330) DJ ir AT-1 (110) įvadinių DJ išjungimas nuo AT-11 JRĮ
480.	AT-XX JRĮ	Autotransformatoriaus prijunginio įvadinio jungtuvo AT-XX jungtuvo rezervavimo įrenginio (JRĮ) automatika. Esant dubliuotiems apsaugų terminalams ir poveikiams, signalo pavadinimui taikomi 249 punkto reikalavimai.	AT-11 JRĮ
481.	AT-XX įjungimo grandinė	Jungtuvo AT-XX įjungimo grandinė.	AT-11 įjungimo grandinė
482.	AT-XX išjungimo grandinė	Jungtuvo AT-XX išjungimo grandinė.	AT-11 išjungimo grandinė
483.	AT-XX pavara	Jungtuvo AT-XX pavara.	AT-11 pavara

Eil.nr.	TS bendrinis pavadinimas	TS aprašymas	TS standartizuotas pavadinimas
484.	ŠRE-X automatika blokuota dėl (XXXXXX) RAA	Šuntinio reaktoriaus ŠRE-X automatika blokuota dėl apsaugos (XXXXX) poveikio. (XXXXX) - įrašomas apsaugos pavadinimas, redakcija pritaikoma iš šios aprašomosios lentelės pateikiamų pavyzdžių, o nesant pavyzdžio redakcija kiekvienu atveju derinama atskirai su LITGRID AB Sistemos valdymo centro atsakingu darbuotoju dėl signalų sąrašo.	ŠRE-1 automatika blokuota dėl ŠRE-1 MSA
485.	ŠRE-XX MSA	Šuntinio reaktoriaus prijunginio ŠRE-XX maksimalios srovės apsauga. Esant dubliuotiems apsaugų terminalams ir poveikiams, signalo pavadinimui taikomi 249 punkto reikalavimai.	ŠRE-11 MSA
486.	ŠRE-XX A	Šuntinio reaktoriaus prijunginio ŠRE-XX srovės atkirta (A). Esant dubliuotiems apsaugų terminalams ir poveikiams, signalo pavadinimui taikomi 249 punkto reikalavimai.	ŠRE-11 A
487.	ŠRE-XX I2	Šuntinio reaktoriaus prijunginio ŠRE-XX atvirkštinės sekos srovės (I2) apsauga. Esant dubliuotiems apsaugų terminalams ir poveikiams, signalo pavadinimui taikomi 249 punkto reikalavimai.	ŠRE-11 I2
488.	ŠRE-XX įjungimas dėl (330) U (U≥XXX kV)	Šuntinio reaktoriaus prijunginio jungtuvo ŠRE-XX įjungimas dėl 330 kV dalies (330) įtampos (U) padidėjimo, kuomet įtampa yra didesnė arba lygi nurodomai įtampai skliausteliuose (U≥XXX kV). Esant dubliuotiems apsaugų terminalams ir poveikiams, signalo pavadinimui taikomi 249 punkto reikalavimai.	ŠRE-11 įjungimas dėl (330) U (U≥362 kV)
489.	ŠRE-XX išjungimas dėl (330) U (U≤XXX kV)	Šuntinio reaktoriaus prijunginio jungtuvo ŠRE-XX išjungimas dėl 330 kV dalies (330) įtampos (U) pažemėjimo, kuomet įtampa yra mažesnė arba lygi nurodomai įtampai skliausteliuose (U≤XXX kV). Esant dubliuotiems apsaugų terminalams ir poveikiams, signalo pavadinimui taikomi 249 punkto reikalavimai.	ŠRE-11 išjungimas dėl (330) U (U≤350 kV)
490.	ŠRE-XX išjungimas dėl (110) U (U≤XXX kV)	Šuntinio reaktoriaus prijunginio jungtuvo ŠRE-XX išjungimas dėl 110 kV dalies (110) įtampos (U) pažemėjimo, kuomet įtampa yra mažesnė arba lygi nurodomai įtampai skliausteliuose (U≤XXX kV). Esant dubliuotiems apsaugų terminalams ir poveikiams, signalo pavadinimui taikomi 249 punkto reikalavimai.	ŠRE-11 išjungimas dėl (110) U (U≤110 kV)
491.	ŠRE-XX valdymo blokavimas	Šuntinio reaktoriaus prijunginio jungtuvo ŠRE-XX valdymo blokavimas. Esant dubliuotiems apsaugų terminalams ir poveikiams, signalo pavadinimui taikomi 249 punkto reikalavimai.	ŠRE-11 valdymo blokavimas
492.	ŠRE-XX išjungimas dėl ŠRE-XX RAA terminalo gedimo	Šuntinio reaktoriaus jungtuvo ŠRE-XX išjungimas dėl ŠRE-XX RAA terminalo (XXX) gedimo. Esant dubliuotiems apsaugų terminalams ir poveikiams, signalo pavadinimui taikomi 249 punkto reikalavimai.	ŠRE-11 išjungimas dėl ŠRE-11 RAA terminalo (F01) gedimo
493.	ŠRE-XX lanko apsauga	Šuntinio reaktoriaus jungtuvo ŠRE-XX narvelio lanko apsauga. Esant dubliuotiems apsaugų terminalams ir poveikiams, signalo pavadinimui taikomi 249 punkto reikalavimai.	ŠRE-11 lanko apsauga
494.	ŠRE-XX prijunginio kabelyje U	Šuntinio reaktoriaus prijunginio ŠRE-XX kabelyje yra įtampa (U). Esant dubliuotiems apsaugų terminalams ir poveikiams, signalo pavadinimui taikomi 249 punkto reikalavimai.	ŠRE-11 prijunginio kabelyje U
495.	ŠRE-XX JRĮ	Šuntinio reaktoriaus prijunginio jungtuvo ŠRE-XX jungtuvo rezervavimo įrenginio (JRĮ) automatika. Esant dubliuotiems apsaugų terminalams ir poveikiams, signalo pavadinimui taikomi 249 punkto reikalavimai.	ŠRE-11 JRĮ
496.	ŠRE-XX įjungimo grandinė	Jungtuvo ŠRE-XX įjungimo grandinė.	ŠRE-11 įjungimo grandinė
497.	ŠRE-XX išjungimo grandinė	Jungtuvo ŠRE-XX išjungimo grandinė.	ŠRE-11 išjungimo grandinė
498.	ŠRE-XX pavara	Jungtuvo ŠRE-XX pavara.	ŠRE-11 pavara

Eil.nr.	TS bendrinis pavadinimas	TS aprašymas	TS standartizuotas pavadinimas
(499-506)	SRT-XX (SIGNALAI)	Prijunginio SRT-XX ir šio prijunginio jungtuvo SRT-XX signalai. Aprašomieji pavyzdžiai pateikti ankstesniuose punktuose. Signalų pavadinimų redakcija analogiška, tik įrašomi prijunginio SRT-XX įrenginio operatyvinis pavadinimas.	SRT-XX (SIGNALAI)
507.	RT-X Dif.	Reguliuojančio transformatoriaus RT-X diferencinė apsauga. Esant dubliuotiems apsaugų terminalams ir poveikiams, signalo pavadinimui taikomi 249 punkto reikalavimai.	RT-1 Dif.
508.	RT-X Dj (į išjungimą)	Reguliuojančio transformatoriaus RT-X dujinė apsauga (Dj). Jeigu šios apsaugos poveikis yra dvejopas - ir į išjungimą ir į signalą, tuomet signalo pavadinimas tikslinamas skliausteliuose įrašant tekstą atitinkantį konkrečią situaciją – „į signalą“ arba „į išjungimą“. Esant dubliuotiems apsaugų terminalams ir poveikiams, signalo pavadinimui taikomi 249 punkto reikalavimai.	RT-1 Dj (į išjungimą)
509.	RT-X Dj (į signalą)	Reguliuojančio transformatoriaus RT-X dujinė apsauga (Dj). Jeigu šios apsaugos poveikis yra dvejopas - ir į išjungimą ir į signalą, tuomet signalo pavadinimas tikslinamas skliausteliuose įrašant tekstą atitinkantį konkrečią situaciją – „į signalą“ arba „į išjungimą“. Esant dubliuotiems apsaugų terminalams ir poveikiams, signalo pavadinimui taikomi 249 punkto reikalavimai.	RT-1 Dj (į signalą)
510.	RT-X ĮR atšakų perjungiklio Dj (į išjungimą)	Reguliuojančio transformatoriaus RT-X įtampos reguliatoriaus dujinė apsauga (Dj) į išjungimą. Papildomai signalo pavadinime įrašomas tekstas „į išjungimą“. Esant dubliuotiems apsaugų terminalams ir poveikiams, signalo pavadinimui taikomi 249 punkto reikalavimai.	RT-1 ĮR Dj (į išjungimą)
511.	RT-X ĮR atšakų perjungiklio Dj (į signalą)	Reguliuojančio transformatoriaus RT-X įtampos reguliatoriaus dujinė apsauga (Dj) į signalą. Papildomai signalo pavadinime įrašomas tekstas „į signalą“. Esant dubliuotiems apsaugų terminalams ir poveikiams, signalo pavadinimui taikomi 249 punkto reikalavimai.	RT-1 ĮR Dj (į signalą)
512.	RT-X ĮR TA	Reguliuojančio transformatoriaus RT-X įtampos reguliatoriaus (ĮR) technologinių apsaugų (TA) poveikis. Esant dubliuotiems apsaugų terminalams ir poveikiams, signalo pavadinimui taikomi 249 punkto reikalavimai.	RT-1 ĮR TA
513.	RT-X žemas alyvos lygis	Reguliuojančio transformatoriaus RT-X bake pasiektas žemas alyvos lygis. Esant dubliuotiems apsaugų terminalams ir poveikiams, signalo pavadinimui taikomi 249 punkto reikalavimai.	RT-1 žemas alyvos lygis
514.	RT-X aukšta alyvos T (T≥XXX C)	Reguliuojančio transformatoriaus RT-X apsauga nuo temperatūros (T) padidėjimo alyvoje. Skliausteliuose įvardijamas T dydis XXX laipsniais pagal Celsijaus skalę (C). Jeigu šios apsaugos poveikis yra tik į signalą t.y. nėra poveikio į jungtuvo išjungimą, papildomai signalo pavadinime įrašomas tekstas „į signalą“. Esant dubliuotiems apsaugų terminalams ir poveikiams, signalo pavadinimui taikomi 249 punkto reikalavimai.	RT-1 aukšta alyvos T (T≥90 C) RT-1 aukšta alyvos T (į signalą, T≥90 C)
515.	RT-X ĮR atšakų perjungiklis pasiekė apatinę ribą	Reguliuojančio transformatoriaus RT-X įtampos reguliatoriaus (ĮR) atšakų perjungiklis pasiekė apatinę ribą. Esant dubliuotiems apsaugų terminalams ir poveikiams, signalo pavadinimui taikomi 249 punkto reikalavimai.	RT-1 ĮR atšakų perjungiklis pasiekė apatinę ribą
516.	RT-X ĮR atšakų perjungiklis pasiekė viršutinę ribą	Reguliuojančio transformatoriaus RT-X įtampos reguliatoriaus (ĮR) atšakų perjungiklis pasiekė viršutinę ribą. Esant dubliuotiems apsaugų terminalams ir poveikiams, signalo pavadinimui taikomi 249 punkto reikalavimai.	RT-1 ĮR atšakų perjungiklis pasiekė viršutinę ribą
517.	RT-X ĮR blokuotas nuo Imax (I≥XXX A)	Reguliuojančio transformatoriaus RT-X įtampos reguliatoriaus (ĮR) atšakų perjungiklis blokuotas darbinei srovei pasiekus nustatytą maksimalią ribą (Imax), skliausteliuose įrašomas	RT-1 ĮR blokuotas nuo Imax (I≥500 A)

Eil.nr.	TS bendrinis pavadinimas	TS aprašymas	TS standartizuotas pavadinimas
		šios srovės dydis A. Esant dubliuotiems apsaugų terminalams ir poveikiams, signalo pavadinimui taikomi 249 punkto reikalavimai.	
518.	RT-X ĮR blokuotas išjungus RT-XX RAA	Reguliuojančio transformatoriaus RT-X įtampos reguliatoriaus (ĮR) atšakų perjungiklis blokuotas išjungus reguliuojančio transformatoriaus jungtuvo RT-XX apsaugas (RAA). Esant dubliuotiems apsaugų terminalams ir poveikiams, signalo pavadinimui taikomi 249 punkto reikalavimai.	RT-1 ĮR blokuotas išjungus RT-11 RAA
519.	RT-XX MSA	Reguliuojančio transformatoriaus prijunginio jungtuvo RT-XX prijunginio maksimalios srovės apsauga. Esant dubliuotiems apsaugų terminalams ir poveikiams, signalo pavadinimui taikomi 249 punkto reikalavimai.	RT-11 MSA
520.	RT-XX MSA pagreit.	Reguliuojančio transformatoriaus prijunginio RT-XX jungtuvo maksimalios srovės apsaugos (MSA) pagreitinimas (įjungiant jungtuvą). Esant dubliuotiems apsaugų terminalams ir poveikiams, signalo pavadinimui taikomi 249 punkto reikalavimai.	RT-11 MSA pagreit.
521.	RT-XX apsaugų pagreit.	Reguliuojančio transformatoriaus prijunginio RT-XX jungtuvo apsaugų pagreitinimas (įjungiant jungtuvą). Toks pavadinimas naudojamas tuomet, kai terminale nėra išskiriamas konkretus apsaugos tipas (MSA, A) ir, esant pagreitinimui, naudojamas bendrinis „apsaugų“ pavadinimas. Esant dubliuotiems apsaugų terminalams ir poveikiams, signalo pavadinimui taikomi 249 punkto reikalavimai.	RT-11 apsaugų pagreit.
522.	RT-XX A	Reguliuojančio transformatoriaus prijunginio RT-XX srovės atkirta (A). Esant dubliuotiems apsaugų terminalams ir poveikiams, signalo pavadinimui taikomi 249 punkto reikalavimai.	RT-11 A
523.	RT-XX lanko apsauga	Reguliuojančio transformatoriaus prijunginio RT-XX narvelio lanko apsauga. Esant dubliuotiems apsaugų terminalams ir poveikiams, signalo pavadinimui taikomi 249 punkto reikalavimai.	RT-11 lanko apsauga
524.	RT-XX prijunginio kabelyje U	Reguliuojančio transformatoriaus prijunginio RT-XX kabelyje yra įtampa (U). Esant dubliuotiems apsaugų terminalams ir poveikiams, signalo pavadinimui taikomi 249 punkto reikalavimai.	RT-11 prijunginio kabelyje U
525.	RT-XX Umin	Reguliuojančio transformatoriaus prijunginio RT-XX minimalios įtampos apsauga (Umin). Esant dubliuotiems apsaugų terminalams ir poveikiams, signalo pavadinimui taikomi 249 punkto reikalavimai.	RT-11 Umin
526.	RT-XX išjungimas nuo RT-X Dj	Reguliuojančio transformatoriaus prijunginio jungtuvo RT-XX išjungimas nuo reguliuojančio transformatoriaus RT-X dujinės apsaugos (Dj) poveikio. Esant dubliuotiems apsaugų terminalams ir poveikiams, signalo pavadinimui taikomi 249 punkto reikalavimai.	RT-11 išjungimas nuo RT-1 Dj
527.	RT-XX įjungimo blokavimas dėl sinchronizmo kontrolės	Reguliuojančio transformatoriaus prijunginio jungtuvo RT-XX įjungimo blokavimas dėl sinchronizmo kontrolės. Esant dubliuotiems apsaugų terminalams ir poveikiams, signalo pavadinimui taikomi 249 punkto reikalavimai.	RT-11 įjungimo blokavimas dėl sinchronizmo kontrolės
528.	RT-XX išjungimas nuo RT-X Dif.	Reguliuojančio transformatoriaus prijunginio jungtuvo RT-XX išjungimas nuo reguliuojančio transformatoriaus RT-X diferencinės apsaugos (Dif.) poveikio. Esant dubliuotiems apsaugų terminalams ir poveikiams, signalo pavadinimui taikomi 249 punkto reikalavimai.	RT-11 išjungimas nuo RT-1 Dif.
(529-532)	RT-XX (SIGNALAI)	Prijunginio RT-XX jungtuvo signalai. Aprašomieji pavyzdžiai pateikti ankstesniuose punktuose. Signalų pavadinimų redakcija analogiška, tik įrašomi prijunginio RT-XX įrenginio operatyvinis pavadinimas.	RT-XX (SIGNALAI)

Eil.nr.	TS bendrinis pavadinimas	TS aprašymas	TS standartizuotas pavadinimas
533.	TS-XX ARĮ	Tarpsekcijinio jungtuvo (10) TS-XX automatinio rezervo įjungimo (ARĮ) automatika. Esant dubliuotiems apsaugų terminalams ir poveikiams, signalo pavadinimui taikomi 249 punkto reikalavimai.	TS-10 ARĮ
(534-539)	TS-XX (SIGNALAI)	Prijunginio TS-XX ir šio prijunginio jungtuvo TS-XX signalai. Aprašomieji pavyzdžiai pateikti ankstesniuose punktuose. Signalų pavadinimų redakcija analogiška, tik įrašomi prijunginio TS-XX įrenginio operatyvinis pavadinimas.	TS-XX (SIGNALAI)
(540-548)	L-XXX (SIGNALAI)	Prijunginio L-XXX ir šio prijunginio jungtuvo L-XXX signalai. Aprašomieji pavyzdžiai pateikti ankstesniuose punktuose. Signalų pavadinimų redakcija analogiška, tik įrašomi prijunginio L-XXX įrenginio operatyvinis pavadinimas.	L-XXX (SIGNALAI)
TP_E_SK (Ugen) Jungtuvų, skyriklių padėtys			
613.	G-XX	Jungtuvo G-XX operatyvinis pavadinimas.	G-11
614.	G-XX-X	Skyriklio G-XX-X operatyvinis pavadinimas.	G-11-0
110_TP_E_SK (110 kV) Jungtuvų, skyriklių, įžemiklių padėtys			
1055.	L-XXXXXX	Jungtuvo LX-XXX operatyvinis pavadinimas.	L-Neris
1056.	L-XX-X	Skyriklio L-XX-X operatyvinis pavadinimas.	L-Nr-0
1057.	L-XX-Xx	Įžemiklio L-XX-Xx operatyvinis pavadinimas.	L-Nr-ž
1058.	TX-Nž	STO galios transformatoriaus T-X neutralės įžemiklio TX-Nž operatyvinis pavadinimas.	T1-Nž
1059.	TX-Nž	Gamintojo blokinio galios transformatoriaus T-X neutralės įžemiklio TX-Nž operatyvinis pavadinimas.	T1-Nž
110_TP_E_SK (110 kV) RAA-TA komandų poveikiai			
1060.	L-XXXXXX Dist. (n)	Linijos L-XXXXXX prijunginio distancinės apsaugos zonos nuo I iki n-osios. Zonos numeris rašomas romėnišku skaitmeniu.	L-Neris Dist. III
	L-XXXXXX (XXX) Dist. (n)	Linijos L-XXXXXX prijunginio (XXX) apsaugų terminalo distancinės apsaugos zonos nuo I iki n-osios. Toks signalo pavadinimas naudojamas tuo atveju, kai tam pačiam prijunginiui yra naudojami 2 vnt. apsaugų terminalų ir apsaugos yra dubliuotos. Apsaugų terminalo pavadinimui (XXX) priskiriamas šio terminalo scheminis numeris. Zonos numeris rašomas romėnišku skaitmeniu. Jeigu dubliuotuose apsaugų terminaluose yra skirtingos apsaugos (pvz. viename Dist. ir Ž, o kitame – MSA), tuomet reikia naudoti paprastesnį signalo pavadinimą t.y. be terminalo scheminio pavadinimo.	L-Neris (F02) Dist. III
1061.	L-XXXXXX MSA (n)	Linijos L-XXXXXX prijunginio maksimalios srovės apsaugos laiptas nuo I iki n-ojo. Laipto numeris rašomas romėnišku skaitmeniu. Esant dubliuotiems apsaugų terminalams ir poveikiams, signalo pavadinimui taikomi 1084 punkto reikalavimai.	L-Neris MSA II
1062.	L-XXXXXX rezervinė MSA (n)	Linijos L-XXXXXX prijunginio rezervinės maksimalios srovės apsaugos (MSA) laiptas nuo I iki n-ojo. Esant dubliuotiems apsaugų terminalams ir poveikiams, signalo pavadinimui taikomi 1084 punkto reikalavimai.	L-Neris rezervinė MSA II
1063.	L-XXXXXX apsaugų pagreit.	Linijos L-XXXXXX prijunginio apsaugų pagreitinimas (įjungiant jungtuvą). Toks pavadinimas naudojamas tuomet, kai terminale nėra išskiriamas konkretus apsaugos tipas (Dist., Ž) ir, esant pagreitinimui, naudojamas bendrinis „apsaugų“ pavadinimas. Esant dubliuotiems apsaugų terminalams ir poveikiams, signalo pavadinimui taikomi 1084 punkto reikalavimai.	L-Neris apsaugų pagreit.

Eil.nr.	TS bendrinis pavadinimas	TS aprašymas	TS standartizuotas pavadinimas
1064.	L-XXXXXX Ž (n)	Linijos L-XXXXXX prijunginio nulinės sekos srovės apsaugos laiptas nuo I iki n-ojo. Laipto numeris rašomas romėnišku skaitmeniu. Esant dubliuotiems apsaugų terminalams ir poveikiams, signalo pavadinimui taikomi 1084 punkto reikalavimai.	L-Neris Ž III
1065.	L-XXXXXX Ž;Dist;MSA telepagreit.	Linijos L-XXXXXX prijunginio nulinės sekos srovės apsaugos (Ž), arba distancinės apsaugos (Dist.), arba maksimalios srovės apsaugos telepagreitinimas. Esant dubliuotiems apsaugų terminalams ir poveikiams, signalo pavadinimui taikomi 1084 punkto reikalavimai.	L-Neris Ž;Dist.;MSA telepagreit.
1066.	L-XXXXXX apsauga nuo perkrovos (į signalą I≥XXX A)	Linijos L-XXXXXX prijunginio apsauga nuo perkrovos. Jeigu šios apsaugos poveikis yra dvejopas - ir į išjungimą ir į signalą, tuomet signalo pavadinimas tikslinamas skliausteliuose įrašant tekstą atitinkantį konkrečią situaciją – „į signalą“ arba „į išjungimą“. Taip pat įvardijamas srovės dydis XXX amperais (A). Esant dubliuotiems apsaugų terminalams ir poveikiams, signalo pavadinimui taikomi 1084 punkto reikalavimai.	L-Neris apsauga nuo perkrovos (į signalą I≥450 A)
1067.	L-XXXXXX apsauga nuo perkrovos (į išjungimą I≥XXX A)	Linijos L-XXXXXX prijunginio apsauga nuo perkrovos. Jeigu šios apsaugos poveikis yra dvejopas - ir į išjungimą ir į signalą, tuomet signalo pavadinimas tikslinamas skliausteliuose įrašant tekstą atitinkantį konkrečią situaciją – „į signalą“ arba „į išjungimą“. Taip pat įvardijamas srovės dydis XXX amperais (A). Esant dubliuotiems apsaugų terminalams ir poveikiams, signalo pavadinimui taikomi 1084 punkto reikalavimai.	L-Neris apsauga nuo perkrovos (į išjungimą I≥500 A)
1068.	L-XXXXXX A	Linijos L-XXXXXX prijunginio srovės atkirta (A). Esant dubliuotiems apsaugų terminalams ir poveikiams, signalo pavadinimui taikomi 1084 punkto reikalavimai.	L-Neris A
1069.	L-XXXXXX NA	Linijos L-XXXXXX prijunginio nukrovimo automatika (NA). Esant dubliuotiems apsaugų terminalams ir poveikiams, signalo pavadinimui taikomi 1084 punkto reikalavimai.	L-Neris NA
1070.	L-XXXXXX DA	Linijos L-XXXXXX prijunginio dalijimo automatika (DA). Esant dubliuotiems apsaugų terminalams ir poveikiams, signalo pavadinimui taikomi 1084 punkto reikalavimai.	L-Neris DA
1071.	L-XXXXXX ARLA	Linijos L-XXXXXX prijunginio asinchroninio režimo likvidavimo automatika (ARLA). Esant dubliuotiems apsaugų terminalams ir poveikiams, signalo pavadinimui taikomi 1084 punkto reikalavimai.	L-Neris ARLA
1072.	L-XXXXXX (XXX) TPĮ gauta (n)k. `XXXXXXXXXX`	Linijos L-XXXXXX prijunginio telekomandų perdavimo įrenginio (TPĮ) poveikis, gavus komandą nuo 1-os iki n-osios. Signalo pavadinime įrašomas „XXXXXXXXXX“ – gautos komandos trumpas apibūdinimas.	1) L-Neris TPĮ gauta 1k. `Dist. pagreit.`
		Linijos L-XXXXXX prijunginio telekomandų perdavimo įrenginio (TPĮ) (XXX) komplekto poveikis, gavus komandą nuo 1-os iki n-osios. Signalo pavadinime TPĮ (XXX) komplekto scheminis pavadinimas rašomas tik tais atvejais, kuomet būtina išvengti signalų pavadinimų dubliavimo, kai yra 2 vnt. TPĮ komplektų. Signalo pavadinime `XXXXXXXXXX` – komandos apibūdinimas rašomas tik tais atveju, jeigu signalo pavadinimas kartu su komandos apibūdinimu neviršija 64 simbolių kiekio tame tarpe įskaičiuojant ir tarpus tarp simbolių. Taip pat būtina sąlyga prisilaikyti vienodo telekomandų įvardijimo principo t.y. jeigu jau rašomas telekomandos apibūdinimas, tuomet jis turi būti rašomas visoms gaunamoms/siunčiamoms telekomandoms, jeigu nerašomas – tai nerašomas taip pat visoms gaunamoms/siunčiamoms telekomandoms. Prioritetai telekomandų pavadinimų variantams: 1) pirmasis variantas; 2) antrasis variantas (kai ilgas komandos apibūdinimas ir neužtenka simbolių);	2) L-Neris TPĮ gauta 1k. 3) L-Neris (LP2) TPĮ gauta 1k. `Dist. pagreit.`

Eil.nr.	TS bendrinis pavadinimas	TS aprašymas	TS standartizuotas pavadinimas
		3) trečiasis variantas (mazginės skirstyklos, turinčios tranzitinių linijų, tarpsisteminių linijų, kuomet yra dubliuojami apsaugų komplektai).	
		Linijos L-XXXXXX prijunginio telekomandų perdavimo įrenginio (TPĮ) poveikis, gavus komandą nuo A iki Z. Signalo pavadinime įrašomas `XXXXXXXXXX` - komandos trumpas apibūdinimas. Raidinis pavadinimas naudojamas tais atvejais, kuomet TPĮ konfigūravimas numatytas raidiniais, o ne skaitmeniniais telekomandų žymėjimais ir neįmanomas telekomandų žymėjimo konfigūravimas skaitmenimis. Esant galimybei rinktis skaitmeninį arba raidinį telekomandų žymėjimą, prioritetas teikiamas skaitmeniniam žymėjimui. Dėl telekomandos standartizuoto pavadinimo taikomi prieš tai pateikti reikalavimai.	1) L-Neris TPĮ gauta Ck. `Dist. pagreit.` 2) L-Neris TPĮ gauta Ck. 3) L-Neris (LP2) TPĮ gauta Ck. `Dist. pagreit.`
1073.	L-XXXXXX (XXX) TPĮ išsiųsta (n)k. „XXXXXXXXXX“	Linijos L-XXXXXX prijunginio telekomandų perdavimo įrenginio (TPĮ) poveikis, išsiuntus komandą nuo 1-os iki n-osios. Signalo pavadinime įrašomas `XXXXXXXXXX` - išsiųstos komandos trumpas apibūdinimas.	1) L-Neris TPĮ išsiųsta 1k. `Dist. pagreit.`
		Linijos L-XXXXXX prijunginio telekomandų perdavimo įrenginio (TPĮ) (XXX) komplekto poveikis, išsiuntus komandą nuo 1-os iki n-osios. Signalo pavadinime TPĮ (XXX) komplekto scheminis pavadinimas rašomas tik tais atvejais, kuomet būtina išvengti signalų pavadinimų dubliavimo, kai yra 2 vnt. TPĮ komplektų. Signalo pavadinime `XXXXXXXXXX` - komandos apibūdinimas rašomas tik tais atveju, jeigu signalo pavadinimas kartu su komandos apibūdinimu neviršija 64 simbolių kiekio tame tarpe įskaičiuojant ir tarpus tarp simbolių. Taip pat būtina sąlyga prisilaikyti vienodo telekomandų įvardijimo principo t.y. jeigu jau rašomas telekomandos apibūdinimas, tuomet jis turi būti rašomas visoms gaunamoms/siunčiamoms telekomandoms, jeigu nerašomas – tai nerašomas taip pat visoms gaunamoms/siunčiamoms telekomandoms. Prioritetai telekomandų pavadinimų variantams: 1) pirmasis variantas; 2) antrasis variantas (kai ilgas komandos apibūdinimas ir neužtenka simbolių); 3) trečiasis variantas (mazginės skirstyklos, turinčios tranzitinių linijų, tarpsisteminių linijų, kuomet yra dubliuojami apsaugų komplektai).	2) L-Neris TPĮ išsiųsta 1k. 3) L-Neris (LP2) TPĮ išsiųsta 1k. `Dist. pagreit.`
		Linijos L-XXXXXX prijunginio telekomandų perdavimo įrenginio (TPĮ) poveikis, išsiuntus komandą nuo A iki Z. Signalo pavadinime įrašomas `XXXXXXXXXX` - komandos trumpas apibūdinimas. Raidinis pavadinimas naudojamas tais atvejais, kuomet TPĮ konfigūravimas numatytas raidiniais, o ne skaitmeniniais telekomandų žymėjimais ir neįmanomas telekomandų žymėjimo konfigūravimas skaitmenimis. Esant galimybei rinktis skaitmeninį arba raidinį telekomandų žymėjimą, prioritetas teikiamas skaitmeniniam žymėjimui. Dėl telekomandos standartizuoto pavadinimo taikomi prieš tai pateikti reikalavimai.	1) L-Neris TPĮ išsiųsta Ck. `Dist. pagreit.` 2) L-Neris TPĮ siųstuvo išsiųsta Ck. 3) L-Neris (LP2) TPĮ išsiųsta Ck. `Dist. pagreit.`
1074.	L-XXXXXX JRĮ	Jungtuvo L-XXXXXX rezervavimo įrenginio (JRĮ) automatikos poveikis. Esant dubliuotiems apsaugų terminalams ir poveikiams, signalo pavadinimui taikomi 1084 punkto reikalavimai.	L-Neris JRĮ
1075.	L-XXXXXX AKĮ	Jungtuvo L-XXXXXX automatinio kartotinio įjungimo (AKĮ) automatikos poveikis. Esant dubliuotiems apsaugų terminalams ir poveikiams, signalo pavadinimui taikomi 1084 punkto reikalavimai.	L-Neris AKĮ
1076.	L-XXXXXX AKĮ draudimas	Jungtuvo L-XXXXXX automatinio kartotinio įjungimo (AKĮ) automatikos poveikio draudimas. Esant dubliuotiems apsaugų terminalams ir poveikiams, signalo pavadinimui taikomi 1084 punkto reikalavimai.	L-Neris AKĮ draudimas

Eil.nr.	TS bendrinis pavadinimas	TS aprašymas	TS standartizuotas pavadinimas
1077.	L-XXXXXX įjungimo grandinė	Jungtuvo L-XXXXXX įjungimo grandinė.	L-Neris įjungimo grandinė
1078.	L-XXXXXX išjungimo grandinė (n)	Jungtuvo L-XXXXXX išjungimo grandinės I arba II. Išjungimo grandinės numeris rašomas romėnišku skaitmeniu.	L-Neris išjungimo grandinė II
1079.	L-XXXXXX SF6 dujų slėgis	Jungtuvo L-XXXXXX SF6 dujų slėgio (Norma/Žemas) signalas. Vietoje SF6 dujų gali būti naudojamos ir kitos dujos, pavyzdžiui, N2/O2. Tokiu atveju signalo pavadinime nurodomas kitų dujų pavadinimas.	L-Neris SF6 dujų slėgis
1080.	L-XXXXXX valdymas dėl SF6 dujų slėgio	Jungtuvo L-XXXXXX valdymo dėl SF6 dujų slėgio (Norma/Blokuotas) signalas. Vietoje SF6 dujų gali būti naudojamos ir kitos dujos, pavyzdžiui, N2/O2. Tokiu atveju signalo pavadinime nurodomas kitų dujų pavadinimas.	L-Neris valdymas dėl SF6 dujų slėgio
1081.	L-XXXXXX pavara	Jungtuvo L-XXXXXX pavara.	L-Neris pavara
1082.	E apsaugų poveikis į T-XXX išjungimą (apibendrintas)	Elektrinės apsaugų poveikis į jungtuvo T-XXX išjungimą. Tai yra apibendrintas (nuo daugiau negu vieno apsaugų poveikio į T-XXX išjungimą) signalas.	E RAA poveikis į T-101 išjungimą
1083.	T-XXX DA	Elektrinės blokinio galios transformatoriaus prijunginio jungtuvo T-XXX dalijimo automatika (DA). Esant dubliuotiems apsaugų terminalams ir poveikiams, signalo pavadinimui taikomi 1084 punkto reikalavimai.	T-101 DA
1084.	T-XXX Ž	Elektrinės blokinio galios transformatoriaus T-XXX prijunginio nulinės sekos srovės apsaugos (Ž) poveikis. Esant dubliuotiems apsaugų terminalams ir poveikiams, signalo pavadinimui taikomi 1084 punkto reikalavimai.	T-101 Ž
1085.	T-XXX MSA	Elektrinės blokinio galios transformatoriaus T-XXX prijunginio maksimalios srovės apsaugos (MSA) poveikis. Esant dubliuotiems apsaugų terminalams ir poveikiams, signalo pavadinimui taikomi 1084 punkto reikalavimai.	T-101 MSA
1086.	T-XXX apsaugų pagreit.	Elektrinės blokinio galios transformatoriaus T-XXX prijunginio apsaugų pagreitinimo poveikis. Esant dubliuotiems apsaugų terminalams ir poveikiams, signalo pavadinimui taikomi 1084 punkto reikalavimai.	T-101 apsaugų pagreit.
1087.	T-XXX rezervinė MSA	Elektrinės blokinio galios transformatoriaus T-XXX prijunginio rezervinės maksimalios srovės apsaugos (MSA) poveikis. Esant dubliuotiems apsaugų terminalams ir poveikiams, signalo pavadinimui taikomi 1084 punkto reikalavimai.	T-101 rezervinė MSA
1088.	T-XXX Umin (U≤XXX kV)	Elektrinės blokinio galios transformatoriaus T-XXX prijunginio minimalios įtampos apsaugos (Umin) poveikis. Skliausteliuose įvardijamas įtampos dydis XXX kilovoltais (kV), kuriams esant suveikia apsauga. Esant dubliuotiems apsaugų terminalams ir poveikiams, signalo pavadinimui taikomi 1084 punkto reikalavimai.	T-101 Umin (U≤100 kV)
1089.	T-XXX Umax (U≥XXX kV)	Elektrinės blokinio galios transformatoriaus T-XXX prijunginio maksimalios įtampos apsaugos (Umax) poveikis. Skliausteliuose įvardijamas įtampos dydis XXX kilovoltais (kV), kuriams esant suveikia apsauga. Esant dubliuotiems apsaugų terminalams ir poveikiams, signalo pavadinimui taikomi 1084 punkto reikalavimai.	T-101 Umax (U≤128 kV)
(1090-1097)	T-XXX (SIGNALAI)	Prijunginio T-XXX ir šio prijunginio jungtuvo T-XXX signalai. Aprašomieji pavyzdžiai pateikti ankstesniuose punktuose. Signalų pavadinimų redakcija analogiška, tik įrašomas prijunginio T-XXX įrenginio operatyvinis pavadinimas.	T-XXX (SIGNALAI)
1098.	ŠX-XXX ŠDA	Šynų sekcijos (sistemos) ŠX-XXX šynų diferencinė apsauga (ŠDA). Esant dubliuotiems apsaugų terminalams ir poveikiams, signalo pavadinimui taikomi 1084 punkto reikalavimai.	Š1-110 ŠDA

Eil.nr.	TS bendrinis pavadinimas	TS aprašymas	TS standartizuotas pavadinimas
1099.	ŠX-XXX SUM	Šynų sekcijos (sistemos) ŠX-XXX suminė apsauga (SUM). Esant dubliuotiems apsaugų terminalams ir poveikiams, signalo pavadinimui taikomi 1084 punkto reikalavimai.	Š1-110 SUM
1100.	TS-XXX Dist. (n)	TS-XXX prijunginio apsaugų terminalo distancinės apsaugos zonos nuo I iki n-osios poveikis. Esant dubliuotiems apsaugų terminalams ir poveikiams, signalo pavadinimui taikomi 1084 punkto reikalavimai.	TS-100 Dist. III
1101.	TS-XXX Dist. blokavimas	TS-XXX prijunginio apsaugų terminalo distancinės apsaugos blokavimo poveikis. Esant dubliuotiems apsaugų terminalams ir poveikiams, signalo pavadinimui taikomi 1084 punkto reikalavimai.	TS-100 Dist. blokavimas
(1102-1116)	TS-XXX (SIGNALAI)	Prijunginio TS-XXX ir šio prijunginio jungtuvo TS-XXX signalai. Aprašomieji pavyzdžiai pateikti ankstesniuose punktuose. Signalų pavadinimų redakcija analogiška, tik įrašomas prijunginio TS-XXX įrenginio operatyvinis pavadinimas.	TS-XXX (SIGNALAI)
(1117-1122)	T-XXX (SIGNALAI)	Prijunginio T-XXX signalai. Aprašomieji pavyzdžiai pateikti ankstesniuose punktuose. Signalų pavadinimų redakcija analogiška, tik įrašomas prijunginio T-XXX įrenginio operatyvinis pavadinimas.	T-XXX (SIGNALAI)
1123.	T-XXX ARĮ	Galios transformatoriaus T-XXX prijunginio automatinio rezervo įjungimo (ARĮ) automatika. Esant dubliuotiems apsaugų terminalams ir poveikiams, signalo pavadinimui taikomi 1084 punkto reikalavimai.	T-101 ARĮ
1124.	T-XXX ARĮ draudimas	Galios transformatoriaus T-XXX prijunginio automatinio rezervo įjungimo (ARĮ) automatikos draudimas. Esant dubliuotiems apsaugų terminalams ir poveikiams, signalo pavadinimui taikomi 1084 punkto reikalavimai.	T-101 ARĮ draudimas
1125.	ST RAA poveikis į T-10X išjungimą (apibendrintas)	Skirstomojo tinklo (ST) dalies apibendrintas RAA poveikis į T-10X išjungimą. Esant dubliuotiems apsaugų terminalams ir poveikiams, signalo pavadinimui taikomi 1084 punkto reikalavimai.	ST RAA poveikis į T-101 išjungimą
1126.	ST T-X ARĮ būsena (ST pusėje)	Skirstomojo tinklo (ST) galios transformatoriaus T-X automatinio rezervo įjungimo (ARĮ) automatikos būsena. Esant dubliuotiems apsaugų terminalams ir poveikiams, signalo pavadinimui taikomi 1084 punkto reikalavimai.	T-1 ARĮ būsena (ST pusėje)
1127.	ST T-X ARĮ poveikis į T-10X įjungimą	Skirstomojo tinklo (ST) galios transformatoriaus T-X automatinio rezervo įjungimo (ARĮ) poveikis į T-10X įjungimą. Esant dubliuotiems apsaugų terminalams ir poveikiams, signalo pavadinimui taikomi 1084 punkto reikalavimai.	T-1 ARĮ poveikis į T-101 įjungimą
1128.	ADN (apibendrintas)	Automatinio dažnuminio nukrovimo (ADN) automatika (apibendrintas).	ADN
1129.	DAKĮ (apibendrintas)	Dažnuminio automatinio kartotinio įjungimo (DAKĮ) automatika (apibendrintas).	DAKĮ
1130.	NA (apibendrintas)	Nukrovimo automatika (NA) (apibendrintas).	NA
1131.	NAKĮ (apibendrintas)	Nukrovimo automatinio kartotinio įjungimo (NAKĮ) automatika (apibendrintas).	NAKĮ
(1132-1139)	T-XXX (SIGNALAI)	Prijunginio T-XXX signalai. Aprašomieji pavyzdžiai pateikti ankstesniuose punktuose. Signalų pavadinimų redakcija analogiška, tik įrašomas prijunginio T-XXX įrenginio operatyvinis pavadinimas.	T-XXX (SIGNALAI)
1140.	ST-XXX N2/O2 dujų slėgio pažemėjimas	Srovės transformatoriaus ST-TXXX apibendrintas N2/O2 dujų slėgio pažemėjimo (Norma/Suveikė) signalas. Signalas sudaromas apjungiant visų trijų fazių (fA, fB, fC) individualius signalus į vieną apibendrintą, kuris perduodamas į RAA terminalą. Vietoje N2/O2	ST-T101 N2/O2 dujų slėgio pažemėjimas

Eil.nr.	TS bendrinis pavadinimas	TS aprašymas	TS standartizuotas pavadinimas
		dujų gali būti naudojamos ir kitos dujos, pavyzdžiui, SF6. Tokiu atveju signalo pavadinime nurodomas kitų dujų pavadinimas.	
1141.	ST-XXX N2/O2 dujų avarinis slėgis	Srovės transformatoriaus ST-TXXX apibendrintas N2/O2 dujų avarinio slėgio (Norma/Suveikė) signalas. Signalas sudaromas apjungiant visų trijų fazių (fA, fB, fC) individualius signalus į vieną apibendrintą, kuris perduodamas į RAA terminalą. Vietoje N2/O2 dujų gali būti naudojamos ir kitos dujos, pavyzdžiui, SF6. Tokiu atveju signalo pavadinime nurodomas kitų dujų pavadinimas.	ST-101 N2/O2 dujų avarinis slėgis
1142.	ĮT-XXX N2/O2 dujų slėgio pažemėjimas	Įtampos transformatoriaus ĮT-XXX apibendrintas N2/O2 dujų slėgio pažemėjimo (Norma/Suveikė) signalas. Signalas sudaromas apjungiant visų trijų fazių (fA, fB, fC) individualius signalus į vieną apibendrintą, kuris perduodamas į RAA terminalą. Vietoje N2/O2 dujų gali būti naudojamos ir kitos dujos, pavyzdžiui, SF6. Tokiu atveju signalo pavadinime nurodomas kitų dujų pavadinimas.	ĮT-101 N2/O2 dujų slėgio pažemėjimas
1143.	ĮT-XXX N2/O2 dujų avarinis slėgis	Įtampos transformatoriaus ĮT-XXX apibendrintas N2/O2 dujų avarinio slėgio (Norma/Suveikė) signalas. Signalas sudaromas apjungiant visų trijų fazių (fA, fB, fC) individualius signalus į vieną apibendrintą, kuris perduodamas į RAA terminalą. Vietoje N2/O2 dujų gali būti naudojamos ir kitos dujos, pavyzdžiui, SF6. Tokiu atveju signalo pavadinime nurodomas kitų dujų pavadinimas.	ĮT-101 N2/O2 dujų avarinis slėgis
1144.	ST/ĮT-XXX N2/O2 dujų slėgio pažemėjimas	Kombinuoto srovės-įtampos transformatoriaus ST/ĮT-TXXX apibendrintas N2/O2 dujų slėgio pažemėjimo (Norma/Suveikė) signalas. Signalas sudaromas apjungiant visų trijų fazių (fA, fB, fC) individualius signalus į vieną apibendrintą, kuris perduodamas į RAA terminalą. Vietoje N2/O2 dujų gali būti naudojamos ir kitos dujos, pavyzdžiui, SF6. Tokiu atveju signalo pavadinime nurodomas kitų dujų pavadinimas.	ST/ĮT-T101 N2/O2 dujų slėgio pažemėjimas
1145.	ST/ĮT-XXX N2/O2 dujų avarinis slėgis	Kombinuoto srovės-įtampos transformatoriaus ST/ĮT-TXXX apibendrintas N2/O2 dujų avarinio slėgio (Norma/Suveikė) signalas. Signalas sudaromas apjungiant visų trijų fazių (fA, fB, fC) individualius signalus į vieną apibendrintą, kuris perduodamas į RAA terminalą. Vietoje N2/O2 dujų gali būti naudojamos ir kitos dujos, pavyzdžiui, SF6. Tokiu atveju signalo pavadinime nurodomas kitų dujų pavadinimas.	ST/ĮT-T101 N2/O2 dujų avarinis slėgis
110_KL (110 kV) technologiniai signalai			
1238.	Vandens lygis šulinyje padidėjo	110 kV kabelinės linijos šulinyje UŠ-XX padidėjo vandens lygis aukščiau leistino.	UŠ-11 šulinyje padidėjo vandens lygis
1239.	110 kV KL slėgis >= max leistinam slėgiui	110 kV kabelinėje linijos šulinyje UŠ-XX kabelyje padidėjo alyvos slėgis daugiau leistino.	UŠ-11 (110) KL slėgis (≥4 Bar)
1240.	110 kV KL slėgis <= min leistinam slėgiui	110 kV kabelinėje linijos šulinyje UŠ-XX kabelyje sumažėjo alyvos slėgis mažiau leistino.	UŠ-11 (110) KL slėgis (≤3 Bar)
1241.	Priešgaisrinė signalizacija	110 kV kabelinės linijos šulinyje UŠ-XX patalpoje suveikė gaisrinė signalizacija.	UŠ-11 gaisrinė signalizacija

Lentelė Nr.2 „Valdymo/darbo/RAA/RFVT režimų, TA komandų būsenų signalų aprašomoji lentelė“

Eil.nr.	TS bendrinis pavadinimas	TS aprašymas	TS standartizuotas pavadinimas
400_330_TP_E_SK (400-330 kV) Valdymo/Darbo/RAA/TA komandų būsenų signalai			

Eil.nr.	TS bendrinis pavadinimas	TS aprašymas	TS standartizuotas pavadinimas
126.	LN XXX RAA nuostatų (n)	Linijos LN XXX prijunginio RAA nuostatų grupės nuo I iki n-osios. RAA nuostatų grupės numeris rašomas romėnišku skaitmeniu. Signalo pavadinimo pabaigoje įrašoma informacija (XXX-XXX), kur pirmoji XXX reiškia spintos, kurioje sumontuotas RAA terminalas, scheminį numerį, antroji XXX – RAA terminalo scheminį žymėjimą.	1) LN 332 RAA nuostatų grupė III (R1-F01)
	LN XXX (XXX) RAA nuostatų grupė (n)	Linijos LN XXX prijunginio (XXX) apsaugų terminalo RAA nuostatų grupės nuo I iki n-osios. Toks signalo pavadinimas naudojamas tuo atveju, kai tam pačiam prijunginiui yra naudojami 2 vnt. apsaugų terminalų ir apsaugos yra dubliuotos. Apsaugų terminalo pavadinimui (XXX) priskiriamas apsaugų komplekto pavadinimas/numeris. RAA nuostatų grupės numeris rašomas romėnišku skaitmeniu. Signalo pavadinimo pabaigoje įrašoma informacija (XXX-XXX), kur pirmoji XXX reiškia spintos, kurioje sumontuotas RAA terminalas, scheminį numerį, antroji XXX – RAA terminalo scheminį žymėjimą. Signalų pavadinimų naudojimo prioritetiškumas: 1. Naudojama daugumoje atveju, kuomet nėra dubliuoti apsaugų komplektai; 2. Naudojama tais atvejais, kuomet dubliuoti apsaugų komplektai ir apsaugų komplektai turi scheminius žymėjimus; 3. Naudojama tais atvejais, kuomet dubliuoti apsaugų komplektai ir apsaugų komplektai neturi scheminių žymėjimų, o tiesiog įvardinami komplektų numeriais.	2) LN 332 (LP2) RAA nuostatų grupė III (R1-F01) 3) LN 332 I k. RAA nuostatų grupė III (R1-F01)
127.	ĮT-XXX (LN XXX RAA) U grandinių aj (ASĮ gnybtynas)	Įtampos transformatoriaus (ĮT-XXX) (priskiriamo linijai LN XXX) RAA įtampos grandinių (U) automatinio jungiklio (aj) būsena. Signalo pavadinimo pabaigoje įrašoma informacija (XXX-XXX), kur pirmoji XXX reiškia atviros skirstyklos spintos, kurioje sumontuotas aj, pavadinimą, antroji XXX – aj scheminį žymėjimą.	ĮT-332 (LN 332 RAA) U grandinių aj (LN 332 gnybt.-SF10)
		Jeigu nuo ĮT-XXX LN XXX prijunginio RAA įtampos grandinėms naudojami 2 vnt. aj, tuomet signalo pavadinime įtraukiama informacija dėl ĮT-XXX, nuo kurio yra pajungtos prijunginio RAA U grandinės, apvijų jungimo schemos t.y. žvaigždės arba atviro trikampio.	ĮT-332 (LN 332 žvaigždė RAA) U grand. aj (LN 332 gnybt.-SF10) ĮT-332 (LN 332 atv.trik. RAA) U grand. aj (LN 332 gnybt.-SF11)
128.	ĮT-XXX (LN XXX EEA) U grandinių aj (ASĮ gnybtynas)	Įtampos transformatoriaus (ĮT-XXX) (priskiriamo linijai LN XXX) elektros energijos apskaitos (EEA) įtampos grandinių (U) automatinio jungiklio (aj) būsena. Signalo pavadinimo pabaigoje įrašoma informacija (XXX-XXX), kur pirmoji XXX reiškia atviros skirstyklos spintos, kurioje sumontuotas aj, pavadinimą, antroji XXX – aj scheminį žymėjimą.	ĮT-332 (LN 332 EEA) U grandinių aj (LN 332 KAS-SF10)
		EEA pavadinimas gali būti keičiamas į (priklausomai nuo to, kokios ir kiek apsaugų komplektų naudojama): 1. PKA – pagrindinė komercinė apskaita; 2. DKA – dubliuojanti komercinė apskaita; 3. TA – techninė apskaita.	ĮT-332 (LN 332 PKA) U grandinių aj (LN 332 KAS-SF10) ĮT-332 (LN 332 DKA) U grandinių aj (LN 332 KAS-SF10) ĮT-332 (LN 332 TA) U grandinių aj (LN 332 TAS-SF10)
129.	LN XXX TPĮ imt. (n)k. `XXXXXXXXXX`	Linijos LN XXX prijunginio telekomandų perdavimo įrenginio (TPĮ) imtuvo komandos nuo 1-os iki n-osios būsena. Signalo pavadinime įrašomas imtuvo `XXXXXXXXXX` – komandos trumpas apibūdinimas.	1) LN 332 TPĮ imt. 1k. `Dist. pagreit.`
		Linijos LN XXX prijunginio telekomandų perdavimo įrenginio (TPĮ) imtuvo (XXX) komplekto komandos nuo 1-os iki n-osios būsena. Signalo pavadinime TPĮ imtuvo (XXX) komplekto scheminis pavadinimas rašomas tik tais atvejais, kuomet būtina išvengti signalų pavadinimų	2) LN 332 TPĮ imt. 1k. 3) LN 332 (LP2) TPĮ imt. 1k. `Dist. pagreit.`

Eil.nr.	TS bendrinis pavadinimas	TS aprašymas	TS standartizuotas pavadinimas
		dubliavimo, kai yra 2 komplektai apsaugų. Signalo pavadinime `XXXXXXXXXX` - imtuvo komandos apibūdinimas rašomas tik tais atveju, jeigu signalo pavadinimas kartu su komandos apibūdinimu neviršija 64 simbolių kiekio tame tarpe įskaičiuojant ir tarpus tarp simbolių. Taip pat būtina sąlyga prisilaikyti vienodo telekomandų įvardijimo principo t.y. jeigu jau rašomas imtuvo telekomandos apibūdinimas, tuomet jis turi būti rašomas visoms imtuvų/siųstuvų telekomandoms, jeigu nerašomas - tai nerašomas taip pat visoms imtuvų/siųstuvų telekomandoms. Prioritetai telekomandų pavadinimų variantams: 1) pirmasis variantas; 2) antrasis variantas (kai ilgas komandos apibūdinimas ir neužtenka simbolių); 3) trečiasis variantas (mazginės skirstyklos, turinčios tranzitinių linijų, tarpsisteminių linijų, kuomet yra dubliuojami apsaugų komplektai).	
		Linijos LN XXX prijunginio telekomandų perdavimo įrenginio (TPĮ) imtuvo komandos nuo A iki Z būsena, signalo pavadinime įrašomas `XXXXXXXXXX` - komandos trumpas apibūdinimas. Raidinis pavadinimas naudojamas tais atvejais, kuomet TPĮ konfigūravimas numatytas raidiniais, o ne skaitmeniniais telekomandų žymėjimais ir neįmanomas telekomandų žymėjimo konfigūravimas skaitmenimis. Esant galimybei rinktis skaitmeninį arba raidinį telekomandų žymėjimą, prioritetas teikiamas skaitmeniniam žymėjimui. Dėl telekomandos standartizuoto pavadinimo taikomi prieš tai pateikti reikalavimai.	1) LN 332 TPĮ imt. Ck. `Dist. pagreit.` 2) LN 332 TPĮ imt. Ck. 3) LN 332 (LP2) TPĮ imt. Ck. `Dist. pagreit.`
130.	LN XXX TPĮ siųst. (n)k. "XXXXXXXXXX"	Linijos LN XXX prijunginio telekomandų perdavimo įrenginio (TPĮ) siųstuvo komandos nuo 1-os iki n-osios būsena. Signalo pavadinime įrašomas `XXXXXXXXXX` - komandos trumpas apibūdinimas.	1) LN 332 TPĮ siųst. 1k. `Dist. pagreit.`
		Linijos LN XXX prijunginio telekomandų perdavimo įrenginio (TPĮ) (XXX) komplekto siųstuvo komandos nuo 1-os iki n-osios būsena. Signalo pavadinime TPĮ imtuvo (XXX) komplekto scheminis pavadinimas rašomas tik tais atvejais, kuomet būtina išvengti signalų pavadinimų dubliavimo, kai yra 2 komplektai apsaugų. Signalo pavadinime `XXXXXXXXXX` - komandos apibūdinimas rašomas tik tais atveju, jeigu signalo pavadinimas kartu su komandos apibūdinimu neviršija 64 simbolių kiekio tame tarpe įskaičiuojant ir tarpus tarp simbolių. Taip pat būtina sąlyga prisilaikyti vienodo telekomandų įvardijimo principo t.y. jeigu jau rašomas telekomandos apibūdinimas, tuomet jis turi būti rašomas visoms imtuvų/siųstuvų telekomandoms, jeigu nerašomas - tai nerašomas taip pat visoms imtuvų/siųstuvų telekomandoms. Prioritetai telekomandų pavadinimų variantams: 1) pirmasis variantas; 2) antrasis variantas (kai ilgas komandos apibūdinimas ir neužtenka simbolių); 3) trečiasis variantas (mazginės skirstyklos, turinčios tranzitinių linijų, tarpsisteminių linijų, kuomet yra dubliuojami apsaugų komplektai).	2) LN 332 TPĮ siųst. 1k. 3) LN 332 (LP2) TPĮ siųst. 1k. `Dist. pagreit.`
		Linijos LN XXX prijunginio telekomandų perdavimo įrenginio (TPĮ) siųstuvo komandos nuo A iki Z būsena, signalo pavadinime įrašomas `XXXXXXXXXX` - komandos trumpas apibūdinimas. Raidinis pavadinimas naudojamas tais atvejais, kuomet TPĮ konfigūravimas numatytas raidiniais, o ne skaitmeniniais telekomandų žymėjimais ir neįmanomas telekomandų žymėjimo konfigūravimas skaitmenimis. Esant galimybei rinktis skaitmeninį arba raidinį telekomandų	1) LN 332 TPĮ siųst. Ck. `Dist. pagreit.` 2) LN 332 TPĮ siųst. Ck. 3) LN 332 (LP2) TPĮ siųst. Ck. `Dist. pagreit.`

Eil.nr.	TS bendrinis pavadinimas	TS aprašymas	TS standartizuotas pavadinimas
		žymėjimą, prioritetas teikiamas skaitmeniniam žymėjimui. Dėl telekomandos standartizuoto pavadinimo taikomi prieš tai pateikti reikalavimai.	
131.	LN XXX TPĮ komandų nuotolinio valdymo režimas	Linijos LN XXX prijunginio telekomandų perdavimo įrenginio (TPĮ) komandų (gaunamų/siunčiamų) nuotolinio valdymo režimo būsena. Signalo pavadinimo gale skliausteliuose (XXX-XXX) įrašomas spintos scheminis numeris ir TPĮ įrenginio scheminis žymėjimas.	LN 332 TPĮ komandų nuotolinio valdymo režimas (R10-F02)
		Jeigu linijos LN XXX prijunginiui yra dubliuojama TPĮ įranga, tuomet TPĮ priskiraimas (XXX) apsaugų komplekto pavadinimas/numeris. Signalo pavadinimo pabaigoje įrašoma informacija (XXX-XXX), kur pirmoji XXX reiškia spintos, kurioje sumontuotas TPĮ, scheminį numerį, antroji XXX – TPĮ scheminį žymėjimą. Signalų pavadinimų naudojimo prioritetiškumas: 1. Naudojama daugumoje atveju, kuomet nėra dubliuoti TPĮ komplektai; 2. Naudojama tais atvejais, kuomet dubliuoti TPĮ komplektai ir TPĮ komplektai turi scheminius žymėjimus; 3. Naudojama tais atvejais, kuomet dubliuoti TPĮ komplektai ir TPĮ komplektai neturi scheminių žymėjimų, o tiesiog įvardinami komplektų numeriais.	1) LN 332 TPĮ komandų nuotolinio valdymo režimas (R10-F02) 2) LN 332 (LP2) TPĮ komandų nuotolinio valdymo režimas (R10-F02) 3) LN 332 I k. TPĮ komandų nuotolinio valdymo režimas (R10-F02)
132.	LN XXX TPĮ imt. visos komandos	Linijos LN XXX prijunginio telekomandų perdavimo įrenginio (TPĮ) imtuvo visų komandų būsena.	LN 332 TPĮ imt. visos komandos
		Linijos LN XXX prijunginio telekomandų perdavimo įrenginio (TPĮ) imtuvo visų komandų būsena. Naudojama tais atvejais, kuomet dubliuoti TPĮ komplektai ir TPĮ komplektai turi scheminius žymėjimus	LN 322 (LP2) TPĮ imt. visos komandos
		Linijos LN XXX prijunginio telekomandų perdavimo įrenginio (TPĮ) imtuvo visų komandų būsena. Naudojama tais atvejais, kuomet dubliuoti TPĮ komplektai ir TPĮ komplektai neturi scheminių žymėjimų, o tiesiog įvardinami komplektų numeriais.	LN 332 I k. TPĮ imt. visos komandos
133.	LN XXX TPĮ siųst. visos komandos	Linijos LN XXX prijunginio telekomandų perdavimo įrenginio (TPĮ) siųstuvo visų komandų būsena.	LN 332 TPĮ siųst. visos komandos
		Linijos LN XXX prijunginio telekomandų perdavimo įrenginio (TPĮ) siųstuvo visų komandų būsena. Naudojama tais atvejais, kuomet dubliuoti TPĮ komplektai ir TPĮ komplektai turi scheminius žymėjimus.	LN 322 (LP2) TPĮ siųst. visos komandos
		Linijos LN XXX prijunginio telekomandų perdavimo įrenginio (TPĮ) siųstuvo visų komandų būsena. Naudojama tais atvejais, kuomet dubliuoti TPĮ komplektai ir TPĮ komplektai neturi scheminių žymėjimų, o tiesiog įvardinami komplektų numeriais.	LN 332 I k. TPĮ siųst. visos komandos
134.	LN XXX ARLA (RFVT/LRFVT)	Linijos LN XXX asinchroninio režimo likvidavimo automatikos (ARLA) RAA funkcijos valdomos televaldymu (RFVT/LRFVT) būsena.	LN 332 ARLA (RFVT/LRFVT)
		Linijos LN XXX asinchroninio režimo likvidavimo automatikos (ARLA) RAA funkcijos valdomos televaldymu (RFVT/LRFVT) būsena. Naudojama tais atvejais, kuomet dubliuoti RAA terminalai ir šiems terminalams yra suteikti scheminiai žymėjimai.	LN 332 (LP2) ARLA (RFVT/LRFVT)
		Linijos LN XXX asinchroninio režimo likvidavimo automatikos (ARLA) RAA funkcijos valdomos televaldymu (RFVT/LRFVT) būsena. Naudojama tais atvejais, kuomet dubliuoti RAA terminalai ir šiems terminalams nėra suteiktų scheminių žymėjimų. Tokiu atveju tiesiog įvardijamas komplekto numeris (1 arba 2).	LN 332 I k. ARLA (RFVT/LRFVT)

Eil.nr.	TS bendrinis pavadinimas	TS aprašymas	TS standartizuotas pavadinimas
135.	LN XXX XXXXXXXXXX (RFVT/LRFVT)	Linijos LN XXX RAA funkcijos XXXXXXXXXX, kuri valdoma televaldymu (RFVT/LRFVT), būsena. RAA funkcijos XXXXXXXXXX pavadinimas įrašomas iš visų pateikiamų pavyzdžių parenkant tinkamą. Jeigu tokio pavyzdžio nėra, tuomet šis pavadinimas derinamas atskirai su SVC darbuotoju atsakingu už signalų sąrašo suderinimą.	LN 332 XXXXXXXXXX (RFVT)
		Linijos LN XXX RAA funkcijos XXXXXXXXXX, kuri valdoma televaldymu (RFVT/LRFVT), būsena. Naudojama tais atvejais, kuomet linijos LN XXX prijunginiui yra dubliuoti apsaugų komplektai ir šiems komplektams yra priskirti scheminiai žymėjimai.	LN 332 (LP2) XXXXXXXXXX (RFVT/LRFVT)
		Linijos LN XXX RAA funkcijos XXXXXXXXXX, kuri valdoma televaldymu (RFVT/LRFVT), būsena. Naudojama tais atvejais, kuomet linijos LN XXX prijunginiui yra dubliuoti apsaugų komplektai ir šiems komplektams nėra suteiktų scheminių žymėjimų. Tokiu atveju tiesiog įvardijamas komplekto numeris (1 arba 2).	LN 332 I k. XXXXXXXXXX (RFVT/LRFVT)
136.	LN XXX RFVT nuotolinio valdymo režimas	Linijos LN XXX prijunginio RAA funkcijų valdomų televaldymu (RFVT) nuotolinio valdymo režimas. Skliausteliuose signalo pavadinimo pabaigoje įvardijamas spintos, kurioje sumontuotas RAA terminalas, scheminis numeris ir paties RAA terminalo scheminis žymėjimas.	LN 332 RFVT nuotolinio valdymo režimas (R10-F02)
		Linijos LN XXX prijunginio RAA funkcijų valdomų televaldymu (RFVT) nuotolinio valdymo režimas. Taikoma tuo atveju, kuomet linijos LN XXX prijunginiui yra dubliuoti apsaugų komplektai ir šiems komplektams priskiriami scheminiai žymėjimai.	LN 332 (LP2) RFVT nuotolinio valdymo režimas (R10-F02)
		Linijos LN XXX prijunginio RAA funkcijų valdomų televaldymu (RFVT) nuotolinio valdymo režimas. Taikoma tuo atveju, kuomet linijos LN XXX prijunginiui yra dubliuoti apsaugų komplektai, tačiau šiems komplektams nepriskirti scheminiai žymėjimai. Tokiu atveju tiesiog įvardijamas komplekto numeris (1 arba 2).	LN 332 I k. RFVT nuotolinio valdymo režimas (R10-F02)
137.	LX-XXX RAA nuostatų grupė (n)	Jungtuvo LX-XXX prijunginio RAA nuostatų grupės nuo I iki n-osios. Zonos numeris rašomas romėnišku skaitmeniu. Signalo pavadinimo pabaigoje įrašoma informacija (XXX-XXX), kur pirmoji XXX reiškia spintos, kurioje sumontuotas RAA terminalas, scheminį numerį, antroji XXX – RAA terminalo scheminį žymėjimą.	1) LN 332 RAA nuostatų grupė III (R1-F01)
		Jungtuvo LX-XXX prijunginio (XXX) apsaugų terminalo RAA nuostatų grupės nuo I iki n-osios. Toks signalo pavadinimas naudojamas tuo atveju, kai tam pačiam prijunginiui yra naudojami 2 vnt. apsaugų terminalų ir apsaugos yra dubliuotos. Apsaugų terminalo pavadinimui (XXX) priskiriamas apsaugų komplekto pavadinimas/numeris. RAA nuostatų grupės numeris rašomas romėnišku skaitmeniu. Signalo pavadinimo pabaigoje įrašoma informacija (XXX-XXX), kur pirmoji XXX reiškia spintos, kurioje sumontuotas RAA terminalas, scheminį numerį, antroji XXX – RAA terminalo scheminį žymėjimą. Signalų pavadinimų naudojimo prioritetiškumas: 1. Naudojama daugumoje atveju, kuomet nėra dubliuoti apsaugų komplektai; 2. Naudojama tais atvejais, kuomet dubliuoti apsaugų komplektai ir apsaugų komplektai turi scheminius žymėjimus; 3. Naudojama tais atvejais, kuomet dubliuoti apsaugų komplektai ir apsaugų komplektai neturi scheminių žymėjimų, o tiesiog įvardinami komplektų numeriais.	2) LN 332 (LP2) RAA nuostatų grupė III (R1-F01) 3) LN 332 I k. RAA nuostatų grupė III (R1-F01)
138.	ĮT-XXX (LX-XXX RAA) U grandinių aj (ASĮ gnybtynas)	Įtampos transformatoriaus (ĮT-XXX) (priskiriamo jungtuvo LX-XXX prijunginiui) RAA įtampos grandinių (U) automatinio jungiklio (aj) būsena. Signalo pavadinimo pabaigoje įrašoma informacija (XXX-XXX), kur pirmoji XXX reiškia atviros skirstyklos spintos, kurioje sumontuotas aj, pavadinimą, antroji XXX – aj scheminį žymėjimą.	ĮT-332 (L1-332 RAA) U grandinių aj (L1-332 gnybt.-SF10)

Eil.nr.	TS bendrinis pavadinimas	TS aprašymas	TS standartizuotas pavadinimas
		Jeigu nuo ĮT-XXX LX-XXX prijunginio RAA įtampos grandinėms naudojami 2 vnt. aj, tuomet signalo pavadinime įtraukiama informacija dėl ĮT-XXX, nuo kurio yra pajungtos prijunginio RAA U grandinės, apvijų jungimo schemos t.y. žvaigždės arba atviro trikampio.	ĮT-332 (L1-332 žvaigždė RAA) U grand. aj (L1-332 gnybt.-SF10)
			ĮT-332 (L1-332 atv.trik. RAA) U grand. aj (L1-332 gnybt.-SF10)
139.	ĮT-XXX (LX-XXX EEA) U grandinių aj (ASĮ gnybtynas)	Įtampos transformatoriaus (ĮT-XXX) (priskiriamo jungtuvo LX-XXX prijunginiui) elektros energijos apskaitos (EEA) įtampos grandinių (U) automatinio jungiklio (aj) būsena. Signalo pavadinimo pabaigoje įrašoma informacija (XXX-XXX), kur pirmoji XXX reiškia atviros skirstyklos spintos, kurioje sumontuotas aj, pavadinimą, antroji XXX – aj scheminį žymėjimą.	ĮT-332 (L1-332 EEA) U grandinių aj (L1-332 KAS-SF10)
		EEA pavadinimas gali būti keičiamas į (priklausomai nuo to, kokios ir kiek apsaugų komplektų naudojama): 1. PKA – pagrindinė komercinė apskaita; 2. DKA – dubliuojanti komercinė apskaita; 3. TA – techninė apskaita.	ĮT-332 (L1-332 PKA) U grandinių aj (L1-332 KAS-SF10)
			ĮT-332 (L1-332 DKA) U grandinių aj (L1-332 KAS-SF10)
			ĮT-332 (L1-332 TA) U grandinių aj (L1-332 TAS-SF10)
140.	LX-XXX išjungimas nuo Š-XXX ŠDA (RFVT/LRFVT)	Prijunginio LX-XXX jungtuvo išjungimo nuo šynų Š-XXX šynų diferencinės apsaugos (ŠDA) RFVT/LRFVT būsena. Esant dubliuotiems apsaugų komplektams signalo pavadinimui taikomi 146 punkto reikalavimai.	L1-332 išjungimas nuo Š-301 ŠDA (RFVT/LRFVT)
141.	LX-XXX JRĮ ir AKĮ paleidimas nuo Š-XXX ŠDA (RFVT/LRFVT)	Prijunginio LX-XXX jungtuvo rezervavimo įrenginio (JRĮ) ir automatinio kartotinio įjungimo (AKĮ) automatikos paleidimo nuo šynų Š-XXX šynų diferencinės apsaugos (ŠDA) RFVT/LRFVT būsena. Esant dubliuotiems apsaugų komplektams signalo pavadinimui taikomi 146 punkto reikalavimai.	L1-332 JRĮ ir AKĮ paleidimas nuo Š-301 ŠDA (RFVT/LRFVT)
142.	LX-XXX VAKĮ draudimas (RFVT/LRFVT)	Prijunginio LX-XXX jungtuvo vienfazio automatinio kartotinio įjungimo (VAKĮ) automatikos draudimo RFVT/LRFVT būsena. Esant dubliuotiems apsaugų komplektams signalo pavadinimui taikomi 146 punkto reikalavimai.	L1-332 VAKĮ draudimas (RFVT/LRFVT)
143.	LX-XXX TAKĮ draudimas (RFVT/LRFVT)	Prijunginio LX-XXX jungtuvo trifazio automatinio kartotinio įjungimo (VAKĮ) automatikos draudimo RFVT/LRFVT būsena. Esant dubliuotiems apsaugų komplektams signalo pavadinimui taikomi 146 punkto reikalavimai.	L1-332 TAKĮ draudimas (RFVT/LRFVT)
144.	LX-XXX išjungimas nuo LN XXX RAA (RFVT/LRFVT)	Prijunginio LX-XXX jungtuvo išjungimo nuo LN XXX RAA poveikio RFVT/LRFVT būsena. Esant dubliuotiems apsaugų komplektams signalo pavadinimui taikomi 146 punkto reikalavimai.	L1-332 išjungimas nuo LN 332 RAA (RFVT/LRFVT)
145.	LX-XXX išjungimas su AKĮ draudimu nuo LX-XXX JRĮ (RFVT/LRFVT)	Prijunginio LX-XXX jungtuvo išjungimo su automatinio kartotinio įjungimo (AKĮ) automatikos draudimu nuo kito jungtuvo (šynų arba linijos) LX-XXX jungtuvo rezervavimo įrenginio (JRĮ) automatikos poveikio RFVT/LRFVT būsena. Esant dubliuotiems apsaugų komplektams signalo pavadinimui taikomi 146 punkto reikalavimai.	L1-332 išjungimas su AKĮ draudimu nuo L2-332 JRĮ (RFVT/LRFVT)
146.	LX-XXX JRĮ paleidimas nuo LN XXX RAA (RFVT/LRFVT)	Prijunginio LX-XXX jungtuvo rezervavimo įrenginio (JRĮ) automatikos paleidimo nuo LN XXX RAA poveikio RFVT/LRFVT būsena. Esant dubliuotiems apsaugų komplektams signalo pavadinimui taikomi 146 punkto reikalavimai.	L1-332 JRĮ paleidimas nuo LN 332 RAA (RFVT/LRFVT)
147.	LX-XXX JRĮ paleidimas nuo LN XXX Dif. (RFVT/LRFVT)	Prijunginio LX-XXX jungtuvo rezervavimo įrenginio (JRĮ) automatikos paleidimo nuo LN XXX diferencinės (Dif.) apsaugos poveikio RFVT/LRFVT būsena. Esant dubliuotiems apsaugų komplektams signalo pavadinimui taikomi 146 punkto reikalavimai.	L1-332 JRĮ paleidimas nuo LN 332 Dif. (RFVT/LRFVT)

Eil.nr.	TS bendrinis pavadinimas	TS aprašymas	TS standartizuotas pavadinimas
148.	LX-XXX XXXXXXXXXX (RFVT/LRFVT)	Prijunginio LX-XXX jungtuvo RAA funkcijos valdomos televaldymu RFVT/LRFVT būsena. RFVT/LRFVT pavadinimas XXXXXXXXXX parenkamas iš prieš tai pateiktų pavyzdžių. Jeigu tokio pavadinimo pavyzdžiuose nėra, tuomet šis pavadinimas atskirai suderinamas su SVC atsakingu darbuotoju. Esant dubliuotiems apsaugų komplektams signalo pavadinimui taikomi 146 punkto reikalavimai.	L1-332 XXXXXXXXXX (RFVT/LRFVT)
149.	LX-XXX RFVT nuotolinio valdymo režimas	Prijunginio LX-XXX jungtuvo RAA funkcijų valdomų televaldymu (RFVT) nuotolinio valdymo režimas. Skliausteliuose signalo pavadinimo pabaigoje įvardijamas spintos, kurioje sumontuotas RAA terminalas, scheminis numeris ir paties RAA terminalo scheminis žymėjimas. Esant dubliuotiems apsaugų komplektams signalo pavadinimui taikomi 147 punkto reikalavimai.	L1-332 RFVT nuotolinio valdymo režimas (R10-F02)
150.	LX-XXX įjungimo grandinės aj	Jungtuvo LX-XXX įjungimo grandinės maitinimo automatinio jungiklio (aj) būsena. Signalo pavadinimo pabaigoje skliausteliuose įrašoma informacija (XXX-XXX), kur pirmoji XXX reiškia spintos, kurioje sumontuotas aj, pavadinimas, antroji XXX – automatinio jungiklio scheminį numerį.	L1-332 įjungimo grandinės aj (R2-SF5)
151.	LX-XXX išjungimo grandinės (n) aj	Jungtuvo LX-XXX išjungimo grandinės (pirmos arba antros) maitinimo automatinio jungiklio (aj) būsena. Išjungimo grandinės numeris rašomas romėnišku skaitmeniu (I arba II). Signalo pavadinimo pabaigoje skliausteliuose įrašoma informacija (XXX-XXX), kur pirmoji XXX reiškia spintos, kurioje sumontuotas aj, pavadinimą, antroji XXX – automatinio jungiklio scheminį numerį.	L1-332 II išjungimo grandinės aj (R2-SF5)
		Kuomet išjungimo/įjungimo grandinių montažas atliktas taip, kad vienas aj maitina jungtuvo LX-XXX įjungimo ir vieną iš išjungimo grandinių, o antrasis aj maitina likusią išjungimo grandinę, signalo pavadinime turi konkrečiai būti įvardintos abi grandinės. Signalo pavadinimo pabaigoje skliausteliuose įrašoma informacija (XXX-XXX), kur pirmoji XXX reiškia spintos, kurioje sumontuotas aj, pavadinimą, antroji XXX – automatinio jungiklio scheminį numerį.	L1-332 įjungimo ir II išjungimo grandinių aj (R2-SF5)
152.	LX-XXX prijunginio nuotolinio valdymo režimas	Prijunginio LX-XXX įrenginių (jungtuvo, skyriklių ir įžemiklių prijunginio apimtyse) nuotolinio valdymo režimas. Skliausteliuose signalo pavadinimo pabaigoje įvardijamas spintos, kurioje sumontuotas valdiklis, scheminis numeris ir paties valdiklio scheminis žymėjimas. Esant dubliuotiems valdiklių komplektams signalo pavadinimui taikomi 147 punkto reikalavimai.	L1-332 prijunginio nuotolinio valdymo režimas (R10-C02)
153.	LX-XXX valdymo režimo raktas (pavaroje)	Prijunginio LX-XXX jungtuvo valdymo režimo rakto būsena. Signalo pavadinimo pabaigoje skliausteliuose įrašoma informacija (XXX-XXX), kur pirmoji XXX reiškia spintos, kurioje sumontuotas valdymo režimo raktas, pavadinimą, o antroji XXX – rakto scheminį numerį.	L1-332 valdymo režimas (pavara-SA1)
154.	LX-XXX-0 valdymo režimo raktas (pavaroje)	Prijunginio LX-XXX-0 skyriklio valdymo režimo rakto būsena. Signalo pavadinimo pabaigoje skliausteliuose įrašoma informacija (XXX-XXX), kur pirmoji XXX reiškia spintos, kurioje sumontuotas valdymo režimo raktas, pavadinimą, o antroji XXX – rakto scheminį numerį.	L1-332-0 valdymo režimas (pavara-SA1)
155.	LX-XXX-ž valdymo režimo raktas (pavaroje)	Prijunginio LX-XXX-ž įžemiklio valdymo režimo rakto būsena. Signalo pavadinimo pabaigoje skliausteliuose įrašoma informacija (XXX-XXX), kur pirmoji XXX reiškia spintos, kurioje sumontuotas valdymo režimo raktas, pavadinimą, o antroji XXX – rakto scheminį numerį.	L1-332-ž valdymo režimas (pavara-SA1)
156.	LX-XXX pavaros aj	Prijunginio LX-XXX jungtuvo pavaros maitinimo aj būsena. Signalo pavadinimo pabaigoje skliausteliuose įrašoma informacija (XXX-XXX), kur pirmoji XXX reiškia spintos, kurioje sumontuotas aj, pavadinimą, o antroji XXX – aj scheminį numerį. Taip pat kartu su šiuo signalu	L1-332 pavaros aj (L1-332 gnybt.-SF5, pavara-F1)

Eil.nr.	TS bendrinis pavadinimas	TS aprašymas	TS standartizuotas pavadinimas
		sugrupuojamas ir jungtuvo terminės apsaugos signalas. Pavadinimo pabaigoje nurodoma terminės apsaugos aj/relės sumontavimo vieta ir scheminis pavadinimas. Jeigu nėra techninių galimybių apjungti šiuos signalus, konfigūruojamas atskiras terminės apsaugos signalas.	
157.	LX-XXX-0 pavaros ir valdymo grandinių aj	Prijunginio LX-XXX-0 skyriklio pavaros ir valdymo grandinių maitinimo aj būsena. Signalo pavadinimo pabaigoje skliausteliuose įrašoma informacija (XXX-XXX), kur pirmoji XXX reiškia spintos, kurioje sumontuotas aj, pavadinimą, o antroji XXX – aj scheminį numerį. Taip pat kartu su šiuo signalu sugrupuojamas ir skyriklio terminės apsaugos signalas. Pavadinimo pabaigoje nurodoma terminės apsaugos aj/relės sumontavimo vieta ir scheminis pavadinimas. Jeigu nėra techninių galimybių apjungti šiuos signalus, konfigūruojamas atskiras terminės apsaugos signalas.	L1-332-0 pavaros, vald. gr. aj (L1-332 gnybt.-SF5, pavara-F1)
158.	LX-XXX-ž pavaros ir valdymo grandinių aj	Prijunginio LX-XXX-ž įžemiklio pavaros ir valdymo grandinių maitinimo aj būsena. Signalo pavadinimo pabaigoje skliausteliuose įrašoma informacija (XXX-XXX), kur pirmoji XXX reiškia spintos, kurioje sumontuotas aj, pavadinimą, o antroji XXX – aj scheminį numerį. Taip pat kartu su šiuo signalu sugrupuojamas ir įžemiklio terminės apsaugos signalas. Pavadinimo pabaigoje nurodoma terminės apsaugos aj/relės sumontavimo vieta ir scheminis pavadinimas. Jeigu nėra techninių galimybių apjungti šiuos signalus, konfigūruojamas atskiras terminės apsaugos signalas.	L1-332-ž pavaros, vald. gr. aj (L1-332 gnybt.-SF5, pavara-F1)
159.	AT-X (330) RAA nuostatų grupė (n)	Autotransformatoriaus AT-X 330 kV dalies (330) RAA nuostatų grupės nuo I iki n-osios. RAA nuostatų grupės numeris rašomas romėnišku skaitmeniu. Signalo pavadinimo pabaigoje įrašoma informacija (XXX-XXX), kur pirmoji XXX reiškia spintos, kurioje sumontuotas RAA terminalas, scheminį numerį, antroji XXX – RAA terminalo scheminį žymėjimą.	1) AT-1 (330) RAA nuostatų grupė III (R1-F01)
	AT-X (XXX) (330) RAA nuostatų grupė (n)	Autotransformatoriaus AT-X (XXX) apsaugų terminalo 330 kV dalies (330) RAA nuostatų grupės nuo I iki n-osios. Toks signalo pavadinimas naudojamas tuo atveju, kai tam pačiam prijunginiui yra naudojami 2 vnt. apsaugų terminalų ir apsaugos yra dubliuotos. Apsaugų terminalo pavadinimui (XXX) priskiriamas apsaugų komplekto pavadinimas/numeris. RAA nuostatų grupės numeris rašomas romėnišku skaitmeniu. Signalo pavadinimo pabaigoje įrašoma informacija (XXX-XXX), kur pirmoji XXX reiškia spintos, kurioje sumontuotas RAA terminalas, scheminį numerį, antroji XXX – RAA terminalo scheminį žymėjimą. Signalų pavadinimų naudojimo prioritetiškumas: 1. Naudojama daugumoje atveju, kuomet nėra dubliuoti apsaugų komplektai; 2. Naudojama tais atvejais, kuomet dubliuoti apsaugų komplektai ir apsaugų komplektai turi scheminius žymėjimus; 3. Naudojama tais atvejais, kuomet dubliuoti apsaugų komplektai ir apsaugų komplektai neturi scheminių žymėjimų, o tiesiog įvardinami komplektų numeriais.	2) AT-1 (ATP1) (330) RAA nuostatų grupė III (R1-F01) 3) AT-1 I k. (330) RAA nuostatų grupė III (R1-F01)
160.	ĮT-XXX (AT-X RAA) U grandinių aj (ASĮ gnybtynas)	Įtampos transformatoriaus (ĮT-XXX) (priskiriamo AT-X prijunginiui) RAA įtampos grandinių (U) automatinio jungiklio (aj) būsena. Signalo pavadinimo pabaigoje įrašoma informacija (XXX-XXX), kur pirmoji XXX reiškia atviros skirstyklos spintos, kurioje sumontuotas aj, pavadinimą, antroji XXX – aj scheminį žymėjimą.	ĮT-301 (AT-1 RAA) U grandinių aj (AT-1 sp.-SF10)
			ĮT-301 (AT-1 žvaigždė RAA) U grand. aj (AT-1 sp.-SF10)

Eil.nr.	TS bendrinis pavadinimas	TS aprašymas	TS standartizuotas pavadinimas
		Jeigu nuo ĮT-XXX AT-X prijunginio RAA įtampos grandinėms naudojami 2 vnt. aj, tuomet signalo pavadinime įtraukiama informacija dėl ĮT-XXX, nuo kurio yra pajungtos prijunginio RAA U grandinės, apvijų jungimo schemos t.y. žvaigždės arba atviro trikampio.	ĮT-301 (AT-1 atv.trik. RAA) U grand. aj (AT-1 sp.-SF10)
161.	ĮT-XXX (AT-X EEA) U grandinių aj (ASĮ gnybtynas)	Įtampos transformatoriaus (ĮT-XXX) (priskiriamo AT-X prijunginiui) elektros energijos apskaitos (EEA) įtampos grandinių (U) automatinio jungiklio (aj) būsena. Signalo pavadinimo pabaigoje įrašoma informacija (XXX-XXX), kur pirmoji XXX reiškia atviros skirstyklos spintos, kurioje sumontuotas aj, pavadinimą, antroji XXX – aj scheminį žymėjimą.	ĮT-301 (AT-1 EEA) U grandinių aj (AT-1 TAS-SF10)
162.	AT-X išjungimas nuo AT-X Dif. (RFVT/LRFVT)	Autotransformatoriaus AT-X išjungimo nuo autotransformatoriaus AT-X diferencinės apsaugos (Dif.) RFVT/LRFVT būsena. Esant dubliuotiems apsaugų komplektams signalo pavadinimui taikomi 146 punkto reikalavimai.	AT-1 išjungimas nuo AT-1 Dif. (RFVT/LRFVT)
163.	AT-X išjungimas nuo AT-X TA (RFVT/LRFVT)	Autotransformatoriaus AT-X išjungimo nuo autotransformatoriaus AT-X technologinių apsaugų (TA) RFVT/LRFVT būsena. Esant dubliuotiems apsaugų komplektams signalo pavadinimui taikomi 146 punkto reikalavimai.	AT-1 išjungimas nuo AT-1 TA (RFVT/LRFVT)
164.	AT-X ĮR valdymo režimas	Autotransformatoriaus AT-X įtampos reguliatoriaus (ĮR) valdymo režimas. Esant dubliuotiems apsaugų komplektams signalo pavadinimui taikomi 146 punkto reikalavimai.	AT-1 ĮR valdymo režimas
165.	AT-X XXXXXXXXXX (RFVT/LRFVT)	Autotransformatoriaus AT-X RAA funkcijos valdomos televaldymu XXXXXXXXXX RFVT būsena. RFVT pavadinimas „XXXXXXXXXX“ parenkamas iš prieš tai pateiktų pavyzdžių. Jeigu tokio pavadinimo pavyzdžiuose nėra, tuomet šis pavadinimas atskirai suderinamas su SVC atsakingu darbuotoju. Esant dubliuotiems apsaugų komplektams signalo pavadinimui taikomi 146 punkto reikalavimai.	AT-1 XXXXXXXXXX (RFVT/LRFVT)
166.	AT-X RFVT nuotolinio valdymo režimas	Autotransformatoriaus AT-X RAA funkcijų valdomų televaldymu (RFVT) nuotolinio valdymo režimas. Skliausteliuose signalo pavadinimo pabaigoje įvardijamas spintos, kurioje sumontuotas RAA terminalas, scheminis numeris ir paties RAA terminalo scheminis žymėjimas. Esant dubliuotiems apsaugų komplektams signalo pavadinimui taikomi 147 punkto reikalavimai.	AT-1 RFVT nuotolinio valdymo režimas (R10-F02)
167.	AT-X aušinimo ventiliatorių aj	Autotransformatoriaus AT-X aušinimo ventiliatorių maitinimo automatinio jungiklio (aj) būsena. Signalo pavadinimo pabaigoje skliausteliuose įrašoma informacija (XXX-XXX), kur pirmoji XXX reiškia spintos, kurioje sumontuotas aj, pavadinimą, o antroji XXX – aj scheminį numerį.	AT-1 aušinimo ventiliatorių aj (AT-1 sp.-SF10)
168.	AT-X alyvos cirkuliacinių siurblių aj	Autotransformatoriaus AT-X alyvos cirkuliacinių siurblių maitinimo automatinio jungiklio (aj) būsena. Signalo pavadinimo pabaigoje skliausteliuose įrašoma informacija (XXX-XXX), kur pirmoji XXX reiškia spintos, kurioje sumontuotas aj, pavadinimą, o antroji XXX – aj scheminį numerį.	AT-1 alyvos cirkuliacinių siurblių aj (AT-1 sp.-SF10)
169.	AT-X aušinimo automatikos aj	Autotransformatoriaus AT-X aušinimo automatikos maitinimo automatinių jungiklio (aj) būsena. Signalo pavadinimo pabaigoje skliausteliuose įrašoma informacija (XXX-XXX), kur pirmoji XXX reiškia spintos, kurioje sumontuotas aj, pavadinimą, o antroji XXX – aj scheminį numerį.	AT-1 aušinimo automatikos aj (AT-1 sp.-SF10)
170.	AT-X pagrindiniai aušinimo ventiliatoriai	Autotransformatoriaus AT-X pagrindinių aušinimo ventiliatorių būsena.	AT-1 pagrindiniai aušinimo ventiliatoriai
171.	AT-X rezervinis aušinimas	Autotransformatoriaus AT-X rezervinio aušinimo būsena.	AT-1 rezervinis aušinimas

Eil.nr.	TS bendrinis pavadinimas	TS aprašymas	TS standartizuotas pavadinimas
172.	AT-X ĮR atšakų perjungiklio pavarų aj	Autotransformatoriaus AT-X įtampos reguliatoriaus (ĮR) atšakų perjungiklio pavarų maitinimo automatinio jungiklio (aj) būsena. Signalo pavadinimo pabaigoje skliausteliuose įrašoma informacija (XXX-XXX), kur pirmoji XXX reiškia spintos, kurioje sumontuotas aj, pavadinimą, o antroji XXX – aj scheminį numerį.	AT-1 ĮR pavarų aj (AT-1 sp.-SF10)
173.	AT-X ĮR atšakų perjungiklio valdymo režimas	Autotransformatoriaus AT-X įtampos reguliatoriaus (ĮR) atšakų perjungiklio valdymo režimo būsena. Signalo pavadinimo pabaigoje skliausteliuose įrašoma informacija (XXX-XXX), kur pirmoji XXX reiškia spintos, kurioje sumontuotas valdiklis, pavadinimą, o antroji XXX – valdiklio scheminį žymėjimą.	AT-1 ĮR valdymo režimas (R10-C01)
174.	AT-X ĮR atšakų perjungiklio nuotolinio valdymo režimas	Autotransformatoriaus AT-X įtampos reguliatoriaus (ĮR) atšakų perjungiklio nuotolinio valdymo režimo būsena. Signalo pavadinimo pabaigoje skliausteliuose įrašoma informacija (XXX-XXX), kur pirmoji XXX reiškia spintos, kurioje sumontuotas valdiklis, pavadinimą, o antroji XXX – valdiklio scheminį žymėjimą.	AT-1 ĮR nuotolinio valdymo režimas (R10-C01)
175.	AT-X valdiklio XXX lygiagretus darbas	Autotransformatoriaus AT-X valdiklio XXX lygiagretaus darbo režimo būsena. XXX įrašomas valdiklio scheminis žymėjimas.	AT-1 valdiklio C01 lygiagretus darbas
176.	AT-X valdiklio XXX vedantysis (Master) režimas	Autotransformatoriaus AT-X valdiklio XXX vedančiojo darbo režimo (Master) būsena. XXX įrašomas valdiklio scheminis žymėjimas.	AT-1 valdiklio C01 vedantysis (Master) režimas
177.	AT-X valdiklio XXX sekantysis (Slave) režimas	Autotransformatoriaus AT-X valdiklio XXX sekančiojo darbo režimo (Slave) būsena. XXX įrašomas valdiklio scheminis žymėjimas.	AT-1 valdiklio C01 sekantysis (Slave) režimas
178.	VŠR-X RAA nuostatų grupė (n)	Valdomo šuntinio reaktoriaus VŠR-X RAA nuostatų grupės nuo I iki n-osios. RAA nuostatų grupės numeris rašomas romėnišku skaitmeniu. Signalo pavadinimo pabaigoje įrašoma informacija (XXX-XXX), kur pirmoji XXX reiškia spintos, kurioje sumontuotas RAA terminalas, scheminį numerį, antroji XXX – RAA terminalo scheminį žymėjimą. Esant dubliuotiems apsaugų terminalams, signalo pavadinimui taikomi 170 punkto reikalavimai.	VŠR-1 RAA nuostatų grupė III (R1-F01)
179.	ĮT-XXX (VŠR-X RAA) U grandinių aj (ASĮ gnybtynas)	Įtampos transformatoriaus (ĮT-XXX) (priskiriamo VŠR-X prijunginiui) RAA įtampos grandinių (U) automatinio jungiklio (aj) būsena. Signalo pavadinimo pabaigoje įrašoma informacija (XXX-XXX), kur pirmoji XXX reiškia atviros skirstyklos spintos, kurioje sumontuotas aj, pavadinimą, antroji XXX – aj scheminį žymėjimą.	ĮT-301 (VŠR-1 RAA) U grandinių aj (VŠR-1 sp.-SF10)
		Jeigu nuo ĮT-XXX VŠR-X prijunginio RAA įtampos grandinėms naudojami 2 vnt. aj, tuomet signalo pavadinime įtraukiama informacija dėl ĮT-XXX, nuo kurio yra pajungtos prijunginio RAA U grandinės, apvijų jungimo schemos t.y. žvaigždės arba atviro trikampio.	ĮT-301 (VŠR-1 žvaigždė RAA) U grand. aj (VŠR-1 sp.-SF10)
			ĮT-301 (VŠR-1 atv. RAA) U grand. aj (VŠR-1 sp.-SF10)
180.	ĮT-XXX (VŠR-X EEA) U grandinių aj (ASĮ gnybtynas)	Įtampos transformatoriaus (ĮT-XXX) (priskiriamo VŠR-X prijunginiui) elektros energijos apskaitos (EEA) įtampos grandinių (U) automatinio jungiklio (aj) būsena. Signalo pavadinimo pabaigoje įrašoma informacija (XXX-XXX), kur pirmoji XXX reiškia atviros skirstyklos spintos, kurioje sumontuotas aj, pavadinimą, antroji XXX – aj scheminį žymėjimą.	ĮT-301 (VŠR-1 EEA) U grandinių aj (VŠR TAS-SF10)
181.	VŠR-X išjungimas nuo VŠR-X Dif. (RFVT/LRFVT)	Valdomo šuntinio reaktoriaus VŠR-X išjungimo nuo VŠR-X diferencinės apsaugos (Dif.) RFVT/LRFVT būsena. Esant dubliuotiems apsaugų komplektams signalo pavadinimui taikomi 146 punkto reikalavimai.	VŠR-1 išjungimas nuo VŠR-1 Dif. (RFVT/LRFVT)

Eil.nr.	TS bendrinis pavadinimas	TS aprašymas	TS standartizuotas pavadinimas
182.	VŠR-X išjungimas nuo VŠR-X TA (RFVT/LRFVT)	Valdomo šuntinio reaktoriaus VŠR-X išjungimo nuo VŠR-X technologinių apsaugų (TA) RFVT/LRFVT būsena. Esant dubliuotiems apsaugų komplektams signalo pavadinimui taikomi 146 punkto reikalavimai.	VŠR-1 išjungimas nuo VŠR-1 TA (RFVT/LRFVT)
183.	VŠR-X darbo režimas	Valdomo šuntinio reaktoriaus VŠR-X darbo režimo būsena. Signalo pavadinimo pabaigoje skliausteliuose įrašoma informacija (XXX-XXX), kur pirmoji XXX reiškia spintos, kurioje sumontuotas valdiklis, pavadinimą, o antroji XXX – valdiklio scheminį žymėjimą.	VŠR-1 darbo režimas (R10-C01)
184.	VŠR-X U stabilizavimo režimas	Valdomo šuntinio reaktoriaus VŠR-X įtampos (U) stabilizavimo režimo būsena.	VŠR-1 U stabilizavimo režimas
185.	VŠR-X Q stabilizavimo režimas	Valdomo šuntinio reaktoriaus VŠR-X reaktyvinės galios (Q) stabilizavimo režimo būsena.	VŠR-1 Q stabilizavimo režimas
186.	VŠR-X valdymo režimas (n)	Valdomo šuntinio reaktoriaus VŠR-X valdymo režimo būsenos numeris nuo 1-ojo iki n-ojo. Valdymo režimo būsenos numeris rašomas romėnišku skaitmeniu. Signalo pavadinimo pabaigoje įrašoma informacija (XXX-XXX), kur pirmoji XXX reiškia spintos, kurioje sumontuotas valdiklis, scheminį numerį, antroji XXX – valdiklio scheminį žymėjimą. Esant dubliuotiems valdikliams, signalo pavadinimui taikomi 147 punkto reikalavimai.	VŠR-X valdymo režimas II (R1-C01)
187.	VŠR-XXX RAA nuostatų grupė (n)	Valdomo šuntinio reaktoriaus prijunginio jungtuvo VŠR-XXX RAA nuostatų grupės nuo 1-osios iki n-osios numeris. RAA nuostatų grupės numeris rašomas romėnišku skaitmeniu. Signalo pavadinimo pabaigoje įrašoma informacija (XXX-XXX), kur pirmoji XXX reiškia spintos, kurioje sumontuotas RAA terminalas, scheminį numerį, antroji XXX – RAA terminalo scheminį žymėjimą. Esant dubliuotiems apsaugų komplektams signalo pavadinimui taikomi 170 punkto reikalavimai.	VŠR-301 (RAA nuostatų grupė III (R1-F01)
188.	ĮT-XXX (VŠR-XXX RAA) U grandinių aj (ASĮ gnybtynas)	Įtampos transformatoriaus (ĮT-XXX) (priskiriamo VŠR-XXX prijunginiui) RAA įtampos grandinių (U) automatinio jungiklio (aj) būsena. Signalo pavadinimo pabaigoje įrašoma informacija (XXX-XXX), kur pirmoji XXX reiškia atviros skirstyklos spintos, kurioje sumontuotas aj, pavadinimą, antroji XXX – aj scheminį žymėjimą.	ĮT-301 (VŠR-301 RAA) U grandinių aj (VŠR-301 sp.-SF10)
		Jeigu nuo ĮT-XXX VŠR-XXX prijunginio RAA įtampos grandinėms naudojami 2 vnt. aj, tuomet signalo pavadinime įtraukiama informacija dėl ĮT-XXX, nuo kurio yra pajungtos prijunginio RAA U grandinės, apvijų jungimo schemos t.y. žvaigždės arba atviro trikampio.	ĮT-301 (VŠR-301 žvaigždė RAA) U grand. aj (VŠR-301 sp.-SF10)
			ĮT-301 (VŠR-301 atv.trik. RAA) U grand. aj (VŠR-301 sp.-SF10)
189.	ĮT-XXX (VŠR-XXX EEA) U grandinių aj (ASĮ gnybtynas)	Įtampos transformatoriaus (ĮT-XXX) (priskiriamo VŠR-XXX prijunginiui) elektros energijos apskaitos (EEA) įtampos grandinių (U) automatinio jungiklio (aj) būsena. Signalo pavadinimo pabaigoje įrašoma informacija (XXX-XXX), kur pirmoji XXX reiškia atviros skirstyklos spintos, kurioje sumontuotas aj, pavadinimą, antroji XXX – aj scheminį žymėjimą.	ĮT-301 (VŠR-301 EEA) U grandinių aj (VŠR-301 TAS-SF10)
190.	VŠR-XXX JRĮ (RFVT/LRFVT)	Valdomo šuntinio reaktoriaus jungtuvo VŠR-XXX jungtuvo rezervavimo įrenginio (JRĮ) automatikos RFVT/LRFVT būsena. Esant dubliuotiems apsaugų komplektams signalo pavadinimui taikomi 146 punkto reikalavimai.	VŠR-301 JRĮ (RFVT/LRFVT)
191.	VŠR-XXX išjungimas nuo Š-XXX ŠDA (RFVT/LRFVT)	Valdomo šuntinio reaktoriaus jungtuvo VŠR-XXX jungtuvo išjungimo nuo šynų Š-XXX šynų diferencinės apsaugos (ŠDA) RFVT/LRFVT būsena. Esant dubliuotiems apsaugų komplektams signalo pavadinimui taikomi 146 punkto reikalavimai.	VŠR-301 išjungimas nuo Š-301 ŠDA (RFVT/LRFVT)

Eil.nr.	TS bendrinis pavadinimas	TS aprašymas	TS standartizuotas pavadinimas
192.	VŠR-XXX JRĮ ir AKĮ paleidimas nuo Š-XXX ŠDA (RFVT/LRFVT)	Valdomo šuntinio reaktoriaus jungtuvo VŠR-XXX jungtuvo rezervavimo įrenginio (JRĮ) ir automatinio kartotinio įjungimo (AKĮ) automatikos paleidimo nuo šynų Š-XXX šynų diferencinės apsaugos (ŠDA) RFVT/LRFVT būsena. Esant dubliuotiems apsaugų komplektams signalo pavadinimui taikomi 146 punkto reikalavimai.	VŠR-301 JRĮ ir AKĮ paleidimas nuo Š-301 ŠDA (RFVT/LRFVT)
(193-201)	VŠR-XXX (SIGNALAI)	Prijunginio jungtuvo VŠR-XXX signalai. Aprašomieji pavyzdžiai pateikti ankstesniuose punktuose. Signalų pavadinimų redakcija analogiška, tik įrašomas prijunginio VŠR-XXX įrenginio operatyvinis pavadinimas.	VŠR-XXX (SIGNALAI)
(202-219)	T-XXX (SIGNALAI)	Prijunginio T-XXX ir šio prijunginio jungtuvo T-XXX signalai. Aprašomieji pavyzdžiai pateikti ankstesniuose punktuose. Signalų pavadinimų redakcija analogiška, tik įrašomas prijunginio T-XXX įrenginio operatyvinis pavadinimas.	T-XXX (SIGNALAI)
(220-232)	TS-XXX (SIGNALAI)	Prijunginio TS-XXX ir šio prijunginio jungtuvo TS-XXX signalai. Aprašomieji pavyzdžiai pateikti ankstesniuose punktuose. Signalų pavadinimų redakcija analogiška, tik įrašomas prijunginio TS-XXX įrenginio operatyvinis pavadinimas.	TS-XXX (SIGNALAI)
233.	Š-XXX ŠDA nuostatų grupė (n)	Šynų Š-XXX šynų diferencinės apsaugos (ŠDA) nuostatų grupės nuo 1-osios iki n-osios numeris. ŠDA nuostatų grupės numeris rašomas romėnišku skaitmeniu. Signalo pavadinimo pabaigoje įrašoma informacija (XXX-XXX), kur pirmoji XXX reiškia spintos, kurioje sumontuotas RAA terminalas, scheminį numerį, antroji XXX – RAA terminalo scheminį žymėjimą. Esant dubliuotiems apsaugų komplektams signalo pavadinimui taikomi 137 punkto reikalavimai.	Š-301 ŠDA nuostatų grupė III (R1-F01)
330_TP_E_SK (110 kV) Valdymo/Darbo/RAA/TA komandų būsenų signalai			
332.	L-XXXXXX RAA nuostatų grupė (n)	Linijos L-XXXXXX prijunginio RAA nuostatų grupės nuo 1-osios iki n-osios numeris. RAA nuostatų grupės numeris rašomas romėnišku skaitmeniu. Signalo pavadinimo pabaigoje įrašoma informacija (XXX-XXX), kur pirmoji XXX reiškia spintos, kurioje sumontuotas RAA terminalas, scheminį numerį, antroji XXX – RAA terminalo scheminį žymėjimą. Esant dubliuotiems apsaugų komplektams signalo pavadinimui taikomi 137 punkto reikalavimai.	L-Neris RAA nuostatų grupė III (R1-F01)
333.	ĮT-XXX (L-XXXXXXX RAA) U grandinių aj (ASĮ gnybtynas)	Įtampos transformatoriaus (ĮT-XXX) (priskiriamo linijai L-XXXXXX) RAA įtampos grandinių (U) automatinio jungiklio (aj) būsena. Signalo pavadinimo pabaigoje įrašoma informacija (XXX-XXX), kur pirmoji XXX reiškia atviros skirstyklos spintos, kurioje sumontuotas aj, pavadinimą, antroji XXX – aj scheminį žymėjimą.	ĮT-101 (L-Neris RAA) U grandinių aj (L-Neris gnybt.-SF10)
		Jeigu nuo ĮT-XXX L-XXXXXX prijunginio RAA įtampos grandinėms naudojami 2 vnt. aj, tuomet signalo pavadinime įtraukiama informacija dėl ĮT-XXX, nuo kurio yra pajungtos prijunginio RAA U grandinės, apvijų jungimo schemos t.y. žvaigždės arba atviro trikampio.	ĮT-101 (L-Neris žvaigždė RAA) U grand. aj (L-Neris gnybt.-SF10)
			ĮT-101 (L-Neris atv.trik. RAA) U grand. aj (L-Neris gnybt.-SF10)
334.	ĮT-XXX (L-XXXXXXX EEA) U grandinių aj (ASĮ gnybtynas)	Įtampos transformatoriaus (ĮT-XXX) (priskiriamo jungtuvo L-XXXXXX prijunginiui) elektros energijos apskaitos (EEA) įtampos grandinių (U) automatinio jungiklio (aj) būsena. Signalo pavadinimo pabaigoje įrašoma informacija (XXX-XXX), kur pirmoji XXX reiškia atviros skirstyklos spintos, kurioje sumontuotas aj, pavadinimą, antroji XXX – aj scheminį žymėjimą.	ĮT-101 (L-Neris EEA) U grandinių aj (L-Neris KAS-SF10)
		EEA pavadinimas gali būti keičiamas į (priklausomai nuo to, kokios ir kiek apsaugų komplektų naudojama): 1. PKA – pagrindinė komercinė apskaita; 2. DKA – dubliuojanti komercinė apskaita;	ĮT-101 (L-Neris PKA) U grandinių aj (L-Neris KAS-SF10)
			ĮT-101 (L-Neris DKA) U grandinių aj (L-Neris KAS-SF10)

Eil.nr.	TS bendrinis pavadinimas	TS aprašymas	TS standartizuotas pavadinimas
		3. TA – techninė apskaita.	ĮT-101 (L-Neris TA) U grandinių aj (L-Neris TAS-SF10)
(335-338)	L-XXXXXX (SIGNALAI)	Prijunginio L-XXXXXX signalai. Aprašomieji pavyzdžiai pateikti ankstesniuose punktuose. Signalų pavadinimų redakcija analogiška, tik įrašomas prijunginio L-XXXXXX įrenginio operatyvinis pavadinimas.	L-XXXXXX (SIGNALAI)
339.	L-XXXXXX išjungimas nuo ŠX-XXX SUM (RFVT/LRFVT)	Linijos prijunginio L-XXXXXX jungtuvo išjungimo nuo šynų ŠX-XXX suminės apsaugos (SUM) RFVT/LRFVT būsena. Esant dubliuotiems apsaugų komplektams signalo pavadinimui taikomi 146 punkto reikalavimai.	L-Neris išjungimas nuo Š1-110 SUM (RFVT/LRFVT)
340.	L-XXXXXX išjungimas nuo ŠX-XXX ŠDA (RFVT/LRFVT)	Linijos prijunginio L-XXXXXX jungtuvo išjungimo nuo šynų ŠX-XXX diferencinės apsaugos (ŠDA) RFVT būsena. Esant dubliuotiems apsaugų komplektams signalo pavadinimui taikomi 146 punkto reikalavimai.	L-Neris išjungimas nuo Š1-110 ŠDA (RFVT/LRFVT)
341.	L-XXXXXX JRĮ (RFVT/LRFVT)	Linijos prijunginio L-XXXXXX jungtuvo rezervavimo įrenginio (JRĮ) RFVT/LRFVT būsena. Esant dubliuotiems apsaugų komplektams signalo pavadinimui taikomi 146 punkto reikalavimai.	L-Neris JRĮ (RFVT/LRFVT)
342.	L-XXXXXX AKĮ (RFVT/LRFVT)	Linijos prijunginio L-XXXXXX jungtuvo automatinio kartotinio įjungimo (AKĮ) RFVT/LRFVT būsena. Esant dubliuotiems apsaugų komplektams signalo pavadinimui taikomi 146 punkto reikalavimai.	L-Neris AKĮ (RFVT/LRFVT)
343.	L-XXXXXX NA (RFVT/LRFVT)	Linijos prijunginio L-XXXXXX jungtuvo nukrovimo automatikos (NA) RFVT/LRFVT būsena. Esant dubliuotiems apsaugų komplektams signalo pavadinimui taikomi 146 punkto reikalavimai.	L-Neris NA (RFVT/LRFVT)
344.	L-XXXXXX JRĮ ir AKĮ paleidimas nuo ŠX-XXX SUM (RFVT/LRFVT)	Linijos prijunginio L-XXXXXX jungtuvo rezervavimo įrenginio (JRĮ) automatikos ir automatinio kartotinio įjungimo (AKĮ) automatikos paleidimo nuo šynų ŠX-XXX suminės apsaugos (SUM) poveikio RFVT/LRFVT būsena. Esant dubliuotiems apsaugų komplektams signalo pavadinimui taikomi 146 punkto reikalavimai.	L-Neris JRĮ ir AKĮ paleidimas nuo Š1-110 SUM (RFVT/LRFVT)
345.	L-XXXXXX JRĮ ir AKĮ paleidimas nuo ŠX-XXX ŠDA (RFVT/LRFVT)	Linijos prijunginio L-XXXXXX jungtuvo rezervavimo įrenginio (JRĮ) automatikos ir automatinio kartotinio įjungimo (AKĮ) automatikos paleidimo nuo šynų ŠX-XXX diferencinės apsaugos (ŠDA) poveikio RFVT/LRFVT būsena. Esant dubliuotiems apsaugų komplektams signalo pavadinimui taikomi 146 punkto reikalavimai.	L-Neris JRĮ ir AKĮ paleidimas nuo Š1-110 ŠDA (RFVT/LRFVT)
(346-356)	L-XXXXXX (SIGNALAI)	Prijunginio L-XXXXXX ir prijunginio jungtuvo L-XXXXXX signalai. Aprašomieji pavyzdžiai pateikti ankstesniuose punktuose. Signalų pavadinimų redakcija analogiška, tik įrašomas prijunginio L-XXXXXX įrenginio operatyvinis pavadinimas.	L-XXXXXX (SIGNALAI)
(357-363)	AT-XXX (SIGNALAI)	Autotransformatoriaus prijunginio AT-XXX signalai. Aprašomieji pavyzdžiai pateikti ankstesniuose punktuose. Signalų pavadinimų redakcija analogiška, tik įrašomas prijunginio AT-XXX įrenginio operatyvinis pavadinimas.	AT-XXX (SIGNALAI)
364.	AT-XXX išjungimas nuo AT-X (110) rez. RAA (RFVT/LRFVT)	Autotransformatoriaus prijunginio AT-XXX jungtuvo išjungimo nuo autotransformatoriaus AT-X 110 kV dalies (110) rezervinių apsaugų poveikio RFVT/LRFVT būsena. Esant dubliuotiems apsaugų komplektams signalo pavadinimui taikomi 146 punkto reikalavimai.	AT-101 išjungimas nuo AT-1 (110) rez. RAA (RFVT/LRFVT)
365.	AT-XXX išjungimas nuo (330) Š-XXX ŠDA (RFVT/LRFVT)	Autotransformatoriaus prijunginio AT-XXX jungtuvo išjungimo nuo 330 kV dalies (330) šynų Š-XXX diferencinės apsaugos (ŠDA) poveikio RFVT/LRFVT būsena. Esant dubliuotiems apsaugų komplektams signalo pavadinimui taikomi 146 punkto reikalavimai.	AT-101 išjungimas nuo Š-301 ŠDA (RFVT/LRFVT)
366.	AT-XXX išjungimas nuo (330) DJ JRĮ (RFVT/LRFVT)	Autotransformatoriaus prijunginio AT-XXX jungtuvo išjungimo nuo 330 kV dalies (330) dujinio jungtuvo, maitinančio autotransformatorių AT-X iš 330 kV pusės, rezervavimo įrenginio (JRĮ)	AT-101 išjungimas nuo (330) DJ JRĮ (RFVT/LRFVT)

Eil.nr.	TS bendrinis pavadinimas	TS aprašymas	TS standartizuotas pavadinimas
		automatikos poveikio RFVT/LRFVT būsena. Esant dubliuotiems apsaugų komplektams signalo pavadinimui taikomi 146 punkto reikalavimai.	
367.	AT-X ir ŠX-XXX DJ išjungimas nuo AT-XXX JRĮ (RFVT/LRFVT)	Autotransformatoriaus AT-X ir šynų ŠX-XXX visų DJ išjungimas nuo autotransformatoriaus prijunginio AT-XXX jungtuvo rezervavimo įrenginio (JRĮ) automatikos poveikio RFVT/LRFVT būsena. Esant dubliuotiems apsaugų komplektams signalo pavadinimui taikomi 146 punkto reikalavimai.	AT-1 ir Š1-110 DJ išjungimas nuo AT-101 JRĮ (RFVT/LRFVT)
368.	AT-XXX JRĮ (RFVT/LRFVT)	Autotransformatoriaus prijunginio AT-XXX jungtuvo rezervavimo įrenginio (JRĮ) RFVT/LRFVT būsena. Esant dubliuotiems apsaugų komplektams signalo pavadinimui taikomi 146 punkto reikalavimai.	AT-101 JRĮ (RFVT/LRFVT)
369.	AT-XXX AKĮ (RFVT/LRFVT)	Autotransformatoriaus prijunginio AT-XXX jungtuvo automatinio kartotinio įjungimo (AKĮ) RFVT/LRFVT būsena. Esant dubliuotiems apsaugų komplektams signalo pavadinimui taikomi 146 punkto reikalavimai.	AT-101 AKĮ (RFVT/LRFVT)
370.	AT-XXX AKĮ draudimas nuo AT-X Dif. (RFVT/LRFVT)	Autotransformatoriaus prijunginio AT-XXX jungtuvo automatinio kartotinio įjungimo (AKĮ) draudimo nuo autotransformatoriaus AT-X diferencinės apsaugos (Dif.) RFVT/LRFVT būsena. Esant dubliuotiems apsaugų komplektams signalo pavadinimui taikomi 146 punkto reikalavimai.	AT-101 AKĮ draudimas nuo AT-1 Dif. (RFVT/LRFVT)
371.	AT-XXX AKĮ draudimas nuo AT-X TA (RFVT/LRFVT)	Autotransformatoriaus prijunginio AT-XXX jungtuvo automatinio kartotinio įjungimo (AKĮ) draudimo nuo autotransformatoriaus AT-X technologinių apsaugų (TA) RFVT/LRFVT būsena. Esant dubliuotiems apsaugų komplektams signalo pavadinimui taikomi 146 punkto reikalavimai.	AT-101 AKĮ draudimas nuo AT-1 TA (RFVT/LRFVT)
372.	AT-XXX AKĮ draudimas nuo (330) DJ JRĮ (RFVT/LRFVT)	Autotransformatoriaus prijunginio AT-XXX jungtuvo automatinio kartotinio įjungimo (AKĮ) draudimo nuo 330 kV dalies (330) dujinio jungtuvo, maitinančio autotransformatorių AT-X iš 330 kV pusės, rezervavimo įrenginio (JRĮ) automatikos poveikio RFVT/LRFVT būsena. Esant dubliuotiems apsaugų komplektams signalo pavadinimui taikomi 146 punkto reikalavimai.	AT-101 AKĮ draudimas nuo (330) DJ JRĮ (RFVT/LRFVT)
(373-382)	AT-XXX (SIGNALAI)	Autotransformatoriaus prijunginio AT-XXX signalai. Aprašomieji pavyzdžiai pateikti ankstesniuose punktuose. Signalų pavadinimų redakcija analogiška, tik įrašomas prijunginio AT-XXX įrenginio operatyvinis pavadinimas.	AT-XXX (SIGNALAI)
(383-399)	T-XXX (SIGNALAI)	Blokinio galios transformatoriaus prijunginio T-XXX ir prijunginio jungtuvo T-XXX signalai. Aprašomieji pavyzdžiai pateikti ankstesniuose punktuose. Signalų pavadinimų redakcija analogiška, tik įrašomas prijunginio T-XXX įrenginio operatyvinis pavadinimas.	T-XXX (SIGNALAI)
(400-404)	KB-XXX (SIGNALAI)	Kondensatorių baterijos prijunginio KB-XXX signalai. Aprašomieji pavyzdžiai pateikti ankstesniuose punktuose. Signalų pavadinimų redakcija analogiška, tik įrašomas prijunginio KB-XXX įrenginio operatyvinis pavadinimas.	KB-XXX (SIGNALAI)
405.	KB-XXX išjungimas dėl (330 U≥XXX kV) (RFVT/LRFVT)	Kondensatorių baterijos prijunginio KB-XXX jungtuvo išjungimo dėl 330 kV dalies (330) įtampos padidėjimo RFVT/LRFVT būsena. Skliausteliuose įrašomas įtampos dydis (kV). Esant dubliuotiems apsaugų terminalams ir poveikiams, signalo pavadinimui taikomi 146 punkto reikalavimai.	KB-101 išjungimas dėl (330 U≥362 kV) (RFVT/LRFVT)
406.	KB-XXX išjungimas dėl (110 U≥XXX kV) (RFVT/LRFVT)	Kondensatorių baterijos prijunginio KB-XXX jungtuvo išjungimas dėl 110 kV dalies (110) įtampos padidėjimo. Skliausteliuose įrašomas įtampos dydis (kV). Esant dubliuotiems apsaugų terminalams ir poveikiams, signalo pavadinimui taikomi 146 punkto reikalavimai.	KB-101 išjungimas dėl (110 U≥123 kV) (RFVT/LRFVT)

Eil.nr.	TS bendrinis pavadinimas	TS aprašymas	TS standartizuotas pavadinimas
407.	KB-XXX įjungimas dėl (110 U≤XXX kV) (RFVT/LRFVT)	Kondensatorių baterijos prijunginio KB-XXX jungtuvo įjungimas dėl 110 kV dalies (110) įtampos pažemėjimo. Skliausteliuose įrašomas įtampos dydis (kV). Esant dubliuotiems apsaugų terminalams ir poveikiams, signalo pavadinimui taikomi 146 punkto reikalavimai.	KB-101 įjungimas dėl (110 U≤108 kV) (RFVT/LRFVT)
(408-410)	KB-XXX (SIGNALAI)	Kondensatorių baterijos prijunginio KB-XXX signalai. Aprašomieji pavyzdžiai pateikti ankstesniuose punktuose. Signalų pavadinimų redakcija analogiška, tik įrašomas prijunginio KB-XXX įrenginio operatyvinis pavadinimas.	KB-XXX (SIGNALAI)
411.	KB automatika (RFVT/LRFVT)	Kondensatorių baterijos įrenginio (KB) automatika (RFVT/LRFVT). Esant dubliuotiems apsaugų terminalams ir poveikiams, signalo pavadinimui taikomi 146 punkto reikalavimai.	KB automatika (RFVT/LRFVT)
412.	KB-XXX valdymas pagal (110) ĮT-XXX U (RFVT/LRFVT)	Kondensatorių baterijos prijunginio KB-XXX jungtuvo valdymo pagal 110 kV dalies (110) įtampos transformatoriaus ĮT-XXX įtampą U RFVT/LRFVT būsena. Esant dubliuotiems apsaugų terminalams, signalo pavadinimui taikomi 146 punkto reikalavimai.	KB-101 valdymas pagal ĮT-101 U (RFVT/LRFVT)
413.	KB-XXX valdymas pagal (330) ĮT-XXX U (RFVT/LRFVT)	Kondensatorių baterijos prijunginio KB-XXX jungtuvo valdymo pagal 330 kV dalies (330) įtampos transformatoriaus ĮT-XXX įtampą U RFVT/LRFVT būsena. Esant dubliuotiems apsaugų terminalams, signalo pavadinimui taikomi 146 punkto reikalavimai.	KB-101 valdymas pagal ĮT-301 U (RFVT/LRFVT)
414.	KB apsauginės tvorelės vartelių elektrinė spyna	Kondensatorių baterijos (KB) įrenginio tvorelės vartelių elektrinė spyna.	KB apsauginės tvorelės vartelių elektrinė spyna
415.	KB apsauginės tvorelės vartelių elektrinės spynos aj	Kondensatorių baterijos (KB) įrenginio tvorelės vartelių elektrinės spynos maitinimo aj būsena. Signalo pavadinimo pabaigoje skliausteliuose įrašoma informacija (XXX-XXX), kur pirmoji XXX reiškia spintos, kurioje sumontuotas aj, pavadinimą, o antroji XXX – aj scheminį numerį.	KB apsauginės tvorelės vartelių el. spynos aj (KB-101 sp.-SF10)
(416-424)	KB-XXX (SIGNALAI)	Kondensatorių baterijos prijunginio KB-XXX jungtuvo signalai. Aprašomieji pavyzdžiai pateikti ankstesniuose punktuose. Signalų pavadinimų redakcija analogiška, tik įrašomas prijunginio KB-XXX įrenginio operatyvinis pavadinimas.	KB-XXX (SIGNALAI)
(425-430)	TS-XXX (SIGNALAI)	Tarpsekcijinio prijunginio TS-XXX signalai. Aprašomieji pavyzdžiai pateikti ankstesniuose punktuose. Signalų pavadinimų redakcija analogiška, tik įrašomas prijunginio TS-XXX įrenginio operatyvinis pavadinimas.	TS-XXX (SIGNALAI)
431.	TS-XXX išjungimas nuo AT-X (330) I2 (RFVT/LRFVT)	Tarpsekcijinio prijunginio TS-XXX jungtuvo išjungimo nuo autotransformatoriaus AT-X 330 kV dalies (330) atvirkštinės sekos srovės (I2) poveikio RFVT/LRFVT būsena. Esant dubliuotiems apsaugų terminalams ir poveikiams, signalo pavadinimui taikomi 146 punkto reikalavimai.	TS-100 išjungimas nuo AT-1 (330) I2 (RFVT/LRFVT)
(432-443)	TS-XXX (SIGNALAI)	Tarpsekcijinio prijunginio TS-XXX ir šio prijunginio jungtuvo signalai. Aprašomieji pavyzdžiai pateikti ankstesniuose punktuose. Signalų pavadinimų redakcija analogiška, tik įrašomas prijunginio TS-XXX įrenginio operatyvinis pavadinimas.	TS-XXX (SIGNALAI)
444.	ŠX-XXX ŠDA nuostatų grupė (n)	Šynų ŠX-XXX šynų diferencinės apsaugos (ŠDA) nuostatų grupės nuo 1-osios iki n-osios numeris. ŠDA nuostatų grupės numeris rašomas romėnišku skaitmeniu. Signalo pavadinimo pabaigoje įrašoma informacija (XXX-XXX), kur pirmoji XXX reiškia spintos, kurioje sumontuotas RAA terminalas, scheminį numerį, antroji XXX – RAA terminalo scheminį žymėjimą. Esant dubliuotiems apsaugų komplektams signalo pavadinimui taikomi 137 punkto reikalavimai.	Š1-110 ŠDA nuostatų grupė III (R1-F01)
445.	ŠX-XXX SUM nuostatų grupė (n)	Šynų ŠX-XXX šynų suminės apsaugos (SUM) nuostatų grupės nuo 1-osios iki n-osios numeris. SUM nuostatų grupės numeris rašomas romėnišku skaitmeniu. Signalo pavadinimo pabaigoje įrašoma informacija (XXX-XXX), kur pirmoji XXX reiškia spintos, kurioje sumontuotas RAA	Š1-110 SUM nuostatų grupė III (R1-F01)

Eil.nr.	TS bendrinis pavadinimas	TS aprašymas	TS standartizuotas pavadinimas
		terminalas, scheminį numerį, antroji XXX – RAA terminalo scheminį žymėjimą. Esant dubliuotiems apsaugų komplektams signalo pavadinimui taikomi 137 punkto reikalavimai.	
446.	ĮT-XXX (ŠX-XXX RAA) U grandinių aj (ASĮ gnybtynas)	Įtampos transformatoriaus (ĮT-XXX) (priskiriamo šynoms ŠX-XXX) RAA įtampos grandinių (U) automatinio jungiklio (aj) būsena. Signalo pavadinimo pabaigoje įrašoma informacija (XXX-XXX), kur pirmoji XXX reiškia atviros skirstyklos spintos, kurioje sumontuotas aj, pavadinimą, antroji XXX – aj scheminį žymėjimą.	ĮT-101 (Š1-110 RAA) U grandinių aj (Š1-110 gnybt.-SF10)
		Jeigu nuo ĮT-XXX ŠX-XXX RAA įtampos grandinėms naudojami 2 vnt. aj, tuomet signalo pavadinime įtraukiama informacija dėl ĮT-XXX, nuo kurio yra pajungtos prijunginio RAA U grandinės, apvijų jungimo schemos t.y. žvaigždės arba atviro trikampio.	ĮT-101 (Š1-110 žvaigždė RAA) U grand. aj (Š1-110 gnybt.-SF10)
			ĮT-101 (Š1-110 atv.trik. RAA) U grand. aj (Š1-110 gnybt.-SF10)
447.	ŠX-XXX DJ išjungimas nuo ŠX-XXX DJ JRĮ (RFVT/LRFVT)	Šynų ŠX-XXX visų jungtuvų (prijungtų tiesiogiai prie ŠX-XXX) išjungimas nuo šių šynų ŠX-XXX vieno iš dujinių jungtuvų (DJ) rezervavimo įrenginio (JRĮ) automatikos poveikio RFVT/LRFVT būsena. Esant dubliuotiems apsaugų terminalams ir poveikiams, signalo pavadinimui taikomi 146 punkto reikalavimai.	Š1-110 DJ išjungimas nuo Š1-110 DJ JRĮ (RFVT/LRFVT)
448.	ŠX-XXX DJ išjungimas nuo ŠX-XXX ŠDA (RFVT/LRFVT)	Šynų ŠX-XXX visų jungtuvų (prijungtų tiesiogiai prie ŠX-XXX) išjungimas nuo šių šynų ŠX-XXX diferencinės apsaugos (ŠDA) poveikio RFVT/LRFVT būsena. Esant dubliuotiems apsaugų terminalams ir poveikiams, signalo pavadinimui taikomi 146 punkto reikalavimai.	Š1-110 DJ išjungimas nuo Š1-110 ŠDA (RFVT/LRFVT)
449.	ŠX-XXX DJ išjungimas nuo ŠX-XXX SUM (RFVT/LRFVT)	Šynų ŠX-XXX visų jungtuvų (prijungtų tiesiogiai prie ŠX-XXX) išjungimas nuo šių šynų ŠX-XXX suminės apsaugos (SUM) poveikio RFVT/LRFVT būsena. Esant dubliuotiems apsaugų terminalams ir poveikiams, signalo pavadinimui taikomi 146 punkto reikalavimai.	Š1-110 DJ išjungimas nuo Š1-110 SUM (RFVT/LRFVT)
450.	ŠX-XXX RFVT nuotolinio valdymo režimas	Šynų ŠX-XXX RAA funkcijų valdomų televaldymu (RFVT) nuotolinio valdymo režimas. Skliausteliuose signalo pavadinimo pabaigoje įvardijamas spintos, kurioje sumontuotas RAA terminalas, scheminis numeris ir paties RAA terminalo scheminis žymėjimas. Esant dubliuotiems apsaugų komplektams signalo pavadinimui taikomi 147 punkto reikalavimai.	Š1-110 RFVT nuotolinio valdymo režimas (R10-F02)
(451-467)	T-XXX (SIGNALAI)	Galios transformatoriaus prijunginio T-XXX ir prijunginio jungtuvo T-XXX signalai. Aprašomieji pavyzdžiai pateikti ankstesniuose punktuose. Signalų pavadinimų redakcija analogiška, tik įrašomas prijunginio T-XXX įrenginio operatyvinis pavadinimas.	T-XXX (SIGNALAI)
330_TP_E_SK (10 kV) Valdymo/Darbo/RAA būsenų signalai			
549.	AT-XX RAA nuostatų grupė (n)	Autotransformatoriaus 10 kV dalies prijunginio AT-XX RAA nuostatų grupės nuo 1-osios iki n-osios numeris. RAA nuostatų grupės numeris rašomas romėnišku skaitmeniu. Signalo pavadinimo pabaigoje įrašoma informacija (XXX-XXX), kur pirmoji XXX reiškia spintos, kurioje sumontuotas RAA terminalas, scheminį numerį, antroji XXX – RAA terminalo scheminį žymėjimą. Esant dubliuotiems apsaugų komplektams signalo pavadinimui taikomi 137 punkto reikalavimai.	AT-11 RAA nuostatų grupė II (N1-F01)
550.	ĮT-XX (AT-XX RAA) U grandinių aj (USĮ gnybtynas)	Įtampos transformatoriaus (ĮT-XX) (priskiriamo prijunginiui AT-XX RAA įtampoms grandinėms) automatinio jungiklio (aj) būsena. Signalo pavadinimo pabaigoje įrašoma informacija (XXX-XXX), kur pirmoji XXX reiškia atviros skirstyklos spintos, kurioje sumontuotas aj, pavadinimą, antroji XXX – aj scheminį žymėjimą.	ĮT-11 (AT-11 RAA) U grandinių aj (N1-SF10)
			ĮT-11 (AT-11 žvaigždė RAA) U grand. aj (N1-SF10)

Eil.nr.	TS bendrinis pavadinimas	TS aprašymas	TS standartizuotas pavadinimas
		Jeigu nuo ĮT-XX AT-XX prijunginio RAA įtampos grandinėms naudojami 2 vnt. aj, tuomet signalo pavadinime įtraukiama informacija dėl ĮT-XX, nuo kurio yra pajungtos prijunginio RAA U grandinės, apvijų jungimo schemos t.y. žvaigždės arba atviro trikampio.	ĮT-11 (AT-11 atv.trik. RAA) U grand. aj (N1-SF10)
551.	ĮT-XX (AT-XX EEA) U grandinių aj (USĮ gnybtynas)	Įtampos transformatoriaus (ĮT-XX) (priskiriamo jungtuvo AT-XX prijunginio elektros energijos apskaitos (EEA) įtampos grandinėms) automatinio jungiklio (aj) būsena. Signalo pavadinimo pabaigoje įrašoma informacija (XXX-XXX), kur pirmoji XXX reiškia atviros skirstyklos spintos, kurioje sumontuotas aj, pavadinimą, antroji XXX – aj scheminį žymėjimą.	ĮT-11 (AT-11 EEA) U grandinių aj (N1-SF10)
552.	AT-XX išjungimas nuo AT-X apsaugų (RFVT/LRFVT)	Autotransformatoriaus prijunginio AT-XX jungtuvo išjungimas nuo autotransformatoriaus AT-X apsaugų poveikio RFVT/LRFVT būsena. Esant dubliuotiems apsaugų terminalams ir poveikiams, signalo pavadinimui taikomi 146 punkto reikalavimai.	AT-11 išjungimas nuo AT-1 RAA (RFVT/LRFVT)
553.	Š-XXX (330) DJ ir AT-XXX (110) įvadinių DJ išjungimas nuo AT-XX JRĮ (RFVT/LRFVT)	Šynų Š-XXX dujinių jungtuvų (DJ prijungtų tiesiogiai prie šynų Š-XXX, nuo kurių maitinamas transformatoriaus 330 kV įvadas) ir autotransformatoriaus 110 kV dalies įvadinio jungtuvo AT-XXX išjungimas nuo autotransformatoriaus 10 kV dalies įvadinio jungtuvo AT-XX rezervavimo įrenginio (JRĮ) automatikos RFVT/LRFVT būsena. Esant dubliuotiems apsaugų terminalams ir poveikiams, signalo pavadinimui taikomi 146 punkto reikalavimai.	Š-301 DJ ir AT-101 išjungimas nuo AT-11 JRĮ (RFVT/LRFVT)
554.	AT-XX JRĮ (RFVT/LRFVT)	Autotransformatoriaus prijunginio AT-XX jungtuvo rezervavimo įrenginio (JRĮ) poveikio RFVT/LRFVT būsena. Esant dubliuotiems apsaugų terminalams ir poveikiams, signalo pavadinimui taikomi 146 punkto reikalavimai.	AT-11 JRĮ (RFVT/LRFVT)
555.	AT-XX AKĮ (RFVT/LRFVT)	Autotransformatoriaus prijunginio AT-XX jungtuvo automatinio kartotinio įjungimo (AKĮ) poveikio RFVT/LRFVT būsena. Esant dubliuotiems apsaugų terminalams ir poveikiams, signalo pavadinimui taikomi 146 punkto reikalavimai.	AT-11 AKĮ (RFVT/LRFVT)
556.	AT-XX prijunginio nuotolinio valdymo režimas	Prijunginio AT-XX įrenginių (jungtuvo, skyriklių ir įžemiklių prijunginio apimtyse) nuotolinio valdymo režimas. Skliausteliuose signalo pavadinimo pabaigoje įvardijamas spintos, kurioje sumontuotas valdiklis, scheminis numeris ir paties valdiklio scheminis žymėjimas. Esant dubliuotiems valdiklių komplektams signalo pavadinimui taikomi 147 punkto reikalavimai.	AT-11 prijunginio nuotolinio valdymo režimas (R10-C02)
557.	AT-XX valdymo režimo raktas (narvelyje)	Prijunginio AT-XX jungtuvo valdymo režimo rakto būsena. Signalo pavadinimo pabaigoje skliausteliuose įrašoma informacija (XXX-XXX), kur pirmoji XXX reiškia spintos, kurioje sumontuotas valdymo režimo raktas, pavadinimą, o antroji XXX – rakto scheminį numerį.	AT-11 valdymo režimas (N1-SA1)
558.	AT-XX-0 valdymo režimo raktas (pavaroje)	Prijunginio AT-XX skyriklio valdymo režimo rakto būsena. Signalo pavadinimo pabaigoje skliausteliuose įrašoma informacija (XXX-XXX), kur pirmoji XXX reiškia spintos, kurioje sumontuotas valdymo režimo raktas, pavadinimą, o antroji XXX – rakto scheminį numerį.	AT-11-0 valdymo režimas (pavara-SA1)
559.	AT-XX-ž valdymo režimo raktas (pavaroje)	Prijunginio AT-XX įžemiklio valdymo režimo rakto būsena. Signalo pavadinimo pabaigoje skliausteliuose įrašoma informacija (XXX-XXX), kur pirmoji XXX reiškia spintos, kurioje sumontuotas valdymo režimo raktas, pavadinimą, o antroji XXX – rakto scheminį numerį.	AT-11-ž valdymo režimas (pavara-SA1)
560.	AT-XX pavaros aj	Prijunginio AT-XX jungtuvo pavaros maitinimo aj būsena. Signalo pavadinimo pabaigoje skliausteliuose įrašoma informacija (XXX-XXX), kur pirmoji XXX reiškia spintos, kurioje sumontuotas aj, pavadinimą, o antroji XXX – aj scheminį numerį.	AT-11 pavaros aj (N1-SF5)
561.	AT-XX-0 pavaros ir valdymo grandinių aj	Prijunginio AT-XX-0 skyriklio pavaros ir valdymo grandinių maitinimo aj būsena. Signalo pavadinimo pabaigoje skliausteliuose įrašoma informacija (XXX-XXX), kur pirmoji XXX reiškia spintos, kurioje sumontuotas aj, pavadinimą, o antroji XXX – aj scheminį numerį.	AT-11-0 pavaros, vald. gr. aj (AT-11 gnybt.-SF5)

Eil.nr.	TS bendrinis pavadinimas	TS aprašymas	TS standartizuotas pavadinimas
562.	AT-XX-ž pavaros ir valdymo grandinių aj	Prijunginio AT-XX-ž įžemiklio pavaros ir valdymo grandinių maitinimo aj būsena. Signalo pavadinimo pabaigoje skliausteliuose įrašoma informacija (XXX-XXX), kur pirmoji XXX reiškia spintos, kurioje sumontuotas aj, pavadinimą, o antroji XXX – aj scheminį numerį.	AT-11-ž pavaros, vald. gr. aj (AT-11 gnybt.-SF5)
563.	ŠRE-X RAA nuostatų grupė (n)	Šuntinio reaktoriaus prijunginio ŠRE-X RAA nuostatų grupės nuo 1-osios iki n-osios numeris. RAA nuostatų grupės numeris rašomas romėnišku skaitmeniu. Signalo pavadinimo pabaigoje įrašoma informacija (XXX-XXX), kur pirmoji XXX reiškia spintos, kurioje sumontuotas RAA terminalas, scheminį numerį, antroji XXX – RAA terminalo scheminį žymėjimą. Esant dubliuotiems apsaugų komplektams signalo pavadinimui taikomi 137 punkto reikalavimai.	ŠRE-1 RAA nuostatų grupė II (N1-F01)
564.	ŠRE-X valdymas pagal (330) ĮT-XXX U (RFVT/LRFVT)	Šuntinio reaktoriaus prijunginio ŠRE-X valdymo pagal 330 kV dalies (330) įtampos transformatoriaus ĮT-XXX įtampą U RFVT/LRFVT būsena. Esant dubliuotiems apsaugų terminalams, signalo pavadinimui taikomi 146 punkto reikalavimai.	ŠRE-1 valdymas pagal ĮT-301 U (RFVT/LRFVT)
565.	ŠRE-X valdymas pagal (110) ĮT-XXX U (RFVT/LRFVT)	Šuntinio reaktoriaus prijunginio ŠRE-X valdymo pagal 110 kV dalies (110) įtampos transformatoriaus ĮT-XXX įtampą U RFVT/LRFVT būsena. Esant dubliuotiems apsaugų terminalams, signalo pavadinimui taikomi 146 punkto reikalavimai.	ŠRE-1 valdymas pagal ĮT-101 U (RFVT/LRFVT)
566.	ŠRE-X automatika (RFVT/LRFVT)	Šuntinio reaktoriaus prijunginio ŠRE-X automatikos RFVT/LRFVT būsena. Esant dubliuotiems apsaugų terminalams ir poveikiams, signalo pavadinimui taikomi 146 punkto reikalavimai.	ŠRE-X automatika (RFVT/LRFVT)
567.	ŠRE-X RFVT nuotolinio valdymo režimas	Prijunginio ŠRE-X RAA funkcijų valdomų televaldymu (RFVT) nuotolinio valdymo režimo būsena. Skliausteliuose signalo pavadinimo pabaigoje įvardijamas spintos, kurioje sumontuotas RAA terminalas, scheminis numeris ir paties RAA terminalo scheminis žymėjimas. Esant dubliuotiems apsaugų komplektams signalo pavadinimui taikomi 147 punkto reikalavimai.	ŠRE-1 RFVT nuotolinio valdymo režimas (N1-F01)
(568-572)	ŠRE-XX (SIGNALAI)	Šuntinio reaktoriaus prijunginio ŠRE-XX ir prijunginio jungtuvo ŠRE-XX signalai. Aprašomieji pavyzdžiai pateikti ankstesniuose punktuose. Signalų pavadinimų redakcija analogiška, tik įrašomas prijunginio ŠRE-XX įrenginio operatyvinis pavadinimas.	ŠRE-XX (SIGNALAI)
(573-577)	SRT-XX (SIGNALAI)	Savų reikmių transformatoriaus prijunginio SRT-XX ir prijunginio jungtuvo SRT-XX signalai. Aprašomieji pavyzdžiai pateikti ankstesniuose punktuose. Signalų pavadinimų redakcija analogiška, tik įrašomas prijunginio SRT-XX įrenginio operatyvinis pavadinimas.	SRT-XX (SIGNALAI)
578.	ĮT-XX RAA U grandinių aj (USĮ gnybtynas)	Įtampos transformatoriaus (ĮT-XX) RAA grandines maitinančio automatinio jungiklio (aj) būsena. Signalo pavadinimo pabaigoje įrašoma informacija (XXX-XXX), kur pirmoji XXX reiškia atviros skirstyklos spintos, kurioje sumontuotas aj, pavadinimą, antroji XXX – aj scheminį žymėjimą.	ĮT-11 RAA U grandinių aj (N1-SF10)
		Jeigu nuo ĮT-XX RAA įtampos grandinėms naudojami 2 vnt. aj, tuomet signalo pavadinime įtraukiama informacija dėl ĮT-XX, nuo kurio yra pajungtos prijunginio RAA U grandinės, apvijų jungimo schemos t.y. žvaigždės arba atviro trikampio.	ĮT-11 (žvaigždė RAA) U grandinių aj (N1-SF10) ĮT-11 (atv.trik. RAA) U grandinių aj (N1-SF10)
579.	ĮT-XX EEA U grandinių aj (USĮ gnybtynas)	Įtampos transformatoriaus (ĮT-XX) EEA grandines maitinančio automatinio jungiklio (aj) būsena. Signalo pavadinimo pabaigoje įrašoma informacija (XXX-XXX), kur pirmoji XXX reiškia atviros skirstyklos spintos, kurioje sumontuotas aj, pavadinimą, antroji XXX – aj scheminį žymėjimą.	ĮT-11 EEA U grandinių aj (N1-SF10)

Eil.nr.	TS bendrinis pavadinimas	TS aprašymas	TS standartizuotas pavadinimas
580.	RT-X RAA nuostatų grupė (n)	Reguliuojančio transformatoriaus prijunginio RT-X RAA nuostatų grupės nuo 1-osios iki n-osios numeris. RAA nuostatų grupės numeris rašomas romėnišku skaitmeniu. Signalo pavadinimo pabaigoje įrašoma informacija (XXX-XXX), kur pirmoji XXX reiškia spintos, kurioje sumontuotas RAA terminalas, scheminį numerį, antroji XXX – RAA terminalo scheminį žymėjimą. Esant dubliuotiems apsaugų komplektams signalo pavadinimui taikomi 137 punkto reikalavimai.	RT-1 RAA nuostatų grupė II (N1-F01)
581.	ĮT-XX (RT-X RAA) U grandinių aj (USĮ gnybtynas)	Įtampos transformatoriaus (ĮT-XX) (priskiriamo prijunginiui RT-X RAA įtampoms grandinėms) automatinio jungiklio (aj) būsena. Signalo pavadinimo pabaigoje įrašoma informacija (XXX-XXX), kur pirmoji XXX reiškia atviros skirstyklos spintos, kurioje sumontuotas aj, pavadinimą, antroji XXX – aj scheminį žymėjimą.	ĮT-11 (RT-1 RAA) U grandinių aj (N1-SF10)
		Jeigu nuo ĮT-XX RT-XX prijunginio RAA įtampos grandinėms naudojami 2 vnt. aj, tuomet signalo pavadinime įtraukiama informacija dėl ĮT-XX, nuo kurio yra pajungtos prijunginio RAA U grandinės, apvijų jungimo schemos t.y. žvaigždės arba atviro trikampio.	ĮT-11 (RT-1 žvaigždė RAA) U grandinių aj (N1-SF10)
			ĮT-11 (RT-1 atv.trik. RAA) U grandinių aj (N1-SF10)
582.	ĮT-XX (RT-X EEA) U grandinių aj (USĮ gnybtynas)	Įtampos transformatoriaus (ĮT-XX) (priskiriamo jungtuvo RT-X prijunginio elektros energijos apskaitos (EEA) įtampos grandinėms) automatinio jungiklio (aj) būsena. Signalo pavadinimo pabaigoje įrašoma informacija (XXX-XXX), kur pirmoji XXX reiškia atviros skirstyklos spintos, kurioje sumontuotas aj, pavadinimą, antroji XXX – aj scheminį žymėjimą.	ĮT-11 (RT-1 EEA) U grandinių aj (N1-SF10)
583.	RT-X ĮR valdymas pagal ĮT-XX U (RFVT/LRFVT)	Reguliuojančio transformatoriaus įtampos reguliatoriaus (ĮR) atšakų perjungiklio valdymo pagal įtampos transformatoriaus ĮT-XX įtampą U RFVT/LRFVT būsena. Esant dubliuotiems apsaugų terminalams, signalo pavadinimui taikomi 146 punkto reikalavimai.	RT-1 ĮR valdymas pagal ĮT-11 U (RFVT/LRFVT)
584.	RT-X Dj (RFVT/LRFVT)	Reguliuojančio transformatoriaus RT-X dujinės apsaugos (Dj) RFVT/LRFVT būsena. Esant dubliuotiems apsaugų komplektams signalo pavadinimui taikomi 146 punkto reikalavimai.	RT-1 Dj (RFVT/LRFVT)
585.	RT-X ĮR atšakų perjungiklio Dj (RFVT/LRFVT)	Reguliuojančio transformatoriaus RT-X įtampos reguliatoriaus (ĮR) atšakų perjungiklio dujinės apsaugos (Dj) RFVT/LRFVT būsena. Esant dubliuotiems apsaugų komplektams signalo pavadinimui taikomi 146 punkto reikalavimai.	RT-1 ĮR atšakų perjungiklio Dj (RFVT/LRFVT)
586.	RT-X RFVT nuotolinio valdymo režimas	Reguliuojančio transformatoriaus RT-X RAA funkcijų valdomų televaldymu (RFVT/LRFVT) nuotolinio valdymo režimo būsena. Skliausteliuose signalo pavadinimo pabaigoje įvardijamas spintos, kurioje sumontuotas RAA terminalas, scheminis numeris ir paties RAA terminalo scheminis žymėjimas. Esant dubliuotiems apsaugų komplektams signalo pavadinimui taikomi 147 punkto reikalavimai.	RT-1 RFVT nuotolinio valdymo režimas (N1-F01)
587.	RT-X ĮR nuotolinio valdymo režimas	Reguliuojančio transformatoriaus RT-X įtampos reguliatoriaus (ĮR) atšakų perjungiklio nuotolinio valdymo režimo būsena. Skliausteliuose signalo pavadinimo pabaigoje įvardijamas spintos, kurioje sumontuotas RAA terminalas, scheminis numeris ir paties RAA terminalo scheminis žymėjimas. Esant dubliuotiems apsaugų komplektams signalo pavadinimui taikomi 147 punkto reikalavimai.	RT-1 RFVT nuotolinio valdymo režimas (N1-F01)
588.	RT-X ĮR U reguliavimo režimas	Reguliuojančios transformatoriaus RT-X įtampos reguliatoriaus (ĮR) atšakų perjungiklio įtampos reguliavimo režimas.	RT-1 ĮR U reguliavimo režimas
589.	RT-X ĮR valdymo režimo raktas (pavaroje)	Reguliuojančios transformatoriaus RT-X įtampos reguliatoriaus (ĮR) valdymo režimo rakto pavaroje būsena. Signalo pavadinimo pabaigoje skliausteliuose įrašoma informacija (XXX-	RT-1 ĮR valdymo režimas (pavara-SA1)

Eil.nr.	TS bendrinis pavadinimas	TS aprašymas	TS standartizuotas pavadinimas
		XXX), kur pirmoji XXX reiškia spintos, kurioje sumontuotas valdymo režimo raktas, pavadinimą, o antroji XXX – rakto scheminį numerį.	
590.	RT-X ĮR atšakų perjungiklio pavaros aj	Reguliuojančio transformatoriaus RT-X įtampos reguliatoriaus (ĮR) atšakų perjungiklio pavaros maitinimo aj būsena. Signalo pavadinimo pabaigoje skliausteliuose įrašoma informacija (XXX-XXX), kur pirmoji XXX reiškia spintos, kurioje sumontuotas aj, pavadinimą, o antroji XXX – aj scheminį numerį.	RT-1 ĮR pavaros aj (RT-1 sp.-SF6)
591.	RT-X ĮR atšakų perjungiklio valdymo grandinių aj	Reguliuojančio transformatoriaus RT-X įtampos reguliatoriaus (ĮR) atšakų perjungiklio valdymo grandinių maitinimo aj būsena. Signalo pavadinimo pabaigoje skliausteliuose įrašoma informacija (XXX-XXX), kur pirmoji XXX reiškia spintos, kurioje sumontuotas aj, pavadinimą, o antroji XXX – aj scheminį numerį.	RT-1 ĮR valdymo grandinių aj (RT-1 sp.-SF7)
592.	RT-XX RAA nuostatų grupė (n)	Reguliuojančio transformatoriaus prijunginio RT-XX RAA nuostatų grupės nuo 1-osios iki n-osios numeris. RAA nuostatų grupės numeris rašomas romėnišku skaitmeniu. Signalo pavadinimo pabaigoje įrašoma informacija (XXX-XXX), kur pirmoji XXX reiškia spintos, kurioje sumontuotas RAA terminalas, scheminį numerį, antroji XXX – RAA terminalo scheminį žymėjimą. Esant dubliuotiems apsaugų komplektams signalo pavadinimui taikomi 137 punkto reikalavimai.	RT-11 RAA nuostatų grupė II (N1-F01)
593.	AT-XX išjungimas nuo RT-XX JRĮ (RFVT/LRFVT)	Autotransformatoriaus 10 kV įvadinio jungtuvo AT-XX išjungimas nuo reguliuojančio transformatoriaus jungtuvo RT-XX rezervavimo įrenginio (JRĮ) automatikos poveikio RFVT/LRFVT būsena. Esant dubliuotiems apsaugų komplektams signalo pavadinimui taikomi 146 punkto reikalavimai.	AT-11 išjungimas nuo RT-11 JRĮ (RFVT/LRFVT)
594.	TS-XX išjungimas nuo RT-XX JRĮ (RFVT/LRFVT)	Tarpsekcijinio jungtuvo TS-XX išjungimas nuo reguliuojančio transformatoriaus jungtuvo RT-XX rezervavimo įrenginio (JRĮ) automatikos poveikio RFVT/LRFVT būsena. Esant dubliuotiems apsaugų komplektams signalo pavadinimui taikomi 146 punkto reikalavimai.	TS-10 išjungimas nuo RT-11 JRĮ (RFVT/LRFVT)
595.	RT-XX išjungimas nuo RT-X Dif. (RFVT/LRFVT)	Reguliuojančio transformatoriaus jungtuvo RT-XX išjungimas nuo reguliuojančio transformatoriaus RT-X diferencinės apsaugos (Dif.) poveikio RFVT/LRFVT būsena. Esant dubliuotiems apsaugų komplektams signalo pavadinimui taikomi 146 punkto reikalavimai.	RT-11 išjungimas nuo RT-1 Dif. (RFVT/LRFVT)
596.	RT-XX išjungimas nuo RT-X Dj (RFVT/LRFVT)	Reguliuojančio transformatoriaus jungtuvo RT-XX išjungimas nuo reguliuojančio transformatoriaus RT-X dujinės apsaugos (Dj) poveikio RFVT/LRFVT būsena. Esant dubliuotiems apsaugų komplektams signalo pavadinimui taikomi 146 punkto reikalavimai.	RT-11 išjungimas nuo RT-1 Dj (RFVT/LRFVT)
597.	RT-XX prijunginio nuotolinio valdymo režimas	Reguliuojančio transformatoriaus prijunginio RT-XX įrenginių (jungtuvo, skyriklių ir įžemiklių prijunginio apimtyse) nuotolinio valdymo režimas. Skliausteliuose signalo pavadinimo pabaigoje įvardijamas spintos, kurioje sumontuotas valdiklis, scheminis numeris ir paties valdiklio scheminis žymėjimas. Esant dubliuotiems valdiklių komplektams signalo pavadinimui taikomi 147 punkto reikalavimai.	RT-11 prijunginio nuotolinio valdymo režimas (R10-C02)
598.	RT-XX valdymo režimo raktas (narvelyje)	Prijunginio RT-XX jungtuvo valdymo režimo rakto būsena. Signalo pavadinimo pabaigoje skliausteliuose įrašoma informacija (XXX-XXX), kur pirmoji XXX reiškia spintos, kurioje sumontuotas valdymo režimo raktas, pavadinimą, o antroji XXX – rakto scheminį numerį.	RT-11 valdymo režimas (N1-SA1)
599.	RT-XX pavaros aj	Prijunginio RT-XX jungtuvo pavaros maitinimo aj būsena. Signalo pavadinimo pabaigoje skliausteliuose įrašoma informacija (XXX-XXX), kur pirmoji XXX reiškia spintos, kurioje sumontuotas aj, pavadinimą, o antroji XXX – aj scheminį numerį.	RT-11 pavaros aj (N1-SF5)

Eil.nr.	TS bendrinis pavadinimas	TS aprašymas	TS standartizuotas pavadinimas
(600-601)	TS-XX (SIGNALAI)	Tarpsekcijinio prijunginio TS-XX ir prijunginio jungtuvo TS-XX signalai. Aprašomieji pavyzdžiai pateikti ankstesniuose punktuose. Signalų pavadinimų redakcija analogiška, tik įrašomas prijunginio TS-XX įrenginio operatyvinis pavadinimas.	TS-XX (SIGNALAI)
602.	TS-XX ARĮ (RFVT/LRFVT)	Tarpsekcijinio prijunginio jungtuvo TS-XX automatinio rezervo įjungimo (ARĮ) automatikos RFVT būsena. Esant dubliuotiems apsaugų komplektams signalo pavadinimui taikomi 146 punkto reikalavimai.	TS-10 ARĮ (RFVT/LRFVT)
(603-605)	TS-XX (SIGNALAI)	Tarpsekcijinio prijunginio TS-XX ir prijunginio jungtuvo TS-XX signalai. Aprašomieji pavyzdžiai pateikti ankstesniuose punktuose. Signalų pavadinimų redakcija analogiška, tik įrašomas prijunginio TS-XX įrenginio operatyvinis pavadinimas.	TS-XX (SIGNALAI)
(606-612)	L-XXX (SIGNALAI)	10 kV linijos prijunginio L-XXX ir prijunginio jungtuvo L-XXX signalai. Aprašomieji pavyzdžiai pateikti ankstesniuose punktuose. Signalų pavadinimų redakcija analogiška, tik įrašomas prijunginio L-XXX įrenginio operatyvinis pavadinimas.	L-XXX (SIGNALAI)
110_TP_E_SK (110 kV) Valdymo/Darbo/RAA/TA komandų būsenų signalai			
(1146-1152)	L-XXXXXX (SIGNALAI)	Linijos prijunginio L-XXXXXX ir prijunginio jungtuvo L-XXXXXX signalai. Aprašomieji pavyzdžiai pateikti ankstesniuose punktuose. Signalų pavadinimų redakcija analogiška, tik įrašomas prijunginio L-XXXXXX įrenginio operatyvinis pavadinimas.	L-XXXXXX (SIGNALAI)
1153.	L-XXXXXX išjungimas nuo ŠX-XXX SUM (RFVT/LRFVT)	Linijos prijunginio L-XXXXXX jungtuvo išjungimo nuo šynų ŠX-XXX suminės apsaugos (SUM) RFVT/LRFVT būsena. Esant dubliuotiems apsaugų komplektams signalo pavadinimui taikomi 146 punkto reikalavimai.	L-Neris išjungimas nuo Š1-110 SUM (RFVT/LRFVT)
1154.	L-XXXXXX išjungimas nuo ŠX-XXX ŠDA ir JRĮ (RFVT/LRFVT)	Linijos prijunginio L-XXXXXX jungtuvo išjungimo nuo šynų ŠX-XXX diferencinės apsaugos (ŠDA) ir jungtuvų rezervavimo įrenginio (JRĮ) automatikos RFVT/LRFVT būsena. Esant dubliuotiems apsaugų komplektams signalo pavadinimui taikomi 146 punkto reikalavimai.	L-Neris išjungimas nuo Š1-110 ŠDA ir JRĮ (RFVT/LRFVT)
(1155-1157)	L-XXXXXX (SIGNALAI)	Linijos prijunginio L-XXXXXX ir prijunginio jungtuvo L-XXXXXX signalai. Aprašomieji pavyzdžiai pateikti ankstesniuose punktuose. Signalų pavadinimų redakcija analogiška, tik įrašomas prijunginio L-XXXXXX įrenginio operatyvinis pavadinimas.	L-XXXXXX (SIGNALAI)
1158.	L-XXXXXX AKĮ paleidimas nuo ŠX-XXX ŠDA (RFVT/LRFVT)	Linijos prijunginio L-XXXXXX jungtuvo automatinio kartotinio įjungimo (AKĮ) automatikos paleidimo nuo šynų ŠX-XXX diferencinės apsaugos (ŠDA) poveikio RFVT/LRFVT būsena. Esant dubliuotiems apsaugų komplektams signalo pavadinimui taikomi 146 punkto reikalavimai.	L-Neris AKĮ paleidimas nuo Š1-110 ŠDA (RFVT/LRFVT)
1159.	L-XXXXXX JRĮ paleidimas nuo apsaugų poveikio (RFVT/LRFVT)	Linijos prijunginio L-XXXXXX jungtuvo rezervavimo įjungimo (JRĮ) automatikos paleidimo nuo apsaugų poveikio RFVT/LRFVT būsena. Esant dubliuotiems apsaugų komplektams signalo pavadinimui taikomi 146 punkto reikalavimai.	L-Neris JRĮ paleidimas nuo apsaugų poveikio (RFVT/LRFVT)
1160.	L-XXXXXX RFVT nuotolinio valdymo režimas	Linijos L-XXXXXX prijunginio jungtuvo RAA funkcijų valdomų televaldymu (RFVT) nuotolinio valdymo režimas. Skliausteliuose signalo pavadinimo pabaigoje įvardijamas spintos, kurioje sumontuotas RAA terminalas, scheminis numeris ir paties RAA terminalo scheminis žymėjimas. Esant dubliuotiems apsaugų komplektams signalo pavadinimui taikomi 147 punkto reikalavimai.	L-Neris RFVT nuotolinio valdymo režimas (R10-F02)
(1161-1169)	L-XXXXXX (SIGNALAI)	Linijos prijunginio L-XXXXXX ir prijunginio jungtuvo L-XXXXXX signalai. Aprašomieji pavyzdžiai pateikti ankstesniuose punktuose. Signalų pavadinimų redakcija analogiška, tik įrašomas prijunginio L-XXXXXX įrenginio operatyvinis pavadinimas.	L-XXXXXX (SIGNALAI)

Eil.nr.	TS bendrinis pavadinimas	TS aprašymas	TS standartizuotas pavadinimas
(1170-1188)	T-XXX (SIGNALAI)	Blokinio galios transformatoriaus prijunginio T-XXX ir prijunginio jungtuvo T-XXX signalai. Aprašomieji pavyzdžiai pateikti ankstesniuose punktuose. Signalų pavadinimų redakcija analogiška, tik įrašomas prijunginio T-XXX įrenginio operatyvinis pavadinimas.	T-XXX (SIGNALAI)
(1189-1191)	ŠX-XXX (SIGNALAI)	Šynų sekcijos (sistemos) ŠX-XXX signalai. Aprašomieji pavyzdžiai pateikti ankstesniuose punktuose. Signalų pavadinimų redakcija analogiška, tik įrašomas prijunginio ŠX-XXX įrenginio operatyvinis pavadinimas.	ŠX-XXX (SIGNALAI)
1192.	ŠX-XXX ŠDA (RFVT/LRFVT)	Šynų ŠX-XXX diferencinės apsaugos (ŠDA) RFVT/LRFVT būsena. Esant dubliuotiems apsaugų terminalams ir poveikiams, signalo pavadinimui taikomi 146 punkto reikalavimai.	Š1-110 ŠDA (RFVT/LRFVT)
1193.	ŠX-XXX DJ išjungimas nuo JRĮ (RFVT/LRFVT)	Šynų ŠX-XXX visų jungtuvų (prijungtų tiesiogiai prie ŠX-XXX) išjungimas nuo šių šynų ŠX-XXX vieno iš dujinių jungtuvų (DJ) rezervavimo įrenginio (JRĮ) automatikos poveikio RFVT/LRFVT būsena. Esant dubliuotiems apsaugų terminalams ir poveikiams, signalo pavadinimui taikomi 146 punkto reikalavimai.	Š1-110 DJ išjungimas nuo JRĮ (RFVT/LRFVT)
(1194-1195)	ŠX-XXX (SIGNALAI)	Šynų sekcijos (sistemos) ŠX-XXX signalai. Aprašomieji pavyzdžiai pateikti ankstesniuose punktuose. Signalų pavadinimų redakcija analogiška, tik įrašomas prijunginio ŠX-XXX įrenginio operatyvinis pavadinimas.	ŠX-XXX (SIGNALAI)
1196.	ŠX-XXX JRĮ ir AKĮ paleidimas nuo ŠX-XXX ŠDA (RFVT/LRFVT)	Šynų ŠX-XXX jungtuvų rezervavimo įrenginio (JRĮ) automatikos ir automatinio kartotinio įjungimo (AKĮ) automatikos paleidimo nuo šynų ŠX-XXX diferencinės apsaugos (ŠDA) RFVT/LRFVT būsena. Esant dubliuotiems apsaugų komplektams signalo pavadinimui taikomi 146 punkto reikalavimai.	Š1-110 AKĮ paleidimas nuo Š1-110 ŠDA (RFVT/LRFVT)
1197.	ŠX-XXX JRĮ ir AKĮ paleidimas nuo ŠX-XXX SUM (RFVT/LRFVT)	Šynų ŠX-XXX jungtuvų rezervavimo įrenginio (JRĮ) automatikos ir automatinio kartotinio įjungimo (AKĮ) automatikos paleidimo nuo šynų ŠX-XXX suminės apsaugos (SUM) RFVT/LRFVT būsena. Esant dubliuotiems apsaugų komplektams signalo pavadinimui taikomi 146 punkto reikalavimai.	Š1-110 AKĮ paleidimas nuo Š1-110 SUM (RFVT/LRFVT)
1198.	ŠX-XXX RFVT nuotolinio valdymo režimas	Šynų ŠX-XXX RAA funkcijų valdomų televaldymu (RFVT) nuotolinio valdymo režimas. Skliausteliuose signalo pavadinimo pabaigoje įvardijamas spintos, kurioje sumontuotas RAA terminalas, scheminis numeris ir paties RAA terminalo scheminis žymėjimas. Esant dubliuotiems apsaugų komplektams signalo pavadinimui taikomi 147 punkto reikalavimai.	Š1-110 RFVT nuotolinio valdymo režimas (R10-F02)
(1199-1217)	TS-XXX (SIGNALAI)	Tarpsekcijinio prijunginio TS-XXX ir prijunginio jungtuvo TS-XXX signalai. Aprašomieji pavyzdžiai pateikti ankstesniuose punktuose. Signalų pavadinimų redakcija analogiška, tik įrašomas prijunginio TS-XXX įrenginio operatyvinis pavadinimas.	TS-XXX (SIGNALAI)
(1218-1223)	T-XXX (SIGNALAI)	Galios transformatoriaus prijunginio T-XXX ir prijunginio jungtuvo T-XXX signalai. Aprašomieji pavyzdžiai pateikti ankstesniuose punktuose. Signalų pavadinimų redakcija analogiška, tik įrašomas prijunginio T-XXX įrenginio operatyvinis pavadinimas.	T-XXX (SIGNALAI)
1224.	T-XXX ARĮ (RFVT/LRFVT)	Galios transformatoriaus prijunginio T-XXX jungtuvo automatinio rezervo įjungimo (ARĮ) automatikos RFVT būsena. Esant dubliuotiems apsaugų komplektams signalo pavadinimui taikomi 146 punkto reikalavimai.	T-101 ARĮ (RFVT)
(1225-1237)	T-XXX (SIGNALAI)	Galios transformatoriaus prijunginio T-XXX ir prijunginio jungtuvo T-XXX signalai. Aprašomieji pavyzdžiai pateikti ankstesniuose punktuose Signalų pavadinimų redakcija analogiška, tik įrašomas prijunginio T-XXX įrenginio operatyvinis pavadinimas.	T-XXX (SIGNALAI)

Lentelė Nr.3 „RAA monitoringo signalų aprašomoji lentelė“

Eil.nr.	TS bendrinis pavadinimas	TS aprašymas	TS standartizuotas pavadinimas
400_330_TP_E_SK (400-330 kV) RAA monitoringo signalai			
615.	LN XXX RAA terminalo XXX aj	Linijos LN XXX prijunginio RAA terminalo XXX maitinimo automatinio jungiklio (aj) būsena. RAA terminalo apibūdinime XXX rašomas RAA terminalo scheminis numeris. Signalo pavadinimo pabaigoje skliausteliuose įrašoma informacija (XXX-XXX), kur pirmoji XXX reiškia spintos, kurioje sumontuotas aj, pavadinimas, antroji XXX – aj scheminį numerį.	LN 332 RAA terminalo F01 aj (R10-SF102)
		Kai tam pačiam linijos LN XXX prijunginiui yra naudojami 2 vnt. RAA terminalų, signalo pavadinime įrašomas apsaugų komplekto scheminis numeris (XXX) ir atitinkamai po RAA terminalo įrašomas paties RAA terminalo scheminis pavadinimas XXX. Signalo pavadinimo pabaigoje skliausteliuose įrašoma informacija (XXX-XXX), kur pirmoji XXX reiškia spintos, kurioje sumontuotas aj, pavadinimas, antroji XXX – aj scheminį numerį.	LN 332 (LP2) RAA terminalo F01 aj (R10-SF102)
		Kai tam pačiam linijos LN XXX prijunginiui yra naudojami 2 vnt. RAA terminalų, signalo pavadinime įrašomas apsaugų komplekto numeris (komplekto numeris, kuomet komplektai neturi scheminių žymėjimų ir tiesiog įvardijami komplektų numeriais) ir atitinkamai po RAA terminalo įrašomas paties RAA terminalo scheminis pavadinimas. Signalo pavadinimo pabaigoje skliausteliuose įrašoma informacija (XXX-XXX), kur pirmoji XXX reiškia spintos, kurioje sumontuotas aj, pavadinimas, antroji XXX – aj scheminį numerį.	LN 332 I k. RAA terminalo F01 aj (R10-SF102)
616.	LN XXX RAA terminalo XXX BI aj	Linijos LN XXX prijunginio RAA terminalo XXX binarinių įėjimų (BI) modulio maitinimo automatinio jungiklio (aj) būsena. RAA terminalo apibūdinime XXX rašomas RAA terminalo scheminis numeris. Signalo pavadinimo pabaigoje skliausteliuose įrašoma informacija (XXX-XXX), kur pirmoji XXX reiškia spintos, kurioje sumontuotas aj, pavadinimas, antroji XXX – aj scheminį numerį. Jeigu LN XXX prijunginiui naudojami 2 vnt. RAA terminalų, tuomet signalo pavadinimui taikomi 639 punkto reikalavimai.	LN 332 RAA terminalo F01 BI aj (R10-SF102)
		Kai nuo to paties aj yra užmaitintas RAA terminalas XXX ir šio RAA terminalo XXX binarinių įėjimų (BI) modulis, tuomet signalas įvardijamas pagal pateiktą pavyzdį. Jeigu LN XXX prijunginiui naudojami 2 vnt. RAA terminalų, tuomet signalo pavadinimui taikomi 639 punkto reikalavimai.	LN 332 RAA terminalo F01, F01 BI aj (R10-SF102)
617.	LN XXX RAA terminalo XXX ryšio keitiklio su TSPĮ aj	Linijos LN XXX prijunginio RAA terminalo XXX ryšio keitiklio su telesignalizacijos surinkimo-perdavimo įrenginių (TSPĮ) maitinimo aj būsena. Signalo pavadinimo pabaigoje skliausteliuose įrašoma informacija (XXX-XXX), kur pirmoji XXX reiškia spintos, kurioje sumontuotas aj, pavadinimas, antroji XXX – aj scheminį numerį. Jeigu LN XXX prijunginiui naudojami 2 vnt. RAA terminalų, tuomet signalo pavadinimui taikomi 639 punkto reikalavimai.	LN 332 RAA terminalo F01 ryšio keitiklio su TSPĮ aj (R10-SF102)
618.	LN XXX RAA dvipozicinių relių aj	Linijos LN XXX prijunginio RAA dvipozicinių relių maitinimo aj būsena. Signalo pavadinimo pabaigoje skliausteliuose įrašoma informacija (XXX-XXX), kur pirmoji XXX reiškia spintos, kurioje sumontuotas aj, pavadinimas, antroji XXX – aj scheminį numerį. Jeigu LN XXX prijunginiui naudojami 2 vnt. RAA terminalų, tuomet signalo pavadinimui taikomi 639 punkto reikalavimai.	LN 332 RAA dvipozicinių relių aj (R10-SF102)
619.	LN XXX RAA tarpinių relių aj	Linijos LN XXX prijunginio RAA tarpinių relių maitinimo aj būsena. Signalo pavadinimo pabaigoje skliausteliuose įrašoma informacija (XXX-XXX), kur pirmoji XXX reiškia spintos,	LN 332 RAA tarpinių relių aj (R10-SF102)

Eil.nr.	TS bendrinis pavadinimas	TS aprašymas	TS standartizuotas pavadinimas
		kurioje sumontuotas aj, pavadinimas, antroji XXX – aj scheminį numerį. Jeigu LN XXX prijunginiui naudojami 2 vnt. RAA terminalų, tuomet signalo pavadinimui taikomi 639 punkto reikalavimai.	
620.	LN XXX RAA terminalo XXX fizinė sąsaja	Linijos LN XXX prijunginio RAA terminalo XXX fizinės sąsajos būklės (gedimo) signalas. RAA terminalo apibūdinime XXX rašomas RAA terminalo scheminis numeris. Signalo pavadinimo pabaigoje skliausteliuose įrašoma informacija (XXX), kur XXX reiškia spintos, kurioje sumontuotas RAA terminalas, scheminį numerį. Jeigu LN XXX prijunginiui naudojami 2 vnt. RAA terminalų, tuomet signalo pavadinimui taikomi 639 punkto reikalavimai.	LN 332 RAA terminalo F01 fizinė sąsaja Ch1/Ch2 (R10)
621.	LN XXX RAA terminalas XXX	Linijos LN XXX prijunginio RAA terminalo XXX gedimo signalas. Signalo pavadinimo pabaigoje skliausteliuose įrašoma informacija (XXX), kur XXX reiškia spintos, kurioje sumontuotas RAA terminalas XXX, scheminį numerį. Jeigu LN XXX prijunginiui naudojami 2 vnt. RAA terminalų, tuomet signalo pavadinimui taikomi 639 punkto reikalavimai.	LN 332 RAA terminalas F01 (R10)
622.	LN XXX RAA terminalo XXX U grandinės	Linijos LN XXX prijunginio RAA terminalo XXX U grandinių gedimo signalas. Signalo pavadinimo pabaigoje skliausteliuose įrašoma informacija (XXX), kur XXX reiškia spintos, kurioje sumontuotas RAA terminalas XXX, scheminį numerį. Jeigu LN XXX prijunginiui naudojami 2 vnt. RAA terminalų, tuomet signalo pavadinimui taikomi 639 punkto reikalavimai.	LN 332 RAA terminalas F01 U grandinės (R10)
623.	LN XXX RAA terminalo XXX I grandinės	Linijos LN XXX prijunginio RAA terminalo XXX I grandinių gedimo signalas. Signalo pavadinimo pabaigoje skliausteliuose įrašoma informacija (XXX), kur XXX reiškia spintos, kurioje sumontuotas RAA terminalas XXX, scheminį numerį. Jeigu LN XXX prijunginiui naudojami 2 vnt. RAA terminalų, tuomet signalo pavadinimui taikomi 639 punkto reikalavimai.	LN 332 RAA terminalas F01 I grandinės (R10)
624.	TSPĮ duomenų mainai su LN XXX RAA terminalu XXX	Telesignalizacijos surinkimo-perdavimo įrenginio (TSPĮ) duomenų mainų su linijos LN XXX prijunginio RAA terminalu XXX būsena. Signalo pavadinimo pabaigoje skliausteliuose įrašoma informacija (XXX), kur XXX reiškia spintos, kurioje sumontuotas RAA terminalas XXX, scheminį numerį. Jeigu LN XXX prijunginiui naudojami 2 vnt. RAA terminalų, tuomet signalo pavadinimui taikomi 639 punkto reikalavimai.	TSPĮ duomenų mainai su LN 332 RAA terminalu F01 (R10)
625.	LN XXX valdiklio XXX aj	Linijos LN XXX prijunginio valdiklio XXX maitinimo automatinio jungiklio (aj) būsena. Valdiklio apibūdinime XXX rašomas valdiklio scheminis numeris. Signalo pavadinimo pabaigoje skliausteliuose įrašoma informacija (XXX-XXX), kur pirmoji XXX reiškia spintos, kurioje sumontuotas aj, pavadinimas, antroji XXX – aj scheminį numerį. Jeigu LN XXX prijunginiui naudojami 2 vnt. valdiklių, tuomet signalo pavadinimui taikomi 639 punkto reikalavimai.	LN 332 valdiklio C01 aj (R10-SF102)
626.	LN XXX valdiklio XXX ryšio keitiklio su TSPĮ aj	Linijos LN XXX prijunginio valdiklio XXX ryšio keitiklio su telesignalizacijos surinkimo-perdavimo įrenginių (TSPĮ) maitinimo aj būsena. Signalo pavadinimo pabaigoje skliausteliuose įrašoma informacija (XXX-XXX), kur pirmoji XXX reiškia spintos, kurioje sumontuotas aj, pavadinimas, antroji XXX – aj scheminį numerį. Jeigu LN XXX prijunginiui naudojami 2 vnt. valdiklių, tuomet signalo pavadinimui taikomi 639 punkto reikalavimai.	LN 332 valdiklio C01 ryšio keitiklio su TSPĮ aj (R10-SF102)
627.	LN XXX valdiklio XXX fizinė sąsaja	Linijos LN XXX prijunginio valdiklio XXX fizinės sąsajos būklės (gedimo) signalas. Valdiklio apibūdinime XXX rašomas valdiklio scheminis numeris. Signalo pavadinimo pabaigoje skliausteliuose įrašoma informacija (XXX), kur XXX reiškia spintos, kurioje sumontuotas valdiklis, scheminį numerį. Jeigu LN XXX prijunginiui naudojami 2 vnt. valdiklių, tuomet signalo pavadinimui taikomi 639 punkto reikalavimai.	LN 332 valdiklio F01 fizinė sąsaja Ch1/Ch2 (R10)

Eil.nr.	TS bendrinis pavadinimas	TS aprašymas	TS standartizuotas pavadinimas
628.	LN XXX valdiklis XXX	Linijos LN XXX prijunginio valdiklio XXX gedimo signalas. Signalo pavadinimo pabaigoje skliausteliuose įrašoma informacija (XXX), kur XXX reiškia spintos, kurioje sumontuotas valdiklis XXX, scheminį numerį. Jeigu LN XXX prijunginiui naudojami 2 vnt. valdiklių, tuomet signalo pavadinimui taikomi 639 punkto reikalavimai.	LN 332 valdiklis C01 (R10)
629.	LN XXX valdiklio XXX U grandinės	Linijos LN XXX prijunginio valdiklio XXX U grandinių gedimo signalas. Signalo pavadinimo pabaigoje skliausteliuose įrašoma informacija (XXX), kur XXX reiškia spintos, kurioje sumontuotas valdiklis XXX, scheminį numerį. Jeigu LN XXX prijunginiui naudojami 2 vnt. RAA terminalų, tuomet signalo pavadinimui taikomi 639 punkto reikalavimai.	LN 332 valdiklio C01 U grandinės (R10)
630.	LN XXX valdiklio XXX I grandinės	Linijos LN XXX prijunginio valdiklio XXX I grandinių gedimo signalas. Signalo pavadinimo pabaigoje skliausteliuose įrašoma informacija (XXX), kur XXX reiškia spintos, kurioje sumontuotas valdiklis XXX, scheminį numerį. Jeigu LN XXX prijunginiui naudojami 2 vnt. RAA terminalų, tuomet signalo pavadinimui taikomi 639 punkto reikalavimai.	LN 332 valdiklio C01 I grandinės (R10)
631.	TSPĮ duomenų mainai su LN XXX valdikliu XXX	Telesignalizacijos surinkimo-perdavimo įrenginio (TSPĮ) duomenų mainų su linijos LN XXX prijunginio valdikliu XXX būsena. Signalo pavadinimo pabaigoje skliausteliuose įrašoma informacija (XXX), kur XXX reiškia spintos, kurioje sumontuotas valdiklis XXX, scheminį numerį. Jeigu LN XXX prijunginiui naudojami 2 vnt. valdiklių, tuomet signalo pavadinimui taikomi 639 punkto reikalavimai.	TSPĮ duomenų mainai su LN 332 valdikliu C01 (R10)
632.	LN XXX TPĮ aj	Linijos LN XXX prijunginio telekomandų perdavimo įrenginio (TPĮ) maitinimo automatinio jungiklio (aj) būsena. Signalo pavadinimo pabaigoje skliausteliuose įrašoma informacija (XXX-XXX), kur pirmoji XXX reiškia spintos, kurioje sumontuotas aj, pavadinimas, antroji XXX – aj scheminį numerį. Jeigu LN XXX prijunginiui naudojami 2 vnt. apsaugų komplektų, tuomet signalo pavadinimui taikomi 639 punkto reikalavimai.	LN 332 TPĮ aj (R10-SF10)
633.	LN XXX TPĮ	Linijos LN XXX prijunginio telekomandų perdavimo įrenginio gedimo signalas. Signalo pavadinimo pabaigoje skliausteliuose įrašoma informacija (XXX), kur XXX reiškia spintos, kurioje sumontuotas TPĮ, scheminį numerį. Jeigu LN XXX prijunginiui naudojami 2 vnt. apsaugų komplektų, tuomet signalo pavadinimui taikomi 639 punkto reikalavimai.	LN 332 TPĮ (R10)
634.	LN XXX TPĮ ryšio kanalas	Linijos LN XXX prijunginio telekomandų perdavimo įrenginio ryšio kanalo gedimo signalas. Signalo pavadinimo pabaigoje skliausteliuose įrašoma informacija (XXX), kur XXX reiškia spintos, kurioje sumontuotas TPĮ, scheminį numerį. Jeigu LN XXX prijunginiui naudojami 2 vnt. apsaugų komplektų, tuomet signalo pavadinimui taikomi 639 punkto reikalavimai.	LN 332 TPĮ ryšio kanalas (R10)
(635-649)	LX-XXX (SIGNALAI)	Linijos prijunginio LX-XXX jungtuvo RAA monitoringo signalai. Aprašomieji pavyzdžiai pateikti ankstesniuose punktuose. Signalų pavadinimų redakcija analogiška, tik įrašomas prijunginio LX-XXX įrenginio operatyvinis pavadinimas.	LX-XXX (SIGNALAI)
(650-665)	AT-X (SIGNALAI)	Autotransformatoriaus AT-X RAA monitoringo signalai. Aprašomieji pavyzdžiai pateikti ankstesniuose punktuose. Signalų pavadinimų redakcija analogiška, tik įrašomas autotransformatoriaus AT-X operatyvinis pavadinimas.	AT-X (SIGNALAI)
666.	AT-X ĮR valdiklio XXX lygiagretaus darbo duomenų šyna	Autotransformatoriaus AT-X įtampos reguliatoriaus (ĮR) valdiklio XXX lygiagretaus darbo duomenų šynos gedimo signalas. Signalo pavadinimo pabaigoje skliausteliuose įrašoma informacija (XXX), kur XXX reiškia spintos, kurioje sumontuotas valdiklis, scheminį numerį.	AT-1 ĮR valdiklio C01 lygiagretaus darbo duomenų šyna (R10)

Eil.nr.	TS bendrinis pavadinimas	TS aprašymas	TS standartizuotas pavadinimas
		Jeigu autotransformatoriaus AT-X prijunginiui naudojami 2 vnt. valdiklių, tuomet signalo pavadinimui taikomi 639 punkto reikalavimai.	
667.	TSPĮ duomenų mainai su AT-X valdikliu XXX	Telesignalizacijos surinkimo-perdavimo įrenginio (TSPĮ) duomenų mainų su autotransformatoriaus AT-X prijunginio valdikliu XXX būsena. Signalo pavadinimo pabaigoje skliausteliuose įrašoma informacija (XXX), kur XXX reiškia spintos, kurioje sumontuotas valdiklis XXX, scheminį numerį. Jeigu AT-X prijunginiui naudojami 2 vnt. valdiklių, tuomet signalo pavadinimui taikomi 639 punkto reikalavimai.	TSPĮ duomenų mainai su AT-1 valdikliu C01 (R10)
668.	VŠR-X AVS (automatinio valdymo sistema)	Valdomo šuntinio reaktoriaus VŠR-X automatinio valdymo sistemos (AVS) gedimo signalas.	VŠR-1 AVS
(669-685)	VŠR-X (SIGNALAI)	Valdomo šuntinio reaktoriaus VŠR-X RAA monitoringo signalai. Aprašomieji pavyzdžiai pateikti ankstesniuose punktuose. Signalų pavadinimų redakcija analogiška, tik įrašomas valdomo šuntinio reaktoriaus VŠR-X operatyvinis pavadinimas.	VŠR-X (SIGNALAI)
(686-700)	VŠR-XXX (SIGNALAI)	Valdomo šuntinio reaktoriaus prijunginio jungtuvo VŠR-XXX RAA monitoringo signalai. Aprašomieji pavyzdžiai pateikti ankstesniuose punktuose. Signalų pavadinimų redakcija analogiška, tik įrašomas autotransformatoriaus VŠR-X operatyvinis pavadinimas.	VŠR-XXX (SIGNALAI)
(701-715)	T-XXX (SIGNALAI)	Galios transformatoriaus prijunginio jungtuvo T-XXX RAA monitoringo signalai. Aprašomieji pavyzdžiai pateikti ankstesniuose punktuose. Signalų pavadinimų redakcija analogiška, tik įrašomas prijunginio jungtuvo T-XXX operatyvinis pavadinimas.	T-XXX (SIGNALAI)
(716-730)	TS-XXX (SIGNALAI)	Tarpsekcijinio prijunginio jungtuvo TS-XXX RAA monitoringo signalai. Aprašomieji pavyzdžiai pateikti ankstesniuose punktuose. Signalų pavadinimų redakcija analogiška, tik įrašomas prijunginio jungtuvo TS-XXX operatyvinis pavadinimas.	TS-XXX (SIGNALAI)
(731-740)	Š-XXX (SIGNALAI)	Šynų sekcijos (sistemos) Š-XXX RAA monitoringo signalai. Aprašomieji pavyzdžiai pateikti ankstesniuose punktuose. Signalų pavadinimų redakcija analogiška, tik įrašomas šynų sekcijos (sistemos) Š-XXX operatyvinis pavadinimas.	Š-XXX (SIGNALAI)
330_TP_E_SK (110 kV) RAA monitoringo signalai			
(741-757)	L-XXXXXX (SIGNALAI)	Linijos prijunginio L-XXXXXX RAA monitoringo signalai. Aprašomieji pavyzdžiai pateikti ankstesniuose punktuose Signalų pavadinimų redakcija analogiška, tik įrašomas prijunginio L-XXXXXX įrenginio operatyvinis pavadinimas.	L-XXXXXX (SIGNALAI)
(758-760)	L-XXXXXX TPĮ (SIGNALAI)	Linijos prijunginio L-XXXXXX telekomandų perdavimo įrenginio (TPĮ) monitoringo signalai. Aprašomieji pavyzdžiai pateikti ankstesniuose punktuose. Signalų pavadinimų redakcija analogiška, tik įrašomas prijunginio L-XXXXXX operatyvinis pavadinimas.	L-XXXXXX TPĮ (SIGNALAI)
(761-768)	AT-XXX (SIGNALAI)	Autotransformatoriaus prijunginio jungtuvo AT-XXX RAA monitoringo signalai. Aprašomieji pavyzdžiai pateikti ankstesniuose punktuose. Signalų pavadinimų redakcija analogiška, tik įrašomas prijunginio jungtuvo AT-XXX operatyvinis pavadinimas.	AT-XXX (SIGNALAI)
769.	AT-X (110) rez. RAA terminalo XXX aj	Autotransformatoriaus AT-X 110 kV dalies (110) rezervinių apsaugų (rez. RAA) terminalo XXX maitinimo aj būsena. Rezervinio RAA terminalo apibūdinime XXX rašomas RAA terminalo scheminis numeris. Signalo pavadinimo pabaigoje skliausteliuose įrašoma informacija (XXX-XXX), kur pirmoji XXX reiškia spintos, kurioje sumontuotas aj, pavadinimas, antroji XXX – aj scheminį numerį. Jeigu AT-XXX prijunginiui naudojami 2 vnt. apsaugų komplektų, tuomet signalo pavadinimui taikomi 639 punkto reikalavimai.	AT-X (110) rez. RAA terminalo XXX aj (R10-SF102)

Eil.nr.	TS bendrinis pavadinimas	TS aprašymas	TS standartizuotas pavadinimas
770.	AT-X (110) rez. RAA terminalo XXX BI aj	Autotransformatoriaus AT-X 110 kV dalies (110) rezervinių apsaugų (rez. RAA) terminalo XXX binarinių įėjimų (BI) modulio maitinimo aj būsena. Rezervinio RAA terminalo apibūdinime XXX rašomas RAA terminalo scheminis numeris. Signalo pavadinimo pabaigoje skliausteliuose įrašoma informacija (XXX-XXX), kur pirmoji XXX reiškia spintos, kurioje sumontuotas aj, pavadinimas, antroji XXX – aj scheminį numerį. Jeigu AT-X 110 kV dalies prijunginiui prijunginiui naudojami 2 vnt. apsaugų komplektų, tuomet signalo pavadinimui taikomi 708 punkto reikalavimai. Kai nuo to paties aj yra užmaitintas RAA terminalas XXX ir šio RAA terminalo XXX binarinių įėjimų (BI) modulis, tuomet signalo pavadinimui taikomi 639 punkto reikalavimai.	AT-1 (110) rez. RAA terminalo F01 BI aj (R10-SF102)
771.	AT-X (110) rez. RAA terminalo XXX ryšio keitiklio su TSPĮ aj	Autotransformatoriaus AT-X 110 kV dalies (110) prijunginio rezervinių apsaugų (rez. RAA) terminalo XXX ryšio keitiklio su telesignalizacijos surinkimo-perdavimo įrenginių (TSPĮ) maitinimo aj būsena. Signalo pavadinimo pabaigoje skliausteliuose įrašoma informacija (XXX-XXX), kur pirmoji XXX reiškia spintos, kurioje sumontuotas aj, pavadinimas, antroji XXX – aj scheminį numerį. Jeigu AT-X prijunginiui naudojami 2 vnt. RAA terminalų, tuomet signalo pavadinimui taikomi 639 punkto reikalavimai.	AT-1 (110) rez. RAA terminalo F01 ryšio keitiklio su TSPĮ aj (R10-SF102)
772.	AT-X (110) rez. RAA terminalo XXX fizinė sąsaja	Autotransformatoriaus AT-X 110 kV dalies (110) prijunginio rezervinių apsaugų (rez. RAA) terminalo XXX fizinės sąsajos būklės (gedimo) signalas. RAA terminalo apibūdinime XXX rašomas RAA terminalo scheminis numeris. Signalo pavadinimo pabaigoje skliausteliuose įrašoma informacija (XXX), kur XXX reiškia spintos, kurioje sumontuotas RAA terminalas, scheminį numerį. Jeigu AT-X prijunginiui naudojami 2 vnt. RAA terminalų, tuomet signalo pavadinimui taikomi 639 punkto reikalavimai.	AT-1 RAA terminalo F01 fizinė sąsaja Ch1/Ch2 (R10)
773.	AT-X (110) rez. RAA terminalas XXX	Autotransformatoriaus AT-X 110 kV dalies (110) prijunginio rezervinių apsaugų (rez. RAA) terminalo gedimo signalas. Signalo pavadinimo pabaigoje skliausteliuose įrašoma informacija (XXX), kur XXX reiškia spintos, kurioje sumontuotas RAA terminalas XXX, scheminį numerį. Jeigu AT-X prijunginiui naudojami 2 vnt. RAA terminalų, tuomet signalo pavadinimui taikomi 639 punkto reikalavimai.	AT-1 (110) rez. RAA terminalas F01 (R10)
774.	AT-X (110) rez. RAA terminalo XXX U grandinės	Autotransformatoriaus AT-X 110 kV dalies (110) prijunginio rezervinių apsaugų (rez. RAA) terminalo XXX U grandinių gedimo signalas. Signalo pavadinimo pabaigoje skliausteliuose įrašoma informacija (XXX), kur XXX reiškia spintos, kurioje sumontuotas RAA terminalas XXX, scheminį numerį. Jeigu AT-X prijunginiui naudojami 2 vnt. RAA terminalų, tuomet signalo pavadinimui taikomi 639 punkto reikalavimai.	AT-1 (110) rez. RAA terminalas F01 U grandinės (R10)
775.	AT-X (110) rez. RAA terminalo XXX I grandinės	Autotransformatoriaus AT-X 110 kV dalies (110) prijunginio rezervinių apsaugų (rez. RAA) terminalo XXX I grandinių gedimo signalas. Signalo pavadinimo pabaigoje skliausteliuose įrašoma informacija (XXX), kur XXX reiškia spintos, kurioje sumontuotas RAA terminalas XXX, scheminį numerį. Jeigu AT-X prijunginiui naudojami 2 vnt. RAA terminalų, tuomet signalo pavadinimui taikomi 639 punkto reikalavimai.	AT-1 (110) rez. RAA terminalas F01 I grandinės (R10)
776.	TSPĮ duomenų mainai su AT-X (110) rez. RAA terminalu XXX	Telesignalizacijos surinkimo-perdavimo įrenginio (TSPĮ) duomenų mainų su autotransformatoriaus AT-X 10 kV dalies (110) prijunginio rezervinių apsaugų (rez. RAA) terminalu būsena. Signalo pavadinimo pabaigoje skliausteliuose įrašoma informacija (XXX), kur XXX reiškia spintos, kurioje sumontuotas valdiklis XXX, scheminį numerį. Jeigu AT-X	TSPĮ duomenų mainai su AT-1 (110) rez. RAA terminalu F01 (R10)

Eil.nr.	TS bendrinis pavadinimas	TS aprašymas	TS standartizuotas pavadinimas
		prijunginiui naudojami 2 vnt. RAA terminalų, tuomet signalo pavadinimui taikomi 639 punkto reikalavimai.	
(777-782)	AT-XXX (SIGNALAI)	Autotransformatoriaus prijunginio jungtuvo AT-XXX valdiklio monitoringo signalai. Aprašomieji pavyzdžiai pateikti ankstesniuose punktuose Signalų pavadinimų redakcija analogiška, tik įrašomas prijunginio jungtuvo AT-XXX operatyvinis pavadinimas.	AT-XXX (SIGNALAI)
(783-797)	T-XXX (SIGNALAI)	Blokinio galios transformatoriaus prijunginio jungtuvo T-XXX RAA monitoringo signalai. Aprašomieji pavyzdžiai pateikti ankstesniuose punktuose. Signalų pavadinimų redakcija analogiška, tik įrašomas prijunginio jungtuvo T-XXX operatyvinis pavadinimas.	T-XXX (SIGNALAI)
(798-812)	KB-XXX (SIGNALAI)	Kondensatorių baterijos prijunginio jungtuvo KB-XXX RAA monitoringo signalai. Aprašomieji pavyzdžiai pateikti ankstesniuose punktuose. Signalų pavadinimų redakcija analogiška, tik įrašomas prijunginio jungtuvo KB-XXX operatyvinis pavadinimas.	KB-XXX (SIGNALAI)
(813-827)	TS-XXX (SIGNALAI)	Tarpsekcijinio prijunginio jungtuvo TS-XXX RAA monitoringo signalai. Aprašomieji pavyzdžiai pateikti ankstesniuose punktuose. Signalų pavadinimų redakcija analogiška, tik įrašomas prijunginio jungtuvo TS-XXX operatyvinis pavadinimas.	TS-XXX (SIGNALAI)
(828-844)	ŠX-XXX (SIGNALAI)	Šynų sekcijos (sistemos) ŠX-XXX RAA monitoringo signalai. Aprašomieji pavyzdžiai pateikti ankstesniuose punktuose. Signalų pavadinimų redakcija analogiška, tik įrašomas šynų sekcijos (sistemos) Š-XXX operatyvinis pavadinimas, bei atitinkamai ŠDA arba SUM apsaugos tipas.	ŠX-XXX (SIGNALAI)
(845-859)	T-XXX (SIGNALAI)	Galios transformatoriaus prijunginio jungtuvo T-XXX RAA monitoringo signalai. Aprašomieji pavyzdžiai pateikti ankstesniuose punktuose. Signalų pavadinimų redakcija analogiška, tik įrašomas prijunginio jungtuvo T-XXX operatyvinis pavadinimas.	T-XXX (SIGNALAI)
330_TP_E_SK (10 kV) RAA monitoringo signalai			
(860-866)	AT-XX (SIGNALAI)	Autotransformatoriaus prijunginio jungtuvo AT-XX RAA monitoringo signalai. Aprašomieji pavyzdžiai pateikti ankstesniuose punktuose. Signalų pavadinimų redakcija analogiška, tik įrašomas prijunginio jungtuvo T-XXX operatyvinis pavadinimas.	AT-XX (SIGNALAI)
867.	ŠX-XX lanko apsaugos XXX aj	Šynų sekcijos ŠX-XX lanko apsaugos XXX maitinimo automatinis jungiklio (aj) būsena. XXX - apibūdinime įrašomas lanko apsaugos scheminis numeris. Signalo pavadinimo pabaigoje skliausteliuose įrašoma informacija (XXX-XXX), kur pirmoji XXX reiškia spintos, kurioje sumontuotas aj, pavadinimas, antroji XXX - aj scheminį numerį. Jeigu šynų sekcijai ŠX-XX naudojami 2 vnt. lanko apsaugų, tuomet signalo pavadinimui taikomi 639 punkto reikalavimai.	Š1-10 lanko apsaugos NOLA1 aj (N2-SF2)
868.	ŠX-XX lanko apsauga XXX	Šynų sekcijos ŠX-XX lanko apsaugos XXX gedimo signalas. XXX - apibūdinime įrašomas lanko apsaugos scheminis numeris. Signalo pavadinimo pabaigoje skliausteliuose įrašoma informacija (XXX), kas reiškia spintos, kurioje sumontuota lanko apsauga XXX, scheminį numerį. Jeigu šynų sekcijai ŠX-XX naudojami 2 vnt. lanko apsaugų, tuomet signalo pavadinimui taikomi 639 punkto reikalavimai.	Š1-10 lanko apsauga NOLA1 (N2)
869.	AT-XX blokuočių grandinių aj	Autotransformatoriaus 10 kV prijunginio AT-XX blokuočių grandinių maitinimo aj. Signalo pavadinimo pabaigoje skliausteliuose įrašoma informacija (XXX-XXX), kur pirmoji XXX reiškia spintos, kurioje sumontuotas aj, pavadinimas, antroji XXX - aj scheminį numerį.	AT-11 blokuočių grandinių aj N2-SF2)
(870-875)	ŠRE-X (SIGNALAI)	Šuntinio reaktoriaus ŠRE-X RAA monitoringo signalai. Aprašomieji pavyzdžiai pateikti ankstesniuose punktuose. Signalų pavadinimų redakcija analogiška, tik įrašomas šuntinio reaktoriaus ŠRE-X operatyvinis pavadinimas.	ŠRE-X (SIGNALAI)

Eil.nr.	TS bendrinis pavadinimas	TS aprašymas	TS standartizuotas pavadinimas
(876-882)	ŠRE-XX (SIGNALAI)	Šuntinio reaktoriaus prijunginio ŠRE-XX jungtuvo RAA monitoringo signalai. Aprašomieji pavyzdžiai pateikti ankstesniuose punktuose Signalų pavadinimų redakcija analogiška, tik įrašomas šuntinio reaktoriaus prijunginio ŠRE-XX operatyvinis pavadinimas.	ŠRE-XX (SIGNALAI)
(883-889)	SRT-XX (SIGNALAI)	Savų reikmių transformatoriaus prijunginio SRT-XX jungtuvo RAA monitoringo signalai. Aprašomieji pavyzdžiai pateikti ankstesniuose punktuose Signalų pavadinimų redakcija analogiška, tik įrašomas savų reikmių transformatoriaus prijunginio SRT-XX operatyvinis pavadinimas.	SRT-XX (SIGNALAI)
(890-902)	RT-X (SIGNALAI)	Reguliuojančio transformatoriaus RT-X RAA monitoringo signalai. Aprašomieji pavyzdžiai pateikti ankstesniuose punktuose. Signalų pavadinimų redakcija analogiška, tik įrašomas reguliuojančio transformatoriaus RT-X operatyvinis pavadinimas.	RT-X (SIGNALAI)
(903-909)	RT-XX (SIGNALAI)	Reguliuojančio transformatoriaus prijunginio RT-XX jungtuvo RAA monitoringo signalai. Aprašomieji pavyzdžiai pateikti ankstesniuose punktuose. Signalų pavadinimų redakcija analogiška, tik įrašomas reguliuojančio transformatoriaus prijunginio RT-XX jungtuvo operatyvinis pavadinimas.	RT-XX (SIGNALAI)
(910-916)	TS-XX (SIGNALAI)	Tarpsekcijinio prijunginio TS-XX jungtuvo RAA monitoringo signalai. Aprašomieji pavyzdžiai pateikti ankstesniuose punktuose. Signalų pavadinimų redakcija analogiška, tik įrašomas tarpsekcijinio prijunginio TS-XX jungtuvo operatyvinis pavadinimas.	TS-XX (SIGNALAI)
(917-923)	L-XXX (SIGNALAI)	Linijos prijunginio L-XXX jungtuvo RAA monitoringo signalai. Aprašomieji pavyzdžiai pateikti ankstesniuose punktuose. Signalų pavadinimų redakcija analogiška, tik įrašomas linijos prijunginio L-XXX jungtuvo operatyvinis pavadinimas.	L-XXX (SIGNALAI)
330_TP_E_SK (BP) RAA monitoringo signalai			
924.	VP-330 BP valdiklio XXX aj	330 kV dalies valdymo pulto (VP-330) bendrapastotinio (BP) valdiklio XXX maitinimo automatinio jungiklio (aj) būsena. Valdiklio apibūdinime XXX rašomas valdiklio scheminis numeris. Signalo pavadinimo pabaigoje skliausteliuose įrašoma informacija (XXX-XXX), kur pirmoji XXX reiškia spintos, kurioje sumontuotas aj, pavadinimas, antroji XXX – aj scheminį numerį. Jeigu naudojami 2 vnt. VP-330 BP valdiklių, tuomet signalo pavadinimui taikomi 639 punkto reikalavimai.	VP-330 BP valdiklio C01 aj (R10-SF102)
925.	VP-330 BP valdiklio XXX fizinė sąsaja	330 kV dalies valdymo pulto (VP-330) bendrapastotinio (BP) valdiklio XXX fizinės sąsajos būklės (gedimo) signalas. Valdiklio apibūdinime XXX rašomas valdiklio scheminis numeris. Signalo pavadinimo pabaigoje skliausteliuose įrašoma informacija (XXX), kur XXX reiškia spintos, kurioje sumontuotas valdiklis, scheminį numerį. Jeigu bendrapastotinio (BP) valdiklio XXX prijunginiui naudojami 2 vnt. valdiklių, tuomet signalo pavadinimui taikomi 639 punkto reikalavimai.	VP-330 BP valdiklio C01 fizinė sąsaja Ch1/Ch2 (R10)
926.	VP-330 BP valdiklis XXX	330 kV dalies valdymo pulto (VP-330) bendrapastotinio (BP) valdiklio XXX gedimo signalas. Signalo pavadinimo pabaigoje skliausteliuose įrašoma informacija (XXX), kur XXX reiškia spintos, kurioje sumontuotas valdiklis XXX, scheminį numerį. Jeigu naudojami 2 vnt. VP-330 BP valdiklių, tuomet signalo pavadinimui taikomi 639 punkto reikalavimai.	VP-330 BP valdiklis C01 valdiklis (R10)
927.	TSPĮ duomenų mainai su VP-330 BP valdikliu XXX	Telesignalizacijos surinkimo-perdavimo įrenginio (TSPĮ) duomenų mainų su 330 kV dalies valdymo pulto (VP-330) bendrapastotiniu (BP) valdikliu XXX būsena. Signalo pavadinimo pabaigoje skliausteliuose įrašoma informacija (XXX), kur XXX reiškia spintos, kurioje	TSPĮ duomenų mainai su VP-330 BP valdikliu C01 (R10)

Eil.nr.	TS bendrinis pavadinimas	TS aprašymas	TS standartizuotas pavadinimas
		sumontuotas valdiklis XXX, scheminį numerį. Jeigu naudojami 2 vnt. VP-330 BP valdiklių, tuomet signalo pavadinimui taikomi 639 punkto reikalavimai.	
928.	VP-110 BP valdiklio XXX aj	110 kV dalies valdymo pulto (VP-110) bendrapastotinio (BP) valdiklio XXX maitinimo automatinio jungiklio (aj) būsena. Valdiklio apibūdinime XXX rašomas valdiklio scheminis numeris. Signalo pavadinimo pabaigoje skliausteliuose įrašoma informacija (XXX-XXX), kur pirmoji XXX reiškia spintos, kurioje sumontuotas aj, pavadinimas, antroji XXX – aj scheminį numerį. Jeigu naudojami 2 vnt. VP-110 BP valdiklių, tuomet signalo pavadinimui taikomi 639 punkto reikalavimai.	VP-110 BP valdiklio C01 aj (R10-SF102)
929.	VP-110 BP valdiklio XXX fizinė sąsaja	110 kV dalies valdymo pulto (VP-110) bendrapastotinio (BP) valdiklio XXX fizinės sąsajos būklės (gedimo) signalas. Valdiklio apibūdinime XXX rašomas valdiklio scheminis numeris. Signalo pavadinimo pabaigoje skliausteliuose įrašoma informacija (XXX), kur XXX reiškia spintos, kurioje sumontuotas valdiklis, scheminį numerį. Jeigu bendrapastotinio (BP) valdiklio XXX prijunginiui naudojami 2 vnt. valdiklių, tuomet signalo pavadinimui taikomi 639 punkto reikalavimai.	VP-110 BP valdiklio C01 fizinė sąsaja Ch1/Ch2 (R10)
930.	VP-110 BP valdiklis XXX	110 kV dalies valdymo pulto (VP-110) bendrapastotinio (BP) valdiklio XXX gedimo signalas. Signalo pavadinimo pabaigoje skliausteliuose įrašoma informacija (XXX), kur XXX reiškia spintos, kurioje sumontuotas valdiklis XXX, scheminį numerį. Jeigu naudojami 2 vnt. VP-110 BP valdiklių, tuomet signalo pavadinimui taikomi 639 punkto reikalavimai.	VP-110 BP valdiklis C01 valdiklis (R10)
931.	TSPĮ duomenų mainai su VP-110 BP valdikliu XXX	Telesignalizacijos surinkimo-perdavimo įrenginio (TSPĮ) duomenų mainų su 110 kV dalies valdymo pulto (VP-110) bendrapastotiniu (BP) valdikliu XXX būsena. Signalo pavadinimo pabaigoje skliausteliuose įrašoma informacija (XXX), kur XXX reiškia spintos, kurioje sumontuotas valdiklis XXX, scheminį numerį. Jeigu naudojami 2 vnt. VP-110 BP valdiklių, tuomet signalo pavadinimui taikomi 639 punkto reikalavimai.	TSPĮ duomenų mainai su VP-110 BP valdikliu C01 (R10)
932.	VP-330 gaisro signalizacijos centralė	330 kV dalies valdymo pulto (VP-330) patalpos gaisro signalizacijos įrangos gedimo signalas.	VP-330 gaisro signalizacijos centralė
933.	VP-110 gaisro signalizacijos centralė	110 kV dalies valdymo pulto (VP-110) patalpos gaisro signalizacijos įrangos gedimo signalas.	VP-110 gaisro signalizacijos centralė
934.	USĮ-10 gaisro signalizacijos centralė	10 kV dalies uždaros skirstyklos įrenginių (USĮ-10) patalpos gaisro signalizacijos įrangos gedimo signalas.	USĮ-10 gaisro signalizacijos centralė
935.	VP-330 apsauginės signalizacijos centralė	330 kV dalies valdymo pulto (VP-330) patalpos apsauginės signalizacijos įrangos gedimo signalas.	VP-330 gaisro signalizacijos centralė
936.	VP-110 apsauginės signalizacijos centralė	110 kV dalies valdymo pulto (VP-110) patalpos apsauginės signalizacijos įrangos gedimo signalas.	VP-110 gaisro signalizacijos centralė
937.	USĮ-10 apsauginės signalizacijos centralė	10 kV dalies uždaros skirstyklos įrenginių (USĮ-10) patalpos apsauginės signalizacijos įrangos gedimo signalas.	USĮ-10 gaisro signalizacijos centralė
110_TP_E_SK (110 kV) RAA monitoringo signalai			
(1242-1256)	L-XXXXXX (SIGNALAI)	Linijos prijunginio L-XXXXXX RAA monitoringo signalai. Aprašomieji pavyzdžiai pateikti ankstesniuose punktuose. Signalų pavadinimų redakcija analogiška, tik įrašomas prijunginio L-XXXXXX įrenginio operatyvinis pavadinimas.	L-XXXXXX (SIGNALAI)

Eil.nr.	TS bendrinis pavadinimas	TS aprašymas	TS standartizuotas pavadinimas
(1257-1259)	L-XXXXXX TPĮ (SIGNALAI)	Linijos prijunginio L-XXXXXX telekomandų perdavimo įrenginio (TPĮ) monitoringo signalai. Aprašomieji pavyzdžiai pateikti ankstesniuose punktuose. Signalų pavadinimų redakcija analogiška, tik įrašomas prijunginio L-XXXXXX operatyvinis pavadinimas.	L-XXXXXX TPĮ (SIGNALAI)
(1260-1273)	T-XXX (SIGNALAI)	Blokinio galios transformatoriaus prijunginio jungtuvo T-XXX RAA monitoringo signalai. Aprašomieji pavyzdžiai pateikti ankstesniuose punktuose. Signalų pavadinimų redakcija analogiška, tik įrašomas prijunginio jungtuvo T-XXX operatyvinis pavadinimas.	T-XXX (SIGNALAI)
(1274-1187)	TS-XXX (SIGNALAI)	Tarpsekcijinio prijunginio jungtuvo TS-XXX RAA monitoringo signalai. Aprašomieji pavyzdžiai pateikti ankstesniuose punktuose. Signalų pavadinimų redakcija analogiška, tik įrašomas prijunginio jungtuvo TS-XXX operatyvinis pavadinimas.	TS-XXX (SIGNALAI)
(1288-1291)	ŠX-XXX (SIGNALAI)	Šynų sekcijos (sistemos) ŠX-XXX RAA monitoringo signalai. Aprašomieji pavyzdžiai pateikti ankstesniuose punktuose. Signalų pavadinimų redakcija analogiška, tik įrašomas šynų sekcijos (sistemos) Š-XXX operatyvinis pavadinimas, bei atitinkamai ŠDA arba SUM apsaugos tipas.	ŠX-XXX (SIGNALAI)
1292.	ŠX-XXX ŠDA I išjungimo grand. galinių relių aj	Šynų sekcijos ŠX-XXX pirmos (I) išjungimo grandinės galinių relių automatinio jungiklio (aj) būsena. Signalo pavadinimo pabaigoje skliausteliuose įrašoma informacija (XXX-XXX), kur pirmoji XXX reiškia spintos, kurioje sumontuotas aj, pavadinimas, antroji XXX – aj scheminį numerį. Jeigu ŠX-XXX ŠDA naudojami 2 vnt. RAA terminalų, tuomet signalo pavadinimui taikomi 639 punkto reikalavimai.	Š1-110 ŠDA I išjungimo grand. galinių relių aj (R10-SF102)
1293.	ŠX-XXX ŠDA II išjungimo grand. galinių relių aj	Šynų sekcijos ŠX-XXX antros (II) išjungimo grandinės galinių relių automatinio jungiklio (aj) būsena. Signalo pavadinimo pabaigoje skliausteliuose įrašoma informacija (XXX-XXX), kur pirmoji XXX reiškia spintos, kurioje sumontuotas aj, pavadinimas, antroji XXX – aj scheminį numerį. Jeigu ŠX-XXX ŠDA naudojami 2 vnt. RAA terminalų, tuomet signalo pavadinimui taikomi 639 punkto reikalavimai.	Š1-110 ŠDA II išjungimo grand. galinių relių aj (R10-SF102)
1294.	ŠX-XXX JRĮ grandinių aj	Šynų sekcijos ŠX-XXX jungtuvų rezrvavimo įrenginio (JRĮ) grandinių maitinimo automatinio jungiklio (aj) būsena. Signalo pavadinimo pabaigoje skliausteliuose įrašoma informacija (XXX-XXX), kur pirmoji XXX reiškia spintos, kurioje sumontuotas aj, pavadinimas, antroji XXX – aj scheminį numerį. Jeigu ŠX-XXX JRĮ naudojami 2 vnt. RAA terminalų, tuomet signalo pavadinimui taikomi 639 punkto reikalavimai.	Š1-110 JRĮ grandinių aj (R10-SF102)
(1295-1310)	ŠX-XXX (SIGNALAI)	Šynų sekcijos (sistemos) ŠX-XXX RAA monitoringo signalai. Aprašomieji pavyzdžiai pateikti ankstesniuose punktuose. Signalų pavadinimų redakcija analogiška, tik įrašomas šynų sekcijos (sistemos) Š-XXX operatyvinis pavadinimas, bei atitinkamai ŠDA arba SUM apsaugos tipas.	ŠX-XXX (SIGNALAI)
(1311-1324)	T-XXX (SIGNALAI)	Galios transformatoriaus prijunginio jungtuvo T-XXX RAA monitoringo signalai. Aprašomieji pavyzdžiai pateikti ankstesniuose punktuose. Signalų pavadinimų redakcija analogiška, tik įrašomas prijunginio jungtuvo T-XXX operatyvinis pavadinimas.	T-XXX (SIGNALAI)
110_TP_E_SK (BP) RAA monitoringo signalai			
(1325-1330)	BP (SIGNALAI)	110 kV dalies valdymo pulto (VP-110) bendrapastotinio (BP) valdiklio XXX RAA monitoringo signalai. Aprašomieji pavyzdžiai pateikti ankstesniuose punktuose. Signalų pavadinimų redakcija analogiška, tik įrašomas bendrapastotinio valdiklio XXX scheminis numeris arba priešgaisrinės/apsauginės centralės pavadinimas.	BP (SIGNALAI)

Lentelė Nr.4 „TSPĮ monitoringo signalų aprašomoji lentelė“

Eil.nr.	TS bendrinis pavadinimas	TS aprašymas	TS standartizuotas pavadinimas
400_330_TP_E_SK (400-330 kV) TSPĮ monitoringo signalai			
938.	TSPĮ/TĮ-TSPĮ spinta (XXX) KS-230VAC PS-X aj (X grupė)	Spintos paskirstymo skydelio aj apjungtas padėties signalas. Parenkamas vienas iš 2-jų spintos tipų TSPĮ/TĮ-TSPĮ_spinta_(spintos žymėjimas projekte)_**K**intama **S**rovė-230**VAC**_**P**askirstymo **S**kydelis-Nr._**a**utomatiniai **j**ungikliai_(Nr._**grupė**)	TSPĮ/TĮ-TSPĮ spinta (S.01) KS-230VAC PS-1 aj (1 grupė)
939.	TSPĮ/TĮ-TSPĮ spinta (XXX) rez. KS-230VAC PS-X aj (X grupė)	Spintos paskirstymo skydelio aj apjungtas padėties signalas. Parenkamas vienas iš 2-jų spintos tipų TSPĮ/TĮ-TSPĮ_spinta_(spintos žymėjimas projekte)_rez. **K**intama **S**rovė-230**VAC**_**P**askirstymo **S**kydelis-Nr._**a**utomatiniai **j**ungikliai_(Nr._**grupė**)	TSPĮ/TĮ-TSPĮ spinta (S.01) rez. KS-230VAC PS-1 aj (1 grupė)
940.	TSPĮ/TĮ-TSPĮ spinta (XXX) NS-220VDC PS-X raktai ir aj (X grupė)	Spintos paskirstymo skydelio aj apjungtas padėties signalas. Parenkamas vienas iš 2-jų spintos tipų TSPĮ/TĮ-TSPĮ_spinta_(spintos žymėjimas projekte)_**Nuolatinė S**rovė-220**VDC**_**P**askirstymo **S**kydelis-Nr._raktai ir_**a**utomatiniai **j**ungikliai_(Nr._**grupė**) . Pastaba: aj, kuriuos atjungus nutrūksta informacijos perdavimas DVS į grupę netraukiami.	TSPĮ/TĮ-TSPĮ spinta (S.01) NS-220VDC PS-1 raktai ir aj (1 grupė)
941.	TSPĮ/TĮ-TSPĮ spinta (XXX) NS-48VDC PS-X aj (X grupė)	Spintos paskirstymo skydelio aj apjungtas padėties signalas. Parenkamas vienas iš 2-jų spintos tipų TSPĮ/TĮ-TSPĮ_spinta_(spintos žymėjimas projekte)_**Nuolatinė S**rovė-48**VDC**_**P**askirstymo **S**kydelis-Nr. _**a**utomatiniai **j**ungikliai_(Nr._**grupė**)	TSPĮ/TĮ-TSPĮ spinta (S.01) NS-48VDC PS-1 aj (1 grupė)
942.	TSPĮ/TĮ-TSPĮ spinta (XXX) aukšta temperatūra	Spintos temperatūros nustatytos maksimalios vertės signalas. Parenkamas vienas iš 2-jų spintos tipų TSPĮ/TĮ-TSPĮ_spinta_(spintos žymėjimas projekte)_**aukšta temperatūra**	TSPĮ/TĮ-TSPĮ spinta (S.01) aukšta temperatūra
943.	TĮ-TSPĮ spinta (XXX) maitinimo įrenginių būklė	Spintoje įrengtų maitinimo įrenginių (UPS, keitikliai, maitinimo šaltiniai) būklės signalas. Spintos temperatūros nustatytos maksimalios vertės signalas. Parenkamas vienas iš 2-jų spintos tipų TSPĮ/TĮ-TSPĮ_spinta_(spintos žymėjimas projekte)_ **maitinimo įrenginių būklė.**	TSPĮ/TĮ-TSPĮ spinta (S.01) maitinimo įrenginių būklė
944.	KSSRS-0.4 Ryšių aparatinė PS-X aj (X grupė)	Ryšių aparatinės maitinimo skydelio aj apjungtas padėties signalas. KSSRS-0,4 Ryšių aparatinė **P**askirstymo **S**kydelis-Nr. _**a**utomatiniai **j**ungikliai_(Nr._**grupė**).	KSSRS-0,4 Ryšių aparatinė PS-1 aj (1 grupė)
945.	KSSRS-0.4 TĮ/TSPĮ/TĮ-TSPĮ spintos (XXX) aj (SFX)	Kintamos srovės skyde sumontuotų TĮ/TSPĮ/TĮ-TSPĮ spintų įvadų aj apjungtas padėties signalas. Parenkamas vienas iš 3-jų spintos tipų TĮ/TSPĮ/TĮ-TSPĮ_spinta_(spintos žymėjimas projekte)_aj (aj žymėjimas projekte arba / Nr._**grupė**).	KSSRS-0,4 TĮ/TSPĮ/TĮ-TSPĮ spintos (S.01) aj (SF01)
946.	NSSRS-0.2 TĮ/TSPĮ/TĮ-TSPĮ spintos (XXX) aj (X grupė)	Nuolatinės srovės skyde sumontuotų TĮ/TSPĮ/TĮ-TSPĮ spintų įvadų aj apjungtas padėties signalas. Parenkamas vienas iš 3-jų spintos tipų TĮ/TSPĮ/TĮ-TSPĮ_spinta_(spintos žymėjimas projekte)_aj (aj žymėjimas projekte arba / Nr._**grupė**).	NSSRS-0,2 TĮ/TPSĮ/TĮ-TSPĮ spintos (XXX) aj (1 grupė)
947.	TSPĮ (330) funkcijų vykdymo būklė (X grupė)	TSPĮ logikos pagalba sugrupuoti TSPĮ funkcijų vykdymo būklė kontrolės signalai. Grupė suformuojama projektavimo metu pagal diegiamo TSPĮ galimybes	TSPĮ (110) funkcijų vykdymo būklė (1 grupė)
948.	TSPĮ (330) informacinės saugos kontrolė (X grupė)	TSPĮ logikos pagalba sugrupuoti TSPĮ informacinės saugos kontrolės signalai. Grupė suformuojama projektavimo metu pagal diegiamo TSPĮ galimybes.	TSPĮ (110) informacinės saugos kontrolė (1 grupė)
110_TP_E_SK (110 kV) TSPĮ monitoringo signalai			
1335.	TSPĮ/TĮ-TSPĮ spinta (XXX) KS-230VAC PS-X aj (X grupė)	Spintos paskirstymo skydelio aj apjungtas padėties signalas. Parenkamas vienas iš 2-jų spintos tipų TSPĮ/TĮ-TSPĮ_spinta_(spintos žymėjimas projekte)_**K**intama **S**rovė-230**VAC**_**P**askirstymo **S**kydelis-Nr._**a**utomatiniai **j**ungikliai_(Nr._**grupė**)	TSPĮ/TĮ-TSPĮ spinta (S.01) KS-230VAC PS-1 aj (1 grupė)
1336.	TSPĮ/TĮ-TSPĮ spinta (XXX) rez. KS-230VAC PS-X aj (X grupė)	Spintos paskirstymo skydelio aj apjungtas padėties signalas. Parenkamas vienas iš 2-jų spintos tipų TSPĮ/TĮ-TSPĮ_spinta_(spintos žymėjimas projekte)_rez. **K**intama **S**rovė-230**VAC**_**P**askirstymo **S**kydelis-Nr._**a**utomatiniai **j**ungikliai_(Nr._**grupė**).	TSPĮ/TĮ-TSPĮ spinta (S.01) rez. KS-230VAC PS-1 aj (1 grupė)

Eil.nr.	TS bendrinis pavadinimas	TS aprašymas	TS standartizuotas pavadinimas
1337.	TSPĮ/TĮ-TSPĮ spinta (XXX) NS-110/220VDC PS-X raktai ir aj (X grupė)	Spintos paskirstymo skydelio aj apjungtas padėties signalas. Parenkamas vienas iš 2-jų spintos tipų TSPĮ/TĮ-TSPĮ_spinta_(spintos žymėjimas projekte)_**Nuolatinė S**rovė- (parenkama įtampos vertė) **110/220VDC_P**askirstymo **S**kydelis-Nr._raktai ir_**a**utomatiniai **j**ungikliai_(Nr._**grupė**). Pastaba: aj, kuriuos atjungus nutrūksta informacijos perdavimas DVS į grupę netraukiami.	TSPĮ/TĮ-TSPĮ spinta (S.01) NS-110VDC PS-1 raktai ir aj (1 grupė)
1338.	TSPĮ/TĮ-TSPĮ spinta (XXX) NS-48VDC PS-X aj (X grupė)	Spintos paskirstymo skydelio aj apjungtas padėties signalas. Parenkamas vienas iš 2-jų spintos tipų TSPĮ/TĮ-TSPĮ_spinta_(spintos žymėjimas projekte)_**Nuolatinė S**rovė-48**VDC_P**askirstymo **S**kydelis-Nr. _**a**utomatiniai **j**ungikliai_(Nr._**grupė**).	TSPĮ/TĮ-TSPĮ spinta (S.01) NS-48VDC PS-1 aj (1 grupė)
1339.	TSPĮ/TĮ-TSPĮ spinta (XXX) aukšta temperatūra	Spintos temperatūros nustatytos maksimalios vertės signalas. Parenkamas vienas iš 2-jų spintos tipų TSPĮ/TĮ-TSPĮ_spinta_(spintos žymėjimas projekte)_**aukšta temperatūra**	TSPĮ/TĮ-TSPĮ spinta (S.01) aukšta temperatūra
1340.	TĮ-TSPĮ spinta (XXX) maitinimo įrenginių būklė	Spintoje įrengtų maitinimo įrenginių (UPS, keitikliai, maitinimo šaltiniai) būklės signalas. Spintos temperatūros nustatytos maksimalios vertės signalas. Parenkamas vienas iš 2-jų spintos tipų TĮ-TSPĮ_spinta_(spintos žymėjimas projekte)_ **maitinimo įrenginių būklė.**	TSPĮ/TĮ-TSPĮ spinta (S.01) maitinimo įrenginių būklė
1341.	KSSRS-0.4 Ryšių aparatinė PS-X aj (X grupė)	Ryšių aparatinės maitinimo skydelio aj apjungtas padėties signalas. KSSRS-0,4 Ryšių aparatinė **P**askirstymo **S**kydelis-Nr. _**a**utomatiniai **j**ungikliai_(Nr._**grupė**).	KSSRS-0.4 Ryšių aparatinė PS-1 aj (1 grupė)
1342.	KSSRS-0.4 TĮ/TSPĮ/TĮ-TSPĮ spintos (XXX) aj (XXX/X grupė)	Kintamos srovės skyde sumontuotų TĮ/TSPĮ/TĮ-TSPĮ spintų įvadų aj apjungtas padėties signalas. Parenkamas vienas iš 3-jų spintos tipų TĮ/TSPĮ/TĮ-TSPĮ_spinta_(spintos žymėjimas projekte)_aj (aj žymėjimas projekte arba / Nr._**grupė).**	KSSRS-0.4 TĮ/TSPĮ/TĮ-TSPĮ spintos (S.01) aj (SF01)
1343.	NSSRS-0.2 TĮ/TSPĮ/TĮ-TSPĮ spintos (XXX) aj (XXX/X grupė)	Nuolatinės srovės skyde sumontuotų TĮ/TSPĮ/TĮ-TSPĮ spintų įvadų aj apjungtas padėties signalas. Parenkamas vienas iš 3-jų spintos tipų TĮ/TSPĮ/TĮ-TSPĮ_spinta_(spintos žymėjimas projekte)_aj (aj žymėjimas projekte arba / Nr._**grupė).**	NSSRS-0.2 TĮ/TSPĮ/TĮ-TSPĮ spintos (XXX) aj (1 grupė)
1344.	TSPĮ (110) funkcijų vykdymo būklė (X grupė)	TSPĮ logikos pagalba sugrupuoti TSPĮ funkcijų vykdymo būklė kontrolės signalai. Grupė suformuojama projektavimo metu pagal diegiamo TSPĮ galimybes	TSPĮ (110) funkcijų vykdymo būklė (1 grupė)
1345.	TSPĮ (110) informacinės saugos kontrolė (X grupė)	TSPĮ logikos pagalba sugrupuoti TSPĮ informacinės saugos kontrolės signalai. Grupė suformuojama projektavimo metu pagal diegiamo TSPĮ galimybes.	TSPĮ (110) informacinės saugos kontrolė (1 grupė)
110_KL (110 kV) TSPĮ monitoringo signalai			
1346.	TSPĮ spintos aj (SFX)	Kabelinės linijos kontrolės punkte esančio TSPĮ maitinimo aj sumontuoto paskirstymo skydelyje padėties signalas.	TSPĮ spintos aj (SFX1)
1347.	TSPĮ spintos NMŠ būklė	Kabelinės linijos kontrolės punkte esančio TSPĮ NMŠ (nepertraukiamo maitinimo šaltinio) būklės signalas.	TSPĮ spintos NMŠ būklė

Lentelė Nr.5 „KSSRS, NSSRS ir BP signalų aprašomoji lentelė“

Eil.nr.	TS bendrinis pavadinimas	TS aprašymas	TS standartizuotas pavadinimas
400_330_TP_E_SK (KSS_NSS_BP) signalai			
949.	VP-330 KSSRS-0.4 AT-X aušinimo sistemos aj	330 kV valdymo pulto (VP-330) kintamos srovės savų reikmių skydo (KSSRS-0,4) autotransformatoriaus AT-X aušinimo sistemos maitinimo aj būsena. Signalo pavadinimo pabaigoje skliausteliuose įrašoma informacija (XXX), kur XXX reiškia aj scheminį numerį.	VP-330 KSSRS-0.4 AT-1 aušinimo sistemos aj (SF101)

Eil.nr.	TS bendrinis pavadinimas	TS aprašymas	TS standartizuotas pavadinimas
950.	VP-330 KSSRS-0.4 AT-X ĮR atšakų perjungiklio pavaros aj	330 kV valdymo pulto (VP-330) kintamos srovės savų reikmių skydo (KSSRS-0,4) autotransformatoriaus AT-X įtampos reguliatoriaus (ĮR) atšakų perjungiklio pavaros maitinimo automatinio jungiklio (aj) būsena. Signalo pavadinimo pabaigoje skliausteliuose įrašoma informacija (XXX), kur XXX reiškia aj scheminį numerį.	VP-330 KSSRS-0.4 AT-1 ĮR pavaros aj (SF101)
951.	VP-330 KSSRS-0.4 VŠR-X aušinimo sistemos aj	330 kV valdymo pulto (VP-330) kintamos srovės savų reikmių skydo (KSSRS-0,4) valdomo šuntinio reaktoriaus VŠR-X aušinimo sistemos maitinimo aj būsena. Signalo pavadinimo pabaigoje skliausteliuose įrašoma informacija (XXX), kur XXX reiškia aj scheminį numerį.	VP-330 KSSRS-0.4 VŠR-1 aušinimo sistemos aj (SF101)
952.	VP-330 KSSRS-0.4 VŠR-X atšakų perjungiklio pavaros aj	330 kV valdymo pulto (VP-330) kintamos srovės savų reikmių skydo (KSSRS-0,4) valdomo šuntinio reaktoriaus VŠR-X įtampos reguliatoriaus (ĮR) atšakų perjungiklio pavaros maitinimo automatinio jungiklio (aj) būsena. Signalo pavadinimo pabaigoje skliausteliuose įrašoma informacija (XXX), kur XXX reiškia aj scheminį numerį.	VP-330 KSSRS-0.4 VŠR-1 ĮR pavaros aj (SF101)
953.	VP-330 KSSRS-0.4-X AS[-330 DJ pavarų šildymo aj	330 kV valdymo pulto (VP-330) kintamos srovės savų reikmių skydo (KSSRS-0,4) X šynų sekcijos 330 kV atviros skirstyklos įrenginių (AS[-330) dujinių jungtuvų (DJ) pavarų šildymo žiedinio maitinimo aj būsena. Signalo pavadinimo pabaigoje skliausteliuose įrašoma informacija (XXX), kur XXX reiškia aj scheminį numerį.	VP-330 KSSRS-0.4-1 AS[-330 DJ pavarų šildymo aj (SF101)
954.	VP-330 KSSRS-0.4-X AS[-330 skyr./įž. pavarų šildymo aj	330 kV valdymo pulto (VP-330) kintamos srovės savų reikmių skydo (KSSRS-0,4) X šynų sekcijos 330 kV atviros skirstyklos įrenginių (AS[-330) skyriklių/įžemiklių pavarų šildymo žiedinio maitinimo aj būsena. Signalo pavadinimo pabaigoje skliausteliuose įrašoma informacija (XXX), kur XXX reiškia aj scheminį numerį.	VP-330 KSSRS-0.4-1 AS[-330 skyr./įž. pavarų šildymo aj (SF101)
955.	VP-330 KSSRS-0.4-X AS[-330 lauko spintų šildymo aj	330 kV valdymo pulto (VP-330) kintamos srovės savų reikmių skydo (KSSRS-0,4) X šynų sekcijos 330 kV atviros skirstyklos įrenginių (AS[-330) lauko spintų šildymo žiedinio maitinimo aj būsena. Signalo pavadinimo pabaigoje skliausteliuose įrašoma informacija (XXX), kur XXX reiškia aj scheminį numerį.	VP-330 KSSRS-0.4-1 AS[-330 lauko spintų šildymo aj (SF101)
956.	VP-330 KSSRS-0.4 330 kV dalies KAS, TAS aj	330 kV valdymo pulto (VP-330) kintamos srovės savų reikmių skydo (KSSRS-0,4) 330 kV dalies (330) komercinės apskaitos spintų (KAS), techninės apskaitos spintų (TAS) maitinimo aj būsena. Signalo pavadinimo pabaigoje skliausteliuose įrašoma informacija (XXX), kur XXX reiškia aj scheminį numerį.	VP-330 KSSRS-0.4 (330) KAS, TAS aj (SF101)
957.	VP-330 NSSRS-0.2 AT-X aušinimo sistemos valdymo grandinių aj	330 kV valdymo pulto (VP-330) nuolatinės srovės savų reikmių skydo (NSSRS-0,2) autotransformatoriaus AT-X aušinimo sistemos valdymo grandinių maitinimo aj būsena. Signalo pavadinimo pabaigoje skliausteliuose įrašoma informacija (XXX), kur XXX reiškia aj scheminį numerį.	VP-330 NSSRS-0.2 AT-1 aušinimo sistemos vald.gr. aj (SF101)
958.	VP-330 NSSRS-0.2 AT-X ĮR atšakų perjungiklio valdymo grandinių aj	330 kV valdymo pulto (VP-330) nuolatinės srovės savų reikmių skydo (NSSRS-0,2) autotransformatoriaus AT-X įtampos reguliatoriaus (ĮR) atšakų perjungiklio valdymo grandinių maitinimo automatinio jungiklio (aj) būsena. Signalo pavadinimo pabaigoje skliausteliuose įrašoma informacija (XXX), kur XXX reiškia aj scheminį numerį.	VP-330 NSSRS-0.2 AT-1 ĮR valdymo grandinių aj (SF101)
959.	VP-330 NSSRS-0.2 VŠR-X aušinimo sistemos valdymo grandinių aj	330 kV valdymo pulto (VP-330) nuolatinės srovės savų reikmių skydo (NSSRS-0,2) valdomo šuntinio reaktoriaus VŠR-X aušinimo sistemos valdymo grandinių maitinimo aj būsena. Signalo pavadinimo pabaigoje skliausteliuose įrašoma informacija (XXX), kur XXX reiškia aj scheminį numerį.	VP-330 NSSRS-0.2 VŠR-1 aušinimo sistemos vald.gr. aj (SF101)

Eil.nr.	TS bendrinis pavadinimas	TS aprašymas	TS standartizuotas pavadinimas
960.	VP-330 NSSRS-0.2 VŠR-X atšakų perjungiklio valdymo grandinių aj	330 kV valdymo pulto (VP-330) nuolatinės srovės savų reikmių skydo (NSSRS-0,2) valdomo šuntinio reaktoriaus VŠR-X įtampos reguliatoriaus (ĮR) atšakų perjungiklio valdymo grandinių maitinimo automatinio jungiklio (aj) būsena. Signalo pavadinimo pabaigoje skliausteliuose įrašoma informacija (XXX), kur XXX reiškia aj scheminį numerį.	VP-330 NSSRS-0.2 VŠR-1 valdymo grandinių aj (SF101)
961.	VP-330 NSSRS-0.2-X ASĮ-330 DJ pavarų aj	330 kV valdymo pulto (VP-330) nuolatinės srovės savų reikmių skydo (NSSRS-0,2) X šynų sekcijos 330 kV atviros skirstyklos įrenginių (ASĮ-330) dujinių jungtuvų (DJ) pavarų žiedinio maitinimo aj būsena. Signalo pavadinimo pabaigoje skliausteliuose įrašoma informacija (XXX), kur XXX reiškia aj scheminį numerį.	VP-330 NSSRS-0.2-1 ASĮ-330 DJ pavarų aj (SF101)
962.	VP-330 NSSRS-0.2-X 330 kV skyr./įž. pavarų aj	330 kV valdymo pulto (VP-330) nuolatinės srovės savų reikmių skydo (NSSRS-0,2) X šynų sekcijos 330 kV atviros skirstyklos įrenginių (ASĮ-330) skyriklių/įžemiklių pavarų žiedinio maitinimo aj būsena. Signalo pavadinimo pabaigoje skliausteliuose įrašoma informacija (XXX), kur XXX reiškia aj scheminį numerį.	VP-330 NSSRS-0.2-1 ASĮ-330 skyr./įž. pavarų aj (SF101)
963.	VP-330 NSSRS-0.2-X 330 kV RAA spintų aj	330 kV valdymo pulto (VP-330) nuolatinės srovės savų reikmių skydo (NSSRS-0,2) X šynų sekcijos 330 kV dalies (330) RAA spintų žiedinio maitinimo aj būsena. Signalo pavadinimo pabaigoje skliausteliuose įrašoma informacija (XXX), kur XXX reiškia aj scheminį numerį.	VP-330 NSSRS-0.2-1 (330) RAA spintų aj (SF101)
964.	VP-330 NSSRS-0.2 330 kV prijunginių apskaitos įrenginių aj	330 kV valdymo pulto (VP-330) nuolatinės srovės savų reikmių skydo (NSSRS-0,2) 330 kV dalies (330) prijunginių apskaitos įrenginių maitinimo aj būsena. Signalo pavadinimo pabaigoje skliausteliuose įrašoma informacija (XXX), kur XXX reiškia aj scheminį numerį.	VP-330 NSSRS-0.2 (330) apskaitos įrenginių aj (SF101)
965.	VP-330 NSSRS-0.2 AT-X AMS įrenginių aj	330 kV valdymo pulto (VP-330) nuolatinės srovės savų reikmių skydo (NSSRS-0,2) autotransformatoriaus AT-X autotransformatorių monitoringo sistemos (AMS) įrenginių maitinimo aj būsena. Signalo pavadinimo pabaigoje skliausteliuose įrašoma informacija (XXX), kur XXX reiškia aj scheminį numerį.	VP-330 NSSRS-0.2 AT-1 AMS įrenginių aj (SF101)
966.	VP-330 RAA spintų NSSR kirtiklis (normaliai išjungtas)	330 kV valdymo pulto (VP-330) RAA spintų nuolatinės srovės savų reikmių (NSSRS) žiedinio maitinimo kirtiklis, kurio normali būsena yra išjungta būsena. Signalo pavadinimo pabaigoje skliausteliuose įrašoma informacija (XXX-XXX), kur pirmoji XXX reiškia spintos, kurioje sumontuotas kirtiklis, pavadinimą, antroji XXX – kirtiklio scheminį numerį. Įtraukiamas tik tie kirtikliai, kurie yra sumontuoti VP-330 patalpoje vienoje iš RAA spintų ir kurių normali būsena yra išjungta būsena.	VP-330 RAA spintų NSSR kirtiklis (norm.išj.) (R10-Q3)
967.	VP-330 330 kV OL WAMS įrenginių aj	330 kV valdymo pulto (VP-330) 330 kV oro linijų (OL) pereinamųjų procesų registratoriaus (WAMS) maitinimo aj. Signalo pavadinimo pabaigoje skliausteliuose įrašoma informacija (XXX-XXX), kur pirmoji XXX reiškia spintos, kurioje sumontuotas aj, pavadinimą, antroji XXX – aj scheminį numerį.	VP-330 (330) OL WAMS įrenginių aj (R10-SF101)
968.	ASĮ-330 DJ pavarų šildymo aj (X grupė)	330 kV atviros skirstyklos įrenginių (ASĮ-330) dujinių jungtuvų (DJ) pavarų šildymo grandinių automatinių jungiklių (aj) X grupės būsena. Tai yra sugrupuotas aj būsenų signalas. X reikšmei priskiriamas aj grupės numeris, kuris tiesiog suteikiamas eilės tvarka, atskirų grupių numeriai neturi sutapti. Įtraukiant grupinį signalą, turi būti laikomasi NVRA priedo Nr.2 „Telesignalizuojamų objektų būsenų ir valdymo komandų formavimo principai“ reikalavimų.	ASĮ-330 DJ pavarų šildymo aj (1 grupė)
969.	ASĮ-330 skyriklių/įžemiklių pavarų šildymo aj (X grupė)	330 kV atviros skirstyklos įrenginių (ASĮ-330) skyriklių/įžemiklių pavarų šildymo grandinių automatinių jungiklių (aj) X grupės būsena. Tai yra sugrupuotas aj būsenų signalas. X reikšmei priskiriamas aj grupės numeris, kuris tiesiog suteikiamas eilės tvarka, atskirų grupių numeriai	ASĮ-330 skyriklių/įžemiklių pavarų šildymo aj (1 grupė)

Eil.nr.	TS bendrinis pavadinimas	TS aprašymas	TS standartizuotas pavadinimas
		neturi sutapti. Įtraukiant grupinį signalą, turi būti laikomasi NVRA priedo Nr.2 „Telesignalizuojamų objektų būsenų ir valdymo komandų formavimo principai“ reikalavimų.	
970.	ASĮ-330 lauko spintų šildymo aj (X grupė)	330 kV atviros skirstyklos įrenginių (ASĮ-330) lauko spintų šildymo grandinių automatinių jungiklių (aj) X grupės būsena. Tai yra sugrupuotas aj būsenų signalas. X reikšmei priskiriamas aj grupės numeris, kuris tiesiog suteikiamas eilės tvarka, atskirų grupių numeriai neturi sutapti. Įtraukiant grupinį signalą, turi būti laikomasi NVRA priedo Nr.2 „Telesignalizuojamų objektų būsenų ir valdymo komandų formavimo principai“ reikalavimų.	ASĮ-330 lauko spintų šildymo aj (1 grupė)
971.	ĮT-XXX 330 kV dalies EEA U grandinių aj	Įtampos transformatoriaus ĮT-XXX 330 kV dalies elektros energijos apskaitų (EEA) U grandinių aj būsena. Signalo pavadinimo pabaigoje skliausteliuose įrašoma informacija (XXX-XXX), kur pirmoji XXX reiškia spintos, kurioje sumontuotas aj, pavadinimą, antroji XXX – aj scheminį numerį.	ĮT-301 (330) EEA U grandinių aj (ĮT-301 gnybt.-SF101)
972.	VP-110 KSSRS-0.4-X ASĮ-110 DJ pavarų šildymo aj	110 kV valdymo pulto (VP-110) kintamos srovės savų reikmių skydo (KSSRS-0,4) X šynų sekcijos 110 kV atviros skirstyklos įrenginių (ASĮ-110) dujinių jungtuvų (DJ) pavarų šildymo žiedinio maitinimo aj būsena. Signalo pavadinimo pabaigoje skliausteliuose įrašoma informacija (XXX), kur XXX reiškia aj scheminį numerį.	VP-110 KSSRS-0.4-1 ASĮ-110 DJ pavarų šildymo aj (SF101)
973.	VP-110 KSSRS-0.4-X ASĮ-110 skyr./įž. pavarų šildymo aj	110 kV valdymo pulto (VP-110) kintamos srovės savų reikmių skydo (KSSRS-0,4) X šynų sekcijos 110 kV atviros skirstyklos įrenginių (ASĮ-110) skyriklių/įžemiklių pavarų šildymo žiedinio maitinimo aj būsena. Signalo pavadinimo pabaigoje skliausteliuose įrašoma informacija (XXX), kur XXX reiškia aj scheminį numerį.	VP-110 KSSRS-0.4-1 ASĮ-110 skyr./įž. pavarų šildymo aj (SF101)
974.	VP-110 KSSRS-0.4-X ASĮ-110 lauko spintų šildymo aj	110 kV valdymo pulto (VP-110) kintamos srovės savų reikmių skydo (KSSRS-0,4) X šynų sekcijos 110 kV atviros skirstyklos įrenginių (ASĮ-110) lauko spintų šildymo žiedinio maitinimo aj būsena. Signalo pavadinimo pabaigoje skliausteliuose įrašoma informacija (XXX), kur XXX reiškia aj scheminį numerį.	VP-110 KSSRS-0.4-1 ASĮ-110 lauko spintų šildymo aj (SF101)
975.	VP-110 KSSRS-0.4 110 kV dalies KAS, TAS aj	110 kV valdymo pulto (VP-110) kintamos srovės savų reikmių skydo (KSSRS-0,4) 110 kV dalies (110) komercinės apskaitos spintų (KAS), techninės apskaitos spintų (TAS) maitinimo aj būsena. Signalo pavadinimo pabaigoje skliausteliuose įrašoma informacija (XXX), kur XXX reiškia aj scheminį numerį.	VP-110 KSSRS-0.4 (110) KAS, TAS aj (SF101)
976.	VP-110 NSSRS-0.2-X ASĮ-110 DJ pavarų aj	110 kV valdymo pulto (VP-110) nuolatinės srovės savų reikmių skydo (NSSRS-0,2) X šynų sekcijos 110 kV atviros skirstyklos įrenginių (ASĮ-110) dujinių jungtuvų (DJ) pavarų žiedinio maitinimo aj būsena. Signalo pavadinimo pabaigoje skliausteliuose įrašoma informacija (XXX), kur XXX reiškia aj scheminį numerį.	VP-110 NSSRS-0.2-1 ASĮ-110 DJ pavarų aj (SF101)
977.	VP-110 NSSRS-0.2-X 110 kV skyr./įž. pavarų aj	110 kV valdymo pulto (VP-110) nuolatinės srovės savų reikmių skydo (NSSRS-0,2) X šynų sekcijos 110 kV atviros skirstyklos įrenginių (ASĮ-110) skyriklių/įžemiklių pavarų žiedinio maitinimo aj būsena. Signalo pavadinimo pabaigoje skliausteliuose įrašoma informacija (XXX), kur XXX reiškia aj scheminį numerį.	VP-110 NSSRS-0.2-1 ASĮ-110 skyr./įž. pavarų aj (SF101)
978.	VP-110 NSSRS-0.2-X 110 kV RAA spintų aj	110 kV valdymo pulto (VP-110) nuolatinės srovės savų reikmių skydo (NSSRS-0,2) X šynų sekcijos 110 kV dalies (110) RAA spintų žiedinio maitinimo aj būsena. Signalo pavadinimo pabaigoje skliausteliuose įrašoma informacija (XXX), kur XXX reiškia aj scheminį numerį.	VP-110 NSSRS-0.2-1 (110) RAA spintų aj (SF101)

Eil.nr.	TS bendrinis pavadinimas	TS aprašymas	TS standartizuotas pavadinimas
979.	VP-110 NSSRS-0.2 110 kV prijunginių apskaitos įrenginių aj	110 kV valdymo pulto (VP-110) nuolatinės srovės savų reikmių skydo (NSSRS-0,2) 110 kV dalies (110) prijunginių apskaitos įrenginių maitinimo aj būsena. Signalo pavadinimo pabaigoje skliausteliuose įrašoma informacija (XXX), kur XXX reiškia aj scheminį numerį.	VP-110 NSSRS-0.2 (110) apskaitos įrenginių aj (SF101)
980.	VP-110 RAA spintų NSSR kirtiklis (normaliai išjungtas)	110 kV valdymo pulto (VP-110) RAA spintų nuolatinės srovės savų reikmių (NSSRS) žiedinio maitinimo kirtiklis, kurio normali būsena yra išjungta būsena. Signalo pavadinimo pabaigoje skliausteliuose įrašoma informacija (XXX-XXX), kur pirmoji XXX reiškia spintos, kurioje sumontuotas kirtiklis, pavadinimą, antroji XXX – kirtiklio scheminį numerį. Įtraukiamas tik tie kirtikliai, kurie yra sumontuoti VP-110 patalpoje vienoje iš RAA spintų ir kurių normali būsena yra išjungta būsena.	VP-110 RAA spintų NSSR kirtiklis (norm.išj.) (R10-Q3)
981.	AS[-110 DJ pavarų šildymo aj (X grupė)	110 kV atviros skirstyklos įrenginių (AS[-110) dujinių jungtuvų (DJ) pavarų šildymo grandinių automatinių jungiklių (aj) X grupės būsena. Tai yra sugrupuotas aj būsenų signalas. X reikšmei priskiriamas aj grupės numeris, kuris tiesiog suteikiamas eilės tvarka, atskirų grupių numeriai neturi sutapti. Įtraukiant grupinį signalą, turi būti laikomasi NVRA priedo Nr.2 „Telesignalizuojamų objektų būsenų ir valdymo komandų formavimo principai“ reikalavimų.	AS[-110 DJ pavarų šildymo aj (1 grupė)
982.	AS[-110 skyriklių/įžemiklių pavarų šildymo aj (X grupė)	110 kV atviros skirstyklos įrenginių (AS[-110) skyriklių/įžemiklių pavarų šildymo grandinių automatinių jungiklių (aj) X grupės būsena. Tai yra sugrupuotas aj būsenų signalas. X reikšmei priskiriamas aj grupės numeris, kuris tiesiog suteikiamas eilės tvarka, atskirų grupių numeriai neturi sutapti. Įtraukiant grupinį signalą, turi būti laikomasi NVRA priedo Nr.2 „Telesignalizuojamų objektų būsenų ir valdymo komandų formavimo principai“ reikalavimų.	AS[-110 skyriklių/įžemiklių pavarų šildymo aj (1 grupė)
983.	AS[-110 lauko spintų šildymo aj (X grupė)	110 kV atviros skirstyklos įrenginių (AS[-110) lauko spintų šildymo grandinių automatinių jungiklių (aj) X grupės būsena. Tai yra sugrupuotas aj būsenų signalas. X reikšmei priskiriamas aj grupės numeris, kuris tiesiog suteikiamas eilės tvarka, atskirų grupių numeriai neturi sutapti. Įtraukiant grupinį signalą, turi būti laikomasi NVRA priedo Nr.2 „Telesignalizuojamų objektų būsenų ir valdymo komandų formavimo principai“ reikalavimų.	AS[-110 lauko spintų šildymo aj (1 grupė)
984.	ĮT-XXX 110 kV dalies EEA U grandinių aj	Įtampos transformatoriaus ĮT-XXX 110 kV dalies elektros energijos apskaitų (EEA) U grandinių aj būsena. Signalo pavadinimo pabaigoje skliausteliuose įrašoma informacija (XXX-XXX), kur pirmoji XXX reiškia spintos, kurioje sumontuotas aj, pavadinimą, antroji XXX – aj scheminį numerį.	ĮT-101 (110) EEA U grandinių aj (ĮT-101 gnybt.-SF101)
985.	VP-330 KSSRS-0.4 RT-X aušinimo sistemos aj	330 kV valdymo pulto (VP-330) kintamos srovės savų reikmių skydo (KSSRS-0,4) reguliuojančio transformatoriaus RT-X aušinimo sistemos maitinimo aj būsena. Signalo pavadinimo pabaigoje skliausteliuose įrašoma informacija (XXX), kur XXX reiškia aj scheminį numerį.	VP-330 KSSRS-0.4 RT-1 aušinimo sistemos aj (SF101)
986.	VP-330 KSSRS-0.4 RT-X ĮR atšakų perjungiklio pavaros aj	330 kV valdymo pulto (VP-330) kintamos srovės savų reikmių skydo (KSSRS-0,4) reguliuojančio transformatoriaus RT-X įtampos reguliatoriaus (ĮR) atšakų perjungiklio pavaros maitinimo automatinio jungiklio (aj) būsena. Signalo pavadinimo pabaigoje skliausteliuose įrašoma informacija (XXX), kur XXX reiškia aj scheminį numerį.	VP-330 KSSRS-0.4 RT-1 ĮR pavaros aj (SF101)
987.	VP-330 KSSRS-0.4 US[-10 SRT-X skydo aj	330 kV valdymo pulto (VP-330) kintamos srovės savų reikmių skydo (KSSRS-0,4) 10 kV uždaros skirstyklos įrenginių (US[-10) savų reikmių transformatoriaus SRT-X skydo maitinimo automatinio jungiklio (aj) būsena. Signalo pavadinimo pabaigoje skliausteliuose įrašoma informacija (XXX), kur XXX reiškia aj scheminį numerį.	VP-330 KSSRS-0.4 US[-10 SRT-1 skydo aj (SF101)

Eil.nr.	TS bendrinis pavadinimas	TS aprašymas	TS standartizuotas pavadinimas
988.	VP-330 KSSRS-0.4 USĮ-10 ŠRE-X skydo aj	330 kV valdymo pulto (VP-330) kintamos srovės savų reikmių skydo (KSSRS-0,4) 10 kV uždaros skirstyklos įrenginių (USĮ-10) šuntinio reaktoriaus ŠRE-X skydo maitinimo automatinio jungiklio (aj) būsena. Signalo pavadinimo pabaigoje skliausteliuose įrašoma informacija (XXX), kur XXX reiškia aj scheminį numerį.	VP-330 KSSRS-0.4 USĮ-10 ŠRE-1 skydo aj (SF101)
989.	VP-330 KSSRS-0.4 USĮ-10 Narvelio-X aj	330 kV valdymo pulto (VP-330) kintamos srovės savų reikmių skydo (KSSRS-0,4) 10 kV uždaros skirstyklos įrenginių (USĮ-10) Narvelio-X maitinimo automatinio jungiklio (aj) būsena. Narvelio-X reikšmei priskiriamas realus USĮ-10 narvelio pavadinimas. Signalo pavadinimo pabaigoje skliausteliuose įrašoma informacija (XXX), kur XXX reiškia aj scheminį numerį.	VP-330 KSSRS-0.4 USĮ-10 RT-11 N01 aj (SF101)
		Kuomet nuo aj maitinama eilė USĮ-10 narvelių, kaip pavyzdys Š1-10 visi narveliai, arba visi USĮ-10 narveliai, tuomet nurodomas šynų sekcijos, prie kurių yra prijungti šie narveliai, operatyvinis pavadinimas. Esant atskiro USĮ-10 narvelio maitinimui, naudojamas 1-asis pavadinimo variantas, o esant grupiniam narvelių maitinimui, naudojamas 2-asis arba 3-iasis pavadinimų variantai.	VP-330 KSSRS-0.4 USĮ-10 Š1-10 narvelių aj (SF101) VP-330 KSSRS-0.4 USĮ-10 Š1,2-10 narvelių aj (SF101)
990.	VP-330 KSSRS-0.4 10 kV dalies KAS, TAS aj	330 kV valdymo pulto (VP-330) kintamos srovės savų reikmių skydo (KSSRS-0,4) 10 kV dalies (10) komercinės apskaitos spintų (KAS), techninės apskaitos spintų (TAS) maitinimo aj būsena. Signalo pavadinimo pabaigoje skliausteliuose įrašoma informacija (XXX), kur XXX reiškia aj scheminį numerį.	VP-330 KSSRS-0.4 (10) KAS, TAS aj (SF101)
991.	VP-330 NSSRS-0.2 RT-X aušinimo sistemos valdymo grandinių aj	330 kV valdymo pulto (VP-330) nuolatinės srovės savų reikmių skydo (NSSRS-0,2) reguliuojančios transformatoriaus RT-X aušinimo sistemos valdymo grandinių maitinimo aj būsena. Signalo pavadinimo pabaigoje skliausteliuose įrašoma informacija (XXX), kur XXX reiškia aj scheminį numerį.	VP-330 NSSRS-0.2 RT-1 aušinimo sistemos vald.gr. aj (SF101)
992.	VP-330 NSSRS-0.2 RT-X ĮR atšakų perjungiklio valdymo grandinių aj	330 kV valdymo pulto (VP-330) nuolatinės srovės savų reikmių skydo (NSSRS-0,2) reguliuojančio transformatoriaus RT-X įtampos reguliatoriaus (ĮR) atšakų perjungiklio valdymo grandinių maitinimo automatinio jungiklio (aj) būsena. Signalo pavadinimo pabaigoje skliausteliuose įrašoma informacija (XXX), kur XXX reiškia aj scheminį numerį.	VP-330 NSSRS-0.2 RT-1 ĮR valdymo grandinių aj (SF101)
993.	VP-330 NSSRS-0.2-X USĮ-10 jungtuvų pavarų aj	330 kV valdymo pulto (VP-330) nuolatinės srovės savų reikmių skydo (NSSRS-0,2) X šynų sekcijos 10 kV uždaros skirstyklos įrenginių (USĮ-10) jungtuvų pavarų žiedinio maitinimo aj būsena. Signalo pavadinimo pabaigoje skliausteliuose įrašoma informacija (XXX), kur XXX reiškia aj scheminį numerį.	VP-330 NSSRS-0.2-1 USĮ-10 jungtuvų pavarų aj (SF101)
994.	VP-330 NSSRS-0.2 10 kV skyr./įž. pavarų aj	330 kV valdymo pulto (VP-330) nuolatinės srovės savų reikmių skydo (NSSRS-0,2) 10 kV atviros skirstyklos įrenginių (ASĮ-10) skyriklių/įžemiklių pavarų maitinimo aj būsena. Signalo pavadinimo pabaigoje skliausteliuose įrašoma informacija (XXX), kur XXX reiškia aj scheminį numerį.	VP-330 NSSRS-0.2 ASĮ-10 skyr./įž. pavarų aj (SF101)
995.	VP-330 NSSRS-0.2-X 10 kV RAA terminalų aj	330 kV valdymo pulto (VP-330) nuolatinės srovės savų reikmių skydo (NSSRS-0,2) X šynų sekcijos 10 kV dalies (10) RAA terminalų žiedinio maitinimo aj būsena. Signalo pavadinimo pabaigoje skliausteliuose įrašoma informacija (XXX), kur XXX reiškia aj scheminį numerį.	VP-330 NSSRS-0.2-1 (10) RAA terminalų aj (SF101)
996.	USĮ-10 RAA terminalų NSSR kirtiklis (normaliai išjungtas)	10 kV uždaros skirstyklos įrenginių (USĮ-10) RAA terminalų nuolatinės srovės savų reikmių (NSSRS) žiedinio maitinimo kirtiklis, kurio normali būsena yra išjungta būsena. Signalo pavadinimo pabaigoje skliausteliuose įrašoma informacija (XXX-XXX), kur pirmoji XXX reiškia spintos, kurioje sumontuotas kirtiklis, pavadinimą, antroji XXX – kirtiklio scheminį numerį.	USĮ-10 RAA terminalų NSSR kirtiklis (norm.išj.) (N10-Q1)

Eil.nr.	TS bendrinis pavadinimas	TS aprašymas	TS standartizuotas pavadinimas
		Įtraukiamas tik tie kirtikliai, kurie yra sumontuoti USĮ-10 patalpoje vienoje iš spintų ir kurių normali būsena yra išjungta būsena.	
997.	ASĮ-10 skyr./įž. pavarų šildymo aj (X grupė)	10 kV atviros skirstyklos įrenginių (ASĮ-10) skyriklių/įžemiklių pavarų šildymo grandinių automatinių jungiklių (aj) X grupės būsena. Tai yra sugrupuotas aj būsenų signalas. X reikšmei priskiriamas aj grupės numeris, kuris tiesiog suteikiamas eilės tvarka, atskirų grupių numeriai neturi sutapti. Įtraukiant grupinį signalą, turi būti laikomasi NVRA priedo Nr.2 „Telesignalizuojamų objektų būsenų ir valdymo komandų formavimo principai“ reikalavimų.	ASĮ-10 skyriklių/įžemiklių pavarų šildymo aj (1 grupė)
998.	ASĮ-10 lauko spintų šildymo aj (X grupė)	10 kV atviros skirstyklos įrenginių (ASĮ-10) lauko spintų šildymo grandinių automatinių jungiklių (aj) X grupės būsena. Tai yra sugrupuotas aj būsenų signalas. X reikšmei priskiriamas aj grupės numeris, kuris tiesiog suteikiamas eilės tvarka, atskirų grupių numeriai neturi sutapti. Įtraukiant grupinį signalą, turi būti laikomasi NVRA priedo Nr.2 „Telesignalizuojamų objektų būsenų ir valdymo komandų formavimo principai“ reikalavimų.	ASĮ-10 lauko spintų šildymo aj (1 grupė)
999.	ĮT-XX 10 kV dalies EEA U grandinių aj	Įtampos transformatoriaus ĮT-XX 10 kV dalies elektros energijos apskaitų (EEA) U grandinių aj būsena. Signalo pavadinimo pabaigoje skliausteliuose įrašoma informacija (XXX-XXX), kur pirmoji XXX reiškia spintos, kurioje sumontuotas aj, pavadinimą, antroji XXX – aj scheminį numerį.	ĮT-11 (10) EEA U grandinių aj (N03-SF101)
1000.	VP-330 KSSRS-0.4 X įvado aj	330 kV valdymo pulto (VP-330) kintamos srovės savų reikmių skydo (KSSRS-0,4) X įvado automatinio jungiklio (aj) būsena. Signalo pavadinimo pabaigoje skliausteliuose įrašoma informacija (XXX), kur XXX reiškia aj scheminį numerį.	VP-330 KSSRS-0.4 I įvado aj (SF041)
1001.	VP-330 KSSRS-0.4 sekcijinis aj	330 kV valdymo pulto (VP-330) kintamos srovės savų reikmių skydo (KSSRS-0,4) sekcijinio automatinio jungiklio (aj) būsena. Signalo pavadinimo pabaigoje skliausteliuose įrašoma informacija (XXX), kur XXX reiškia aj scheminį numerį.	VP-330 KSSRS-0.4 sekcijinis aj (SF043)
1002.	VP-330 KSSRS-0.4 VP-110 KSSRS-0,4 X įvado aj	330 kV valdymo pulto (VP-330) kintamos srovės savų reikmių skydo (KSSRS-0,4) sekcijinio automatinio jungiklio (aj), nuo kurio maitinamas 110 kV valdymo pulto (VP-110) kintamos srovės savų reikmių skydo (KSSRS-0,4) X įvado aj būsena. Signalo pavadinimo pabaigoje skliausteliuose įrašoma informacija (XXX), kur XXX reiškia aj scheminį numerį.	VP-330 KSSRS-0.4 VP-110 KSSRS-0,4 I įvado aj (SF041)
1003.	VP-330 KSSRS-0.4 Dyzelgeneratoriaus XX įvado aj	330 kV valdymo pulto (VP-330) kintamos srovės savų reikmių skydo (KSSRS-0,4) dyzelgeneratoriaus XX įvado automatinio jungiklio (aj) būsena. XX – apibūdinime įrašomas dyzelgeneratoriaus operatyvinis pavadinimas. Signalo pavadinimo pabaigoje skliausteliuose įrašoma informacija (XXX), kur XXX reiškia aj scheminį numerį.	VP-330 KSSRS-0.4 DG-1 įvado aj (SF115)
1004.	VP-330 KSSRS-0.4 Dyzelgeneratoriaus XX šildymo aj	330 kV valdymo pulto (VP-330) kintamos srovės savų reikmių skydo (KSSRS-0,4) dyzelgeneratoriaus XX šildymo grandinių automatinio jungiklio (aj) būsena. XX – apibūdinime įrašomas dyzelgeneratoriaus operatyvinis pavadinimas. Signalo pavadinimo pabaigoje skliausteliuose įrašoma informacija (XXX), kur XXX reiškia aj scheminį numerį.	VP-330 KSSRS-0.4 DG-1 šildymo aj (SF115)
1005.	VP-330 KSSRS-0.4 įkroviklio XX įvado aj	330 kV valdymo pulto (VP-330) kintamos srovės savų reikmių skydo (KSSRS-0,4) įkroviklio XX įvado automatinio jungiklio (aj) būsena. XX – apibūdinime įrašomas įkroviklio scheminis numeris. Signalo pavadinimo pabaigoje skliausteliuose įrašoma informacija (XXX), kur XXX reiškia aj scheminį numerį.	VP-330 KSSRS-0.4 įkroviklio G1 įvado aj (SF11)

Eil.nr.	TS bendrinis pavadinimas	TS aprašymas	TS standartizuotas pavadinimas
1006.	VP-330 KSSRS-0.4 VP-330 apsauginės signalizacijos aj	330 kV valdymo pulto (VP-330) kintamos srovės savų reikmių skydo (KSSRS-0,4) apsauginės signalizacijos (apimančios VP-330 patalpas) maitinimo automatinio jungiklio (aj) būsena. Signalo pavadinimo pabaigoje skliausteliuose įrašoma informacija (XXX), kur XXX reiškia aj scheminį numerį.	VP-330 KSSRS-0.4 VP-330 apsauginės signalizacijos aj (SF101)
1007.	VP-330 KSSRS-0.4 VP-330 gaisrinės signalizacijos aj	330 kV valdymo pulto (VP-330) kintamos srovės savų reikmių skydo (KSSRS-0,4) gaisrinės signalizacijos (apimančios VP-330 patalpas) maitinimo automatinio jungiklio (aj) būsena. Signalo pavadinimo pabaigoje skliausteliuose įrašoma informacija (XXX), kur XXX reiškia aj scheminį numerį.	VP-330 KSSRS-0.4 VP-330 gaisrinės signalizacijos aj (SF101)
1008.	VP-330 KSSRS-0.4 VP-330 patalpos šildymo aj	330 kV valdymo pulto (VP-330) kintamos srovės savų reikmių skydo (KSSRS-0,4) šildymo grandinių (VP-330 patalpų šildymas) maitinimo automatinio jungiklio (aj) būsena. Signalo pavadinimo pabaigoje skliausteliuose įrašoma informacija (XXX), kur XXX reiškia aj scheminį numerį.	VP-330 KSSRS-0.4 VP-330 šildymo aj (SF101)
1009.	VP-330 KSSRS-0.4 VP-330 patalpos ventiliacijos, kondicionavimo aj	330 kV valdymo pulto (VP-330) kintamos srovės savų reikmių skydo (KSSRS-0,4) ventiliacijos, kondicionavimo (VP-330 patalpų ventiliacija ir kondicionavimas) maitinimo automatinio jungiklio (aj) būsena. Signalo pavadinimo pabaigoje skliausteliuose įrašoma informacija (XXX), kur XXX reiškia aj scheminį numerį.	VP-330 KSSRS-0.4 VP-330 ventiliacijos, kondicionavimo aj (SF101)
1010.	VP-330 KSSRS-0.4 automatinės gaisro gesinimo sistemos įrenginių aj	330 kV valdymo pulto (VP-330) kintamos srovės savų reikmių skydo (KSSRS-0,4) automatinės gaisro gesinimo sistemos AGGS įrenginių maitinimo automatinio jungiklio (aj) būsena. Signalo pavadinimo pabaigoje skliausteliuose įrašoma informacija (XXX), kur XXX reiškia aj scheminį numerį.	VP-330 KSSRS-0.4 AGGS įrenginių aj (SF101)
1011.	VP-330 KSSRS-0.4 USĮ-10 patalpos šildymo aj	330 kV valdymo pulto (VP-330) kintamos srovės savų reikmių skydo (KSSRS-0,4) 10 kV uždaros skirstyklos įrenginių (USĮ-10) patalpos maitinimo automatinio jungiklio (aj) būsena. Signalo pavadinimo pabaigoje skliausteliuose įrašoma informacija (XXX), kur XXX reiškia aj scheminį numerį.	VP-330 KSSRS-0.4 USĮ-10 šildymo aj (SF101)
1012.	VP-330 NSSRS-0.2 X įvado aj	330 kV valdymo pulto (VP-330) nuolatinės srovės savų reikmių skydo (NSSRS-0,2) XX įvado automatinio jungiklio (aj) būsena. XX – apibūdinime įrašomas įkroviklio scheminis numeris. Signalo pavadinimo pabaigoje skliausteliuose įrašoma informacija (XXX), kur XXX reiškia aj scheminį numerį.	VP-330 NSSRS-0.2 I įvado aj (SF101)
1013.	VP-330 NSSRS-0.2 akumuliatorių baterijos XX įvado aj	330 kV valdymo pulto (VP-330) nuolatinės srovės savų reikmių skydo (NSSRS-0,2) akumuliatorių baterijos XX įvado automatinio jungiklio (aj) būsena. Signalo pavadinimo pabaigoje skliausteliuose įrašoma informacija (XXX), kur XXX reiškia aj scheminį numerį.	VP-330 NSSRS-0.2 baterijos I įvado aj (SF101)
1014.	VP-330 NSSRS-0.2 KSSR aj pavarų aj	330 kV valdymo pulto (VP-330) nuolatinės srovės savų reikmių skydo (NSSRS-0,2) kintamos srovės savų reikmių (KSSR) aj pavarų maitinimo automatinio jungiklio (aj) būsena. Signalo pavadinimo pabaigoje skliausteliuose įrašoma informacija (XXX), kur XXX reiškia aj scheminį numerį.	VP-330 NSSRS-0.2 KSSR aj pavarų aj (SF101)
1015.	VP-330 NSSRS-0.2 NSSR aj pavarų aj	330 kV valdymo pulto (VP-330) nuolatinės srovės savų reikmių skydo (NSSRS-0,2) nuolatinės srovės savų reikmių (NSSR) aj pavarų maitinimo automatinio jungiklio (aj) būsena. Signalo pavadinimo pabaigoje skliausteliuose įrašoma informacija (XXX), kur XXX reiškia aj scheminį numerį.	VP-330 NSSRS-0.2 NSSR aj pavarų aj (SF101)

Eil.nr.	TS bendrinis pavadinimas	TS aprašymas	TS standartizuotas pavadinimas
1016.	VP-330 NSSRS-0.2 automatinės gaisro gesinimo sistemos įrenginių aj	330 kV valdymo pulto (VP-330) nuolatinės srovės savų reikmių skydo (NSSRS-0,2) automatinės gaisro gesinimo sistemos AGGS įrenginių maitinimo automatinio jungiklio (aj) būsena. Signalo pavadinimo pabaigoje skliausteliuose įrašoma informacija (XXX), kur XXX reiškia aj scheminį numerį.	VP-330 NSSRS-0.2 AGGS įrenginių aj (SF101)
1017.	VP-330 NSSRS-0.2 KSSRS keitiklių aj	330 kV valdymo pulto (VP-330) nuolatinės srovės savų reikmių skydo (NSSRS-0,2) kintamos srovės savų reikmių skydo KSSRS keitiklių maitinimo automatinio jungiklio (aj) būsena. Signalo pavadinimo pabaigoje skliausteliuose įrašoma informacija (XXX), kur XXX reiškia aj scheminį numerį.	VP-330 NSSRS-0.2 KSSRS keitiklių aj (SF101)
1018.	VP-330 NSSRS-0.2 NSSRS keitiklių aj	330 kV valdymo pulto (VP-330) nuolatinės srovės savų reikmių skydo (NSSRS-0,2) nuolatinės srovės savų reikmių skydo KSSRS keitiklių maitinimo automatinio jungiklio (aj) būsena. Signalo pavadinimo pabaigoje skliausteliuose įrašoma informacija (XXX), kur XXX reiškia aj scheminį numerį.	VP-330 NSSRS-0.2 NSSRS keitiklių aj (SF101)
1019.	VP-330 NSSRS-0.2 NSSR įžemėjimo kontrolės sistemos aj	330 kV valdymo pulto (VP-330) nuolatinės srovės savų reikmių skydo (NSSRS-0,2) nuolatinės srovės savų reikmių įžemėjimo kontrolės sistemos maitinimo automatinio jungiklio (aj) būsena. Signalo pavadinimo pabaigoje skliausteliuose įrašoma informacija (XXX), kur XXX reiškia aj scheminį numerį.	VP-330 NSSRS-0.2 NSSR įžemėjimo kontrolės sistemos aj (SF101)
1020.	VP-330 NSSRS-0.2 Dyzelgeneratoriaus valdymo spintos aj	330 kV valdymo pulto (VP-330) nuolatinės srovės savų reikmių skydo (NSSRS-0,2) dyzelgeneratoriaus XX valdymo spintos automatinio jungiklio (aj) būsena. XX – apibūdinime įrašomas dyzelgeneratoriaus operatyvinis pavadinimas. Signalo pavadinimo pabaigoje skliausteliuose įrašoma informacija (XXX), kur XXX reiškia aj scheminį numerį.	VP-330 NSSRS-0.2 DG-1 valdymo spintos aj (SF101)
1021.	VP-110 KSSRS-0.4 VP-110 apsauginės signalizacijos aj	110 kV valdymo pulto (VP-110) kintamos srovės savų reikmių skydo (KSSRS-0,4) apsauginės signalizacijos (apimančios VP-110 patalpas) maitinimo automatinio jungiklio (aj) būsena. Signalo pavadinimo pabaigoje skliausteliuose įrašoma informacija (XXX), kur XXX reiškia aj scheminį numerį.	VP-110 KSSRS-0.4 VP-110 apsauginės signalizacijos aj (SF101)
1022.	VP-110 KSSRS-0.4 VP-110 gaisrinės signalizacijos aj	110 kV valdymo pulto (VP-110) kintamos srovės savų reikmių skydo (KSSRS-0,4) gaisrinės signalizacijos (apimančios VP-110 patalpas) maitinimo automatinio jungiklio (aj) būsena. Signalo pavadinimo pabaigoje skliausteliuose įrašoma informacija (XXX), kur XXX reiškia aj scheminį numerį.	VP-110 KSSRS-0.4 VP-110 gaisrinės signalizacijos aj (SF101)
1023.	VP-110 KSSRS-0.4 VP-110 patalpos šildymo aj	110 kV valdymo pulto (VP-110) kintamos srovės savų reikmių skydo (KSSRS-0,4) šildymo grandinių (VP-110 patalpų šildymas) maitinimo automatinio jungiklio (aj) būsena. Signalo pavadinimo pabaigoje skliausteliuose įrašoma informacija (XXX), kur XXX reiškia aj scheminį numerį.	VP-110 KSSRS-0.4 VP-330 šildymo aj (SF101)
1024.	VP-110 KSSRS-0.4 VP-110 patalpos ventiliacijos, kondicionavimo aj	110 kV valdymo pulto (VP-110) kintamos srovės savų reikmių skydo (KSSRS-0,4) ventiliacijos, kondicionavimo (VP-110 patalpų ventiliacija ir kondicionavimas) maitinimo automatinio jungiklio (aj) būsena. Signalo pavadinimo pabaigoje skliausteliuose įrašoma informacija (XXX), kur XXX reiškia aj scheminį numerį.	VP-110 KSSRS-0.4 VP-110 ventiliacijos, kondicionavimo aj (SF101)
1025.	VP-330 KSSRS-0.4 ARĮ poveikis	330 kV valdymo pulto (VP-330) kintamos srovės savų reikmių skydo (KSSRS-0,4) automatinio rezervo įjungimo (ARĮ) automatikos poveikis.	VP-330 KSSRS-0.4 ARĮ
		Toks signalo pavadinimas naudojamas tuo atveju, jeigu VP-330 KSSRS-0,4 būtų panaudoti 2 vnt. BP valdiklių. BP valdiklio pavadinimui (XXX) priskiriamas šio valdiklio scheminis numeris.	VP-330 KSSRS-0.4 (AK1) ARĮ

Eil.nr.	TS bendrinis pavadinimas	TS aprašymas	TS standartizuotas pavadinimas
1026.	VP-330 (EEA) U grandinių ARĮ **poveikis**	330 kV valdymo pulto (VP-330) elektros energijos apskaitų (EEA) įtampos grandinių (U) automatinio rezervo įjungimo (ARĮ) automatikos poveikis.	VP-330 (EEA) U grandinių ARĮ
		Toks signalo pavadinimas naudojamas tuo atveju, elektros energijos apskaitų (EEA) įtampos grandinių (U) automatinio rezervo įjungimui (ARĮ) panaudota rezervuojanti automatika t.y. naudojamos rezervuojančios relės ARĮ automatikai.	VP-330 (EEA) U grandinių rez. ARĮ
1027.	VP-330 (EEA) U grandinių gedimo **poveikis**	330 kV valdymo pulto (VP-330) elektros energijos apskaitų (EEA) įtampos grandinių (U) gedimo poveikis.	VP-330 (EEA) U grandinės
1028.	VP-330 NSSRS-0.2 žema baterijos U **poveikis**	330 kV valdymo pulto (VP-330) nuolatinės srovės savų reikmių skydo (NSSRS-0,2) akumuliatorių baterijos žemos įtampos signalizacijos poveikis.	VP-330 NSSRS-0.2 žema baterijos U
1029.	VP-330 NSSRS-0.2 aukšta baterijos U **poveikis**	330 kV valdymo pulto (VP-330) nuolatinės srovės savų reikmių skydo (NSSRS-0,2) akumuliatorių baterijos aukštos įtampos signalizacijos poveikis.	VP-330 NSSRS-0.2 aukšta baterijos U
1030.	VP-330 NSSRS-0.2 baterijos įkroviklio **XX** gedimo **poveikis**	330 kV valdymo pulto (VP-330) nuolatinės srovės savų reikmių skydo (NSSRS-0,2) akumuliatorių baterijos įkroviklio **XX** gedimo poveikis. **XX** – apibūdinime įrašomas įkroviklio scheminis numeris.	VP-330 NSSRS-0.2 baterijos įkroviklis **G1**
1031.	VP-330 NSSRS-0.2 įžemėjimo signalizacijos **poveikis**	330 kV valdymo pulto (VP-330) nuolatinės srovės savų reikmių skydo (NSSRS-0,2) įžemėjimo signalizacijos poveikis.	VP-330 NSSRS-0.2 įžemėjimas
1032.	VP-330 NSSRS-0.2 įžemėjimo sistemos gedimo **poveikis**	330 kV valdymo pulto (VP-330) nuolatinės srovės savų reikmių skydo (NSSRS-0,2) įžemėjimo sistemos gedimo poveikis.	VP-330 NSSRS-0.2 įžemėjimo sistema
1033.	VP-330 patalpos gaisro signalizacijos **poveikis**	330 kV valdymo pulto (VP-330) patalpos gaisro signalizacijos poveikis.	VP-330 patalpos gaisro signalizacija
1034.	VP-110 patalpos gaisro signalizacijos **poveikis**	110 kV valdymo pulto (VP-110) patalpos gaisro signalizacijos poveikis.	VP-110 patalpos gaisro signalizacija
1035.	USĮ-10 patalpos gaisro signalizacijos **poveikis**	10 kV uždaros skirstyklos įrenginių (USĮ-10) gaisro signalizacijos poveikis.	USĮ-10 patalpos gaisro signalizacija
1036.	Gaisrinės siurblinės sistemos, įrenginių **poveikis**	Gaisrinės siurblinės sistemos poveikis kilus gaisrui ar dėl kitų priežasčių.	Gaisrinės siurblinės sistema
		Gaisrinės siurblinės sistemos įrenginių paleidimo poveikis pvz.: siurblio **S1** paleidimas.	GGS patalpoje paleistas siurblys **S1**
		Gaisro gesinimo sistemos (GGS) valdiklio **XXX** gedimo signalas. Signalo pavadinimo pabaigoje skliausteliuose įrašoma informacija (**XXX**), kur **XXX** reiškia spintos, kurioje sumontuotas valdiklis **XXX**, scheminį numerį.	GGS **C01** valdiklis (**Siublinė-R2**)
1037.	Gaisrinės siurblinės sklendžių **poveikis**	Gaisrinės siurblinės pagrindinių sklendžių atidarymo poveikis, kuomet nuo AGGS automatikos yra atidaroma pagrindinės sklendės vandens padavimui į gaisro gesinimo vietą.	GGS patalpoje atidaryta sklendė **K3**
1038.	Rezervuaro vandens lygio ribų (viršut.,apatinė) **poveikis**	Gaisro gesinimo sistemos (GGS) rezervuaro vandens lygio ribos poveikis, kuomet yra pasiekta apatinė arba viršutinė vandens lygio riba.	GGS rezervuare pasiekta apatinė riba
			GGS rezervuare pasiekta viršutinė riba
1039.	Aptikta alyva naftos gaudyklėje	Alyvos signalizavimo įrenginių poveikis, kuomet vandens nuotekų surinkimo rezervuare (arba kontroliniame kanalizacijos šulinyje) daviklių pagalba vandenyje aptinkama alyva.	Aptikta alyva naftos gaudyklėje **(R9-DN1)**
1040.	VP-330 KSSRS-0.4 ARĮ rakto **būsena**	330 kV valdymo pulto (VP-330) kintamos srovės savų reikmių skydo (KSSRS-0,4) automatinio rezervo įjungimo (ARĮ) automatikos rakto (**XXX**) būsena.	VP-330 KSSRS-0.4 ARĮ raktas (**SA1**)

Eil.nr.	TS bendrinis pavadinimas	TS aprašymas	TS standartizuotas pavadinimas
1041.	VP-330 KSSRS-0.4 ARĮ (RFVT) **būsena**	330 kV valdymo pulto (VP-330) kintamos srovės savų reikmių skydo (KSSRS-0,4) automatinio rezervo įjungimo (ARĮ) funkcijos valdomos televaldymu (RFVT) būsena.	VP-330 KSSRS-0.4 ARĮ (RFVT)
1042.	VP-330 KSSRS-0.4 SE aj	Saulės elektrinės, montuojamos ant VP-330 stogo, prijungimo aj būsena.	VP-330 KSSRS-0.4 SE aj (SF-**041SE**)
1043.	T-**XXX** APR **XXX**	Galios transformatoriaus T-**XXX** prijunginio avarinių procesų registratoriaus (APR) **XXX** gedimo signalas. Signalo pavadinimo pabaigoje skliausteliuose įrašoma informacija (**XXX**), kur **XXX** reiškia spintos, kurioje sumontuotas APR terminalas **XXX**, scheminį numerį.	T-**301** APR **F02 (R1)**
1044.	T-**XXX** APR **XXX** aj	Galios transformatoriaus T-**XXX** prijunginio avarinių procesų registratoriaus (APR) **XXX** maitinimo aj būsena. Signalo pavadinimo pabaigoje skliausteliuose įrašoma informacija (**XXX-XX**), kur pirmoji **XXX** reiškia spintos, kurioje sumontuotas aj, pavadinimas, antroji – aj scheminį numerį.	T-**301** APR **F02** aj **(R1-SF1)**
1045.	T-**XXX** APR **XXX** BI aj	Galios transformatoriaus T-**XXX** prijunginio avarinių procesų registratoriaus (APR) **XXX** binarinių įėjimų (BI) modulio maitinimo aj būsena. Signalo pavadinimo pabaigoje skliausteliuose įrašoma informacija (**XXX-XX**), kur pirmoji **XXX** reiškia spintos, kurioje sumontuotas aj, pavadinimas, antroji – aj scheminį numerį.	T-**301** APR **F02** BI aj **(R1-SF2)**
1046.	Dyzelgeneratoriaus darbo būsenos	Dyzelgeneratoriaus **XX** darbo (Išjungtas/Įjungtas) būsenos.	**DG-1**
1047.	Dyzelgeneratoriaus nuotolinino valdymo režimo būsenos	Dyzelgeneratoriaus **XX** nuotolinio valdymo režimo (DVS/Valdiklis) būsenos.	**DG-1** nuotolinio valdymo režimas
1048.	Dyzelgeneratoriaus įvadinio aj būsenos	Dyzelgeneratoriaus **XX** įvadinio aj (Išjungtas/Įjungtas) būsenos. Šis aj sumontuotas pačioje dyzelgeneratoriaus spintoje. Skliaustuose nurodomas aj scheminis numeris.	**DG-1** įvado aj (**-QF**)
1049.	Dyzelgeneratoriaus žemo kūro lygio poveikis	Dyzelgeneratoriaus **XX** žemo kūro lygio (Norma/Žemas) poveikis	**DG-1** kuro lygis
1050.	Dyzelgeneratoriaus akumuliatoriaus gedimo poveikis	Dyzelgeneratoriaus **XX** akumuliatoriaus gedimo (Norma/Gedimas) poveikis	**DG-1** akumuliatorius
1051.	Dyzelgeneratoriaus gedimo/technologinių apsaugų (X grupė) poveikis	Dyzelgeneratoriaus **XX** gedimo arba technologinių apsaugų (X grupė) (Norma/Suveikė) poveikis	**DG-1** gedimas/technologinės apsaugos (**1** grupė)
1052.	Gaisro gesinimo sistemos automatikos **būsena**	Gaisro gesinimo sistemos automatikos būsena.	GGS automatika
1053.	VP-110 KSSRS-0.4 ARĮ rakto **būsena**	110 kV valdymo pulto (VP-110) kintamos srovės savų reikmių skydo (KSSRS-0,4) automatinio rezervo įjungimo (ARĮ) automatikos rakto (**XXX**) būsena.	VP-110 KSSRS-0.4 ARĮ raktas (**SA1**)
1054.	VP-110 KSSRS-0.4 ARĮ (RFVT) **būsena**	110 kV valdymo pulto (VP-110) kintamos srovės savų reikmių skydo (KSSRS-0,4) automatinio rezervo įjungimo (ARĮ) funkcijos valdomos televaldymu (RFVT) būsena.	VP-110 KSSRS-0.4 ARĮ (RFVT)
110_KL (KSS_NSS_BP) signalai			
1331.	110 kV KL šulinio/punkto signalizacijos centralės maitinimo aj	110 kV kabelinės linijos šulinio UŠ-**XX** punkto signalizacijos centralės maitinimo aj būsena.	UŠ-**11** punkto signalizacijos centralės aj (**SF10**)

Eil.nr.	TS bendrinis pavadinimas	TS aprašymas	TS standartizuotas pavadinimas
1332.	110 kV KL šulinio/punkto signalizacijos centralė	110 kV kabelinės linijos šulinio UŠ-XX punkto signalizacijos centralės gedimo signalas.	UŠ-11 punkto signalizacijos centralė
1333.	110 kV KL TPĮ XXX	110 kV kabelinės linijos šulinio UŠ-XX punkto telekomandų perdavimo įrenginio XXX gedimo signalas. XXX – įrašomas TPĮ tipas.	UŠ-11 TPĮ NOLA
1334.	110 kV KL kabelio šildymo elementų maitinimo aj	110 kV kabelinės linijos šulinio UŠ-XX punkto kabelio šildymo elementų maitinimo aj būsena. Signalo pavadinimo pabaigoje skliausteliuose įrašoma informacija (XXX-XXX), kur pirmoji XXX reiškia spintos, kurioje sumontuotas aj, pavadinimas, antroji XXX – aj scheminį numerį.	UŠ-11 KL šildymo elementų aj (R1-SF1)
110_TP_E_SK (KSS_NSS_BP) signalai			
1348.	KSSRS-0.4-X AS[-110 DJ pavarų šildymo aj	Kintamos srovės savų reikmių skydo (KSSRS-0,4) X šynų sekcijos 110 kV atviros skirstyklos įrenginių (AS[-110) dujinių jungtuvų (DJ) pavarų šildymo žiedinio maitinimo aj būsena. Signalo pavadinimo pabaigoje skliausteliuose įrašoma informacija (XXX), kur XXX reiškia aj scheminį numerį.	KSSRS-0.4-1 AS[-110 DJ pavarų šildymo aj (SF101)
1349.	KSSRS-0.4-X AS[-110 skyr./įž. pavarų šildymo aj	Kintamos srovės savų reikmių skydo (KSSRS-0,4) X šynų sekcijos 110 kV atviros skirstyklos įrenginių (AS[-110) skyriklių/įžemiklių pavarų šildymo žiedinio maitinimo aj būsena. Signalo pavadinimo pabaigoje skliausteliuose įrašoma informacija (XXX), kur XXX reiškia aj scheminį numerį.	KSSRS-0.4-1 AS[-110 skyr./įž. pavarų šildymo aj (SF101)
1350.	KSSRS-0.4-X AS[-110 lauko spintų šildymo aj	Kintamos srovės savų reikmių skydo (KSSRS-0,4) X šynų sekcijos 110 kV atviros skirstyklos įrenginių (AS[-110) lauko spintų šildymo žiedinio maitinimo aj būsena. Signalo pavadinimo pabaigoje skliausteliuose įrašoma informacija (XXX), kur XXX reiškia aj scheminį numerį.	KSSRS-0.4-1 AS[-110 lauko spintų šildymo aj (SF101)
1351.	KSSRS-0.4 110 kV dalies KAS, TAS aj	Kintamos srovės savų reikmių skydo (KSSRS-0,4) 110 kV dalies (110) komercinės apskaitos spintų (KAS), techninės apskaitos spintų (TAS) maitinimo aj būsena. Signalo pavadinimo pabaigoje skliausteliuose įrašoma informacija (XXX), kur XXX reiškia aj scheminį numerį.	KSSRS-0.4 (110) KAS, TAS aj (SF101)
1352.	NSSRS-0.1-X AS[-110 DJ pavarų aj	Nuolatinės srovės savų reikmių skydo (NSSRS-0,1) X šynų sekcijos 110 kV atviros skirstyklos įrenginių (AS[-110) dujinių jungtuvų (DJ) pavarų žiedinio maitinimo aj būsena. Signalo pavadinimo pabaigoje skliausteliuose įrašoma informacija (XXX), kur XXX reiškia aj scheminį numerį.	NSSRS-0.1-1 AS[-110 DJ pavarų aj (SF101)
1353.	NSSRS-0.1-X AS[-110 skyr./įž. pavarų aj	Nuolatinės srovės savų reikmių skydo (NSSRS-0,1) X šynų sekcijos 110 kV atviros skirstyklos įrenginių (AS[-110) skyriklių/įžemiklių pavarų žiedinio maitinimo aj būsena. Signalo pavadinimo pabaigoje skliausteliuose įrašoma informacija (XXX), kur XXX reiškia aj scheminį numerį.	NSSRS-0.1-1 AS[-110 skyr./įž. pavarų aj (SF101)
1354.	NSSRS-0.1-X 110 kV RAA spintų aj	Nuolatinės srovės savų reikmių skydo (NSSRS-0,1) X šynų sekcijos 110 kV dalies (110) RAA spintų žiedinio maitinimo aj būsena. Signalo pavadinimo pabaigoje skliausteliuose įrašoma informacija (XXX), kur XXX reiškia aj scheminį numerį.	NSSRS-0.2-1 (110) RAA spintų aj (SF101)
1355.	NSSRS-0.1 110 kV prijunginių apskaitos įrenginių aj	Nuolatinės srovės savų reikmių skydo (NSSRS-0,1) 110 kV dalies (110) prijunginių apskaitos įrenginių maitinimo aj būsena. Signalo pavadinimo pabaigoje skliausteliuose įrašoma informacija (XXX), kur XXX reiškia aj scheminį numerį.	NSSRS-0.2 (110) apskaitos įrenginių aj (SF101)
1356.	VP-110 RAA spintų NSSR kirtiklis (normaliai išjungtas)	110 kV valdymo pulto (VP-110) RAA spintų nuolatinės srovės savų reikmių (NSSRS) žiedinio maitinimo kirtiklis, kurio normali būsena yra išjungta būsena. Signalo pavadinimo pabaigoje skliausteliuose įrašoma informacija (XXX-XXX), kur pirmoji XXX reiškia spintos, kurioje sumontuotas kirtiklis, pavadinimą, antroji XXX – kirtiklio scheminį numerį. Įtraukiamas tik tie	VP-110 RAA spintų NSSR kirtiklis (norm.išj.) (R10-Q3)

Eil.nr.	TS bendrinis pavadinimas	TS aprašymas	TS standartizuotas pavadinimas
		kirtikliai, kurie yra sumontuoti VP-110 patalpoje vienoje iš RAA spintų ir kurių normali būsena yra išjungta būsena.	
1357.	ASĮ-110 DJ pavarų šildymo aj (X grupė)	110 kV atviros skirstyklos įrenginių (ASĮ-110) dujinių jungtuvų (DJ) pavarų šildymo grandinių automatinių jungiklių (aj) X grupės būsena. Tai yra sugrupuotas aj būsenų signalas. X reikšmei priskiriamas aj grupės numeris, kuris tiesiog suteikiamas eilės tvarka, atskirų grupių numeriai neturi sutapti. Įtraukiant grupinį signalą, turi būti laikomasi NVRA priedo Nr.2 „Telesignalizuojamų objektų būsenų ir valdymo komandų formavimo principai“ reikalavimų.	ASĮ-110 DJ pavarų šildymo aj (1 grupė)
1358.	ASĮ-110 skyriklių/įžemiklių pavarų šildymo aj (X grupė)	110 kV atviros skirstyklos įrenginių (ASĮ-110) skyriklių/įžemiklių pavarų šildymo grandinių automatinių jungiklių (aj) X grupės būsena. Tai yra sugrupuotas aj būsenų signalas. X reikšmei priskiriamas aj grupės numeris, kuris tiesiog suteikiamas eilės tvarka, atskirų grupių numeriai neturi sutapti. Įtraukiant grupinį signalą, turi būti laikomasi NVRA priedo Nr.2 „Telesignalizuojamų objektų būsenų ir valdymo komandų formavimo principai“ reikalavimų.	ASĮ-110 skyriklių/įžemiklių pavarų šildymo aj (1 grupė)
1359.	ASĮ-110 lauko spintų šildymo aj (X grupė)	110 kV atviros skirstyklos įrenginių (ASĮ-110) lauko spintų šildymo grandinių automatinių jungiklių (aj) X grupės būsena. Tai yra sugrupuotas aj būsenų signalas. X reikšmei priskiriamas aj grupės numeris, kuris tiesiog suteikiamas eilės tvarka, atskirų grupių numeriai neturi sutapti. Įtraukiant grupinį signalą, turi būti laikomasi NVRA priedo Nr.2 „Telesignalizuojamų objektų būsenų ir valdymo komandų formavimo principai“ reikalavimų.	ASĮ-110 lauko spintų šildymo aj (1 grupė)
1360.	ĮT-XXX 110 kV dalies EEA U grandinių aj	Įtampos transformatoriaus ĮT-XXX 110 kV dalies elektros energijos apskaitų (EEA) U grandinių aj būsena. Signalo pavadinimo pabaigoje skliausteliuose įrašoma informacija (XXX-XXX), kur pirmoji XXX reiškia spintos, kurioje sumontuotas aj, pavadinimą, antroji XXX – aj scheminį numerį.	ĮT-101 (110) EEA U grandinių aj (ĮT-101 gnybt.-SF101)
1361.	KSSRS-0.4 X įvado aj	Kintamos srovės savų reikmių skydo (KSSRS-0,4) X įvado automatinio jungiklio (aj) būsena. Signalo pavadinimo pabaigoje skliausteliuose įrašoma informacija (XXX), kur XXX reiškia aj scheminį numerį.	KSSRS-0.4 I įvado aj (SF041)
1362.	KSSRS-0.4 sekcijinis aj	Kintamos srovės savų reikmių skydo (KSSRS-0,4) sekcijinio automatinio jungiklio (aj) būsena. Signalo pavadinimo pabaigoje skliausteliuose įrašoma informacija (XXX), kur XXX reiškia aj scheminį numerį.	KSSRS-0.4 sekcijinis aj (SF043)
1363.	KSSRS-0.4 įkroviklio XX įvado aj	Kintamos srovės savų reikmių skydo (KSSRS-0,4) įkroviklio XX įvado automatinio jungiklio (aj) būsena. XX – apibūdinime įrašomas įkroviklio scheminis numeris. Signalo pavadinimo pabaigoje skliausteliuose įrašoma informacija (XXX), kur XXX reiškia aj scheminį numerį.	KSSRS-0.4 įkroviklio G1 įvado aj (SF11)
1364.	KSSRS-0.4 VP-110 apsauginės signalizacijos aj	Kintamos srovės savų reikmių skydo (KSSRS-0,4) apsauginės signalizacijos (apimančios VP-110 patalpas) maitinimo automatinio jungiklio (aj) būsena. Signalo pavadinimo pabaigoje skliausteliuose įrašoma informacija (XXX), kur XXX reiškia aj scheminį numerį.	KSSRS-0.4 VP-110 apsauginės signalizacijos aj (SF101)
1365.	KSSRS-0.4 VP-110 gaisrinės signalizacijos aj	Kintamos srovės savų reikmių skydo (KSSRS-0,4) gaisrinės signalizacijos (apimančios VP-110 patalpas) maitinimo automatinio jungiklio (aj) būsena. Signalo pavadinimo pabaigoje skliausteliuose įrašoma informacija (XXX), kur XXX reiškia aj scheminį numerį.	KSSRS-0.4 VP-110 gaisrinės signalizacijos aj (SF101)
1366.	KSSRS-0.4 VP-110 patalpos šildymo aj	Kintamos srovės savų reikmių skydo (KSSRS-0,4) šildymo grandinių (VP-110 patalpų šildymas) maitinimo automatinio jungiklio (aj) būsena. Signalo pavadinimo pabaigoje skliausteliuose įrašoma informacija (XXX), kur XXX reiškia aj scheminį numerį.	KSSRS-0.4 VP-110 šildymo aj (SF101)

Eil.nr.	TS bendrinis pavadinimas	TS aprašymas	TS standartizuotas pavadinimas
1367.	KSSRS-0.4 VP-110 patalpos ventiliacijos, kondicionavimo aj	Kintamos srovės savų reikmių skydo (KSSRS-0,4) ventiliacijos, kondicionavimo (VP-110 patalpų ventiliacija ir kondicionavimas) maitinimo automatinio jungiklio (aj) būsena. Signalo pavadinimo pabaigoje skliausteliuose įrašoma informacija (XXX), kur XXX reiškia aj scheminį numerį.	KSSRS-0.4 VP-110 ventiliacijos, kondicionavimo aj (SF101)
1368.	NSSRS-0.1 X įvado aj	Nuolatinės srovės savų reikmių skydo (NSSRS-0,1) XX įvado automatinio jungiklio (aj) būsena. XX – apibūdinime įrašomas įkroviklio scheminis numeris. Signalo pavadinimo pabaigoje skliausteliuose įrašoma informacija (XXX), kur XXX reiškia aj scheminį numerį.	NSSRS-0.1 I įvado aj (SF101)
1369.	NSSRS-0.1 akumuliatorių baterijos X įvado aj	Nuolatinės srovės savų reikmių skydo (NSSRS-0,1) akumuliatorių baterijos X įvado automatinio jungiklio (aj) būsena. Signalo pavadinimo pabaigoje skliausteliuose įrašoma informacija (XXX), kur XXX reiškia aj scheminį numerį.	NSSRS-0.2 baterijos I įvado aj (SF101)
1370.	NSSRS-0.1 KSSR aj pavarų aj	Nuolatinės srovės savų reikmių skydo (NSSRS-0,1) kintamos srovės savų reikmių (KSSR) aj pavarų maitinimo automatinio jungiklio (aj) būsena. Signalo pavadinimo pabaigoje skliausteliuose įrašoma informacija (XXX), kur XXX reiškia aj scheminį numerį.	NSSRS-0.1 KSSR aj pavarų aj (SF101)
1371.	NSSRS-0.1 NSSR aj pavarų aj	Nuolatinės srovės savų reikmių skydo (NSSRS-0,1) nuolatinės srovės savų reikmių (NSSR) aj pavarų maitinimo automatinio jungiklio (aj) būsena. Signalo pavadinimo pabaigoje skliausteliuose įrašoma informacija (XXX), kur XXX reiškia aj scheminį numerį.	VP-330 NSSRS-0.2 NSSR aj pavarų aj (SF101)
1372.	NSSRS-0.1 KSSRS keitiklių aj	Nuolatinės srovės savų reikmių skydo (NSSRS-0,1) kintamos srovės savų reikmių skydo KSSRS keitiklių maitinimo automatinio jungiklio (aj) būsena. Signalo pavadinimo pabaigoje skliausteliuose įrašoma informacija (XXX), kur XXX reiškia aj scheminį numerį.	NSSRS-0.1 KSSRS keitiklių aj (SF101)
1373.	NSSRS-0.1 NSSRS keitiklių aj	Nuolatinės srovės savų reikmių skydo (NSSRS-0,1) nuolatinės srovės savų reikmių skydo KSSRS keitiklių maitinimo automatinio jungiklio (aj) būsena. Signalo pavadinimo pabaigoje skliausteliuose įrašoma informacija (XXX), kur XXX reiškia aj scheminį numerį.	NSSRS-0.1 NSSRS keitiklių aj (SF101)
1374.	NSSRS-0.1 NSSR įžemėjimo kontrolės sistemos aj	Nuolatinės srovės savų reikmių skydo (NSSRS-0,1) nuolatinės srovės savų reikmių įžemėjimo kontrolės sistemos maitinimo automatinio jungiklio (aj) būsena. Signalo pavadinimo pabaigoje skliausteliuose įrašoma informacija (XXX), kur XXX reiškia aj scheminį numerį.	NSSRS-0.1 NSSR įžemėjimo kontrolės sistemos aj (SF101)
1375.	KSSRS-0.4 ARĮ **poveikis**	Kintamos srovės savų reikmių skydo (KSSRS-0,4) automatinio rezervo įjungimo (ARĮ) automatikos poveikis.	KSSRS-0.4 ARĮ
1376.	VP-110 (EEA) U grandinių ARĮ **poveikis**	110 kV valdymo pulto (VP-110) elektros energijos apskaitų (EEA) įtampos grandinių (U) automatinio rezervo įjungimo (ARĮ) automatikos poveikis.	VP-110 (EEA) U grandinių ARĮ
1377.	VP-110 (EEA) U grandinių gedimo **poveikis**	110 kV valdymo pulto (VP-110) elektros energijos apskaitų (EEA) įtampos grandinių (U) gedimo poveikis.	VP-110 (EEA) U grandinės
1378.	KAS U grandinių ARĮ rakto **būsena**	Komercinės apskaitos spintos (KAS) įtampos grandinių automatinio rezervo įjungimo (ARĮ) automatikos rakto (XXX) būsenos signalas. Signalo pavadinimo pabaigoje nurodoma sumontavimo vieta, ir rakto scheminis numeris.	KAS U grandinių ARĮ raktas **(KAS-SA1)**
1379.	**KAS/TAS** įrangos maitinimo iš KSSRS išrinkimo rakto **būsena**	Komercinės apskaitos spintos (KAS) arba techninės apskaitos spintos (TAS) įrangos maitinimo iš KSSRS išrinkimo rakto (XXX) būsenos signalas. Signalo pavadinimo pabaigoje nurodoma sumontavimo vieta, ir rakto scheminis numeris.	**KAS** įrangos maitinimo iš KSSRS išrinkimo raktas **(KAS-SQ1)**
1380.	**KAS/TAS** įrangos maitinimo iš NSSRS išrinkimo rakto **būsena**	Komercinės apskaitos spintos (KAS) arba techninės apskaitos spintos (TAS) įrangos maitinimo iš NSSRS išrinkimo rakto (XXX) būsenos signalas. Signalo pavadinimo pabaigoje nurodoma sumontavimo vieta, ir rakto scheminis numeris.	**TAS** įrangos maitinimo iš NSSRS išrinkimo raktas **(TAS-SQ1)**

Eil.nr.	TS bendrinis pavadinimas	TS aprašymas	TS standartizuotas pavadinimas
1381.	NSSRS-0.1 žema baterijos U **poveikis**	Nuolatinės srovės savų reikmių skydo (NSSRS-0,1) akumuliatorių baterijos žemos įtampos signalizacijos poveikis.	NSSRS-0.1 žema baterijos U
1382.	NSSRS-0.1 aukšta baterijos U **poveikis**	Nuolatinės srovės savų reikmių skydo (NSSRS-0,1) akumuliatorių baterijos aukštos įtampos signalizacijos poveikis.	NSSRS-0.1 aukšta baterijos U
1383.	NSSRS-0.1 baterijos įkroviklio **XX** gedimo **poveikis**	Nuolatinės srovės savų reikmių skydo (NSSRS-0,1) akumuliatorių baterijos įkroviklio **XX** gedimo poveikis. **XX** – apibūdinime įrašomas įkroviklio scheminis numeris.	NSSRS-0.1 baterijos įkroviklis **G1**
1384.	NSSRS-0.1 įžemėjimo signalizacijos **poveikis**	Nuolatinės srovės savų reikmių skydo (NSSRS-0,1) įžemėjimo signalizacijos poveikis.	NSSRS-0.1 įžemėjimas
1385.	NSSRS-0.1 įžemėjimo sistemos gedimo **poveikis**	Nuolatinės srovės savų reikmių skydo (NSSRS-0,1) įžemėjimo sistemos gedimo poveikis.	NSSRS-0.1 įžemėjimo sistema
1386.	VP-110 patalpos gaisro signalizacijos **poveikis**	110 kV valdymo pulto (VP-110) patalpos gaisro signalizacijos poveikis.	VP-110 patalpos gaisro signalizacija
1387.	KSSRS-0.4 ARĮ rakto **būsena**	Kintamos srovės savų reikmių skydo (KSSRS-0,4) automatinio rezervo įjungimo (ARĮ) automatikos rakto (**XXX**) būsena.	KSSRS-0.4 ARĮ raktas (**SA1**)
1388.	KSSRS-0.4 ARĮ (RFVT/LRFVT) **būsena**	Kintamos srovės savų reikmių skydo (KSSRS-0,4) automatinio rezervo įjungimo (ARĮ) funkcijos valdomos televaldymu (RFVT) būsena.	KSSRS-0.4 ARĮ (RFVT)
1389.	KSSRS-0.4 SE aj	Saulės elektrinės, montuojamos ant VP-110 stogo, prijungimo aj būsena.	KSSRS-0.4 SE aj (SF-**041SE**)
1390.	T-**XXX** APR **XXX**	Galios transformatoriaus T-**XXX** prijunginio avarinių procesų registratoriaus (APR) **XXX** gedimo signalas. Signalo pavadinimo pabaigoje skliausteliuose įrašoma informacija (**XXX**), kur **XXX** reiškia spintos, kurioje sumontuotas APR terminalas **XXX**, scheminį numerį.	T-**101** APR **F02 (R1)**
1391.	T-**XXX** APR **XXX** aj	Galios transformatoriaus T-**XXX** prijunginio avarinių procesų registratoriaus (APR) **XXX** maitinimo aj būsena. Signalo pavadinimo pabaigoje skliausteliuose įrašoma informacija (**XXX-XX**), kur pirmoji **XXX** reiškia spintos, kurioje sumontuotas aj, pavadinimas, antroji – aj scheminį numerį.	T-**101** APR **F02** aj **(R1-SF1)**
1392.	T-**XXX** APR **XXX** BI aj	Galios transformatoriaus T-**XXX** prijunginio avarinių procesų registratoriaus (APR) **XXX** binarinių įėjimų (BI) modulio maitinimo aj būsena. Signalo pavadinimo pabaigoje skliausteliuose įrašoma informacija (**XXX-XX**), kur pirmoji **XXX** reiškia spintos, kurioje sumontuotas aj, pavadinimas, antroji – aj scheminį numerį.	T-**101** APR **F02** BI aj **(R1-SF2)**
1393.	Alyvuoto vandens sklendė	Alyvuoto vandens sklendės (Uždaryta/Atidaryta) būsenos signalas.	Alyvuoto vandens sklendė **(nuotekų šulinys-NS1)**
1394.	Alyvuoto vandens rezervuare pasiektas viršutinis lygis	Alyvos signalizavimo įrenginių poveikis, kuomet vandens nuotekų surinkimo rezervuare (arba kontroliniame kanalizacijos šulinyje) pasiekiamas viršutinis talpos lygis.	Alyvuoto vandens rezervuore pasiektas viršutinis lygis
1395.	Alyvuoto vandens tarpsienio sandarumas	Alyvuoto vandens tarpsienio sandarumo pažeidimo signalas.	Alyvuoto vandens tarpsienio sandarumas

Paaiškinimas dėl (RFVT/LRFVT). RFVT santrumpa keičiama į LRFVT santrumpą, kuomet RFVT yra formuojama RAA įrenginių logikos. Vienu metu signalo pavadinime gali būti naudojama tik viena santrumpa iš dviejų pateiktų vadovaujantis kaip formuojama RFVT.

Priedas Nr.13

TELEVALDYMO KOMANDŲ PAVADINIMŲ STANDARTIZAVIMO LENTELĖ

Lentelė Nr.1 „Jungtuvų/skyriklių/įžemiklių/vežimėlių, RAA/TA televaldomų objektų pavadinimų aprašomoji lentelė“

Eil.nr.	TV bendrinis pavadinimas	TV pavadinimo aprašymas	TV standartizuotas pavadinimas
400_330_TP_E_SK (400-330 kV) valdomų jungtuvų, skyriklių, įžemiklių pavadinimai			
1.	LX-XXX f(A,B,C)	Jungtuvo LX-XXX operatyvinis pavadinimas (bendras visoms 3-ims fazėms).	L1-332
2.	LX-XXX-X	Skyriklio LX-XXX-X operatyvinis pavadinimas.	L1-332-0
3.	LX-XXX-Xx	Įžemiklio LX-XXX-Xx operatyvinis pavadinimas.	L1-332-1ž
400_330_TP_E_SK (400-330 kV) Valdymo/Darbo/RAA/TA komandų pavadinimai			
4.	LN XXX RAA nuostatų grupė (n) (diskretinis valdymas)	Linijos LN XXX prijunginio RAA nuostatų grupės nuo I iki n-osios. RAA nuostatų grupės numeris rašomas romėniškų skaitmeniu. Valdomo objekto pavadinimo pabaigoje įrašoma informacija (XXX-XXX), kur pirmoji XXX reiškia spintos, kurioje sumontuotas RAA terminalas, scheminį numerį, antroji XXX – RAA terminalo scheminį žymėjimą.	1) LN 332 RAA nuostatų grupė III (R1-F01)
		Linijos LN XXX prijunginio (XXX) apsaugų terminalo RAA nuostatų grupės nuo I iki n-osios. Toks valdomo objekto pavadinimas naudojamas tuo atveju, kai tam pačiam prijunginiui yra naudojami 2 vnt. apsaugų terminalų ir apsaugos yra dubliuotos. Apsaugų terminalo pavadinimui (XXX) priskiriamas apsaugų komplekto pavadinimas/numeris. RAA nuostatų grupės numeris rašomas romėniškų skaitmeniu. Valdomo objekto pavadinimo pabaigoje įrašoma informacija (XXX-XXX), kur pirmoji XXX reiškia spintos, kurioje sumontuotas RAA terminalas, scheminį numerį, antroji XXX – RAA terminalo scheminį žymėjimą. Valdomų objektų pavadinimų naudojimo prioritetiškumas: 1. Naudojama daugumoje atveju, kuomet nėra dubliuoti apsaugų komplektai; 2. Naudojama tais atvejais, kuomet dubliuoti apsaugų komplektai ir apsaugų komplektai turi scheminius žymėjimus; 3. Naudojama tais atvejais, kuomet dubliuoti apsaugų komplektai ir apsaugų komplektai neturi scheminių žymėjimų, o tiesiog įvardinami komplektų numeriais.	2) LN 332 (LP2) RAA nuostatų grupė III (R1-F01) 3) LN 332 I k. RAA nuostatų grupė III (R1-F01)
5.	LN XXX RAA nuostatų grupės (1-n) (analoginis valdymas)	Linijos LN XXX prijunginio RAA nuostatų grupės nuo I iki n-osios. RAA nuostatų grupės numeriai rašomi romėniškais skaitmenimis, įrašomas visas intervalas nuo I iki n-osios. Valdomo objekto pavadinimo pabaigoje įrašoma informacija (XXX-XXX), kur pirmoji XXX reiškia spintos, kurioje sumontuotas RAA terminalas, scheminį numerį, antroji XXX – RAA terminalo scheminį žymėjimą.	1) LN 332 RAA nuostatų grupės I-IV (R1-F01)
		Linijos LN XXX prijunginio (XXX) apsaugų terminalo RAA nuostatų grupės nuo I iki n-osios. Toks valdomo objekto pavadinimas naudojamas tuo atveju, kai tam pačiam prijunginiui yra naudojami 2 vnt. apsaugų terminalų ir apsaugos yra dubliuotos. Apsaugų terminalo pavadinimui (XXX) priskiriamas apsaugų komplekto pavadinimas/numeris. RAA nuostatų grupės numeris rašomas romėniškų skaitmeniu. Valdomo objekto pavadinimo pabaigoje įrašoma informacija (XXX-XXX), kur pirmoji XXX reiškia spintos, kurioje sumontuotas RAA	2) LN 332 (LP2) RAA nuostatų grupės I-IV (R1-F01) 3) LN 332 I k. RAA nuostatų grupės I-IV (R1-F01)

Eil.nr.	TV bendrinis pavadinimas	TV pavadinimo aprašymas	TV standartizuotas pavadinimas
		terminalas, scheminį numerį, antroji XXX – RAA terminalo scheminį žymėjimą. Valdomų objektų pavadinimų naudojimo prioritetiškumas: 1. Naudojama daugumoje atveju, kuomet nėra dubliuoti apsaugų komplektai; 2. Naudojama tais atvejais, kuomet dubliuoti apsaugų komplektai ir apsaugų komplektai turi scheminius žymėjimus; 3. Naudojama tais atvejais, kuomet dubliuoti apsaugų komplektai ir apsaugų komplektai neturi scheminių žymėjimų, o tiesiog įvardinami komplektų numeriais.	
6.	ĮT-XXX (LN XXX RAA) U grandinių aj (ASĮ gnybtynas)	Įtampos transformatoriaus (ĮT-XXX) (priskiriamo linijai LN XXX) RAA įtampos grandinių (U) automatinis jungiklis (aj). Valdomo objekto pavadinimo pabaigoje įrašoma informacija (XXX-XXX), kur pirmoji XXX reiškia atviros skirstyklos spintos, kurioje sumontuotas aj, pavadinimą, antroji XXX – aj scheminį žymėjimą.	ĮT-332 (LN 332 RAA) U grandinių aj (LN 332 gnybt.-SF10)
		Jeigu nuo ĮT-XXX LN XXX prijunginio RAA įtampos grandinėms naudojami 2 vnt. aj, tuomet valdomo objekto pavadinime įtraukiama informacija dėl ĮT-XXX, nuo kurio yra pajungtos prijunginio RAA U grandinės, apvijų jungimo schemos t.y. žvaigždės arba atviro trikampio.	ĮT-332 (LN 332 žvaigždė RAA) U grand. aj (LN 332 gnybt.-SF10)
			ĮT-332 (LN 332 atv.trik. RAA) U grand. aj (LN 332 gnybt.-SF11)
7.	ĮT-XXX (LN XXX EEA) U grandinių aj (ASĮ gnybtynas)	Įtampos transformatoriaus (ĮT-XXX) (priskiriamo linijai LN XXX) elektros energijos apskaitos (EEA) įtampos grandinių (U) automatinis jungiklis (aj). Valdomo objekto pavadinimo pabaigoje įrašoma informacija (XXX-XXX), kur pirmoji XXX reiškia atviros skirstyklos spintos, kurioje sumontuotas aj, pavadinimą, antroji XXX – aj scheminį žymėjimą.	ĮT-332 (LN 332 EEA) U grandinių aj (LN 332 KAS-SF10)
		EEA pavadinimas gali būti keičiamas į (priklausomai nuo to, kokios ir kiek apsaugų komplektų naudojama): 1. PKA – pagrindinė komercinė apskaita; 2. DKA – dubliuojanti komercinė apskaita; 3. TA – techninė apskaita.	ĮT-332 (LN 332 PKA) U grandinių aj (LN 332 KAS-SF10)
			ĮT-332 (LN 332 DKA) U grandinių aj (LN 332 KAS-SF10)
			ĮT-332 (LN 332 TA) U grandinių aj (LN 332 TAS-SF10)
8.	LN XXX TPĮ imt. (n)k. `XXXXXXXXXX`	Linijos LN XXX prijunginio telekomandų perdavimo įrenginio (TPĮ) imtuvo komandos nuo 1-os iki n-osios. Valdomo objekto pavadinime įrašomas imtuvo `XXXXXXXXXX` – komandos trumpas apibūdinimas.	1) LN 332 TPĮ imt. 1k. `Dist. pagreit.`
		Linijos LN XXX prijunginio telekomandų perdavimo įrenginio (TPĮ) imtuvo (XXX) komplekto komandos nuo 1-os iki n-osios. Valdomo objekto pavadinime TPĮ imtuvo (XXX) komplekto scheminis pavadinimas rašomas tik tais atvejais, kuomet būtina išvengti valdomų objektų pavadinimų dubliavimo, kai yra 2 komplektai apsaugų. Valdomo objekto pavadinime `XXXXXXXXXX` – imtuvo komandos apibūdinimas rašomas tik tais atveju, jeigu valdomo objekto pavadinimas neviršija 64 simbolių kiekio tame tarpe įskaičiuojant ir tarpus tarp simbolių. Taip pat būtina sąlyga prisilaikyti vienodo telekomandų įvardijimo principo t.y. jeigu jau rašomas imtuvo telekomandos apibūdinimas, tuomet jis turi būti rašomas visoms imtuvų/siųstuvų telekomandoms, jeigu nerašomas – tai nerašomas taip pat visoms imtuvų/siųstuvų telekomandoms. Prioritetai telekomandų pavadinimų variantams: 1) pirmasis variantas; 2) antrasis variantas (kai ilgas komandos apibūdinimas ir neužtenka simbolių);	2) LN 332 TPĮ imt. 1k. 3) LN 332 (LP2) TPĮ imt. 1k. `Dist. pagreit.`

Eil.nr.	TV bendrinis pavadinimas	TV pavadinimo aprašymas	TV standartizuotas pavadinimas
		3) trečiasis variantas (mazginės skirstyklos, turinčios tranzitinių linijų, tarpsisteminių linijų, kuomet yra dubliuojami apsaugų komplektai).	
		Linijos LN XXX prijunginio telekomandų perdavimo įrenginio (TPĮ) imtuvo komandos nuo A iki Z, valdomo objekto pavadinime įrašomas `XXXXXXXXXX` - komandos trumpas apibūdinimas. Raidinis pavadinimas naudojamas tais atvejais, kuomet TPĮ konfigūravimas numatytas raidiniais, o ne skaitmeniniais telekomandų žymėjimais ir neįmanomas telekomandų žymėjimo konfigūravimas skaitmenimis. Esant galimybei rinktis skaitmeninį arba raidinį telekomandų žymėjimą, prioritetas teikiamas skaitmeniniam žymėjimui. Dėl telekomandos standartizuoto pavadinimo taikomi prieš tai pateikti reikalavimai.	LN 332 TPĮ imt. Ck. `Dist. pagreit.` LN 332 TPĮ imt. Ck. LN 332 (LP2) TPĮ siųst. Ck. `Dist. pagreit.`
9.	LN XXX TPĮ siųst. (n)k. `XXXXXXXXXX`	Linijos LN XXX prijunginio telekomandų perdavimo įrenginio (TPĮ) siųstuvo komandos nuo 1-os iki n-osios. Vakdomo objekto pavadinime įrašomas siųstuvo `XXXXXXXXXX` - komandos trumpas apibūdinimas.	1) LN 332 TPĮ siųst. 1k. `Dist. pagreit.`
		Linijos LN XXX prijunginio telekomandų perdavimo įrenginio (TPĮ) siųstuvo (XXX) komplekto komandos nuo 1-os iki n-osios. Valdomo objekto pavadinime TPĮ siųstuvo (XXX) komplekto scheminis pavadinimas rašomas tik tais atvejais, kuomet būtina išvengti valdomų objektų pavadinimų dubliavimo, kai yra 2 komplektai apsaugų. Valdomo objekto pavadinime `XXXXXXXXXX` - siųstuvo komandos apibūdinimas rašomas tik tais atveju, jeigu valdomo objekto pavadinimas neviršija 64 simbolių kiekio tame tarpe įskaičiuojant ir tarpus tarp simbolių. Taip pat būtina sąlyga prisilaikyti vienodo telekomandų įvardijimo principo t.y. jeigu jau rašomas siųstuvo telekomandos apibūdinimas, tuomet jis turi būti rašomas visoms imtuvų/siųstuvų telekomandoms, jeigu nerašomas - tai nerašomas taip pat visoms imtuvų/siųstuvų telekomandoms. Prioritetai telekomandų pavadinimų variantams: 1) pirmasis variantas; 2) antrasis variantas (kai ilgas komandos apibūdinimas ir neužtenka simbolių); 3) trečiasis variantas (mazginės skirstyklos, turinčios tranzitinių linijų, tarpsisteminių linijų, kuomet yra dubliuojami apsaugų komplektai).	2) LN 332 TPĮ siųst. 1k. 3) LN 332 (LP2) TPĮ sisųt. 1k. `Dist. pagreit.`
		Linijos LN XXX prijunginio telekomandų perdavimo įrenginio (TPĮ) siųstuvo komandos nuo A iki Z, valdomo objekto pavadinime įrašomas `XXXXXXXXXX` - komandos trumpas apibūdinimas. Raidinis pavadinimas naudojamas tais atvejais, kuomet TPĮ konfigūravimas numatytas raidiniais, o ne skaitmeniniais telekomandų žymėjimais ir neįmanomas telekomandų žymėjimo konfigūravimas skaitmenimis. Esant galimybei rinktis skaitmeninį arba raidinį telekomandų žymėjimą, prioritetas teikiamas skaitmeniniam žymėjimui. Dėl telekomandos standartizuoto pavadinimo taikomi prieš tai pateikti reikalavimai.	LN 332 TPĮ siųst. Ck. `Dist. pagreit.` LN 332 TPĮ siųst. Ck. LN 332 (LP2) TPĮ siųst. Ck. `Dist. pagreit.`
10.	LN XXX TPĮ imt. visos komandos	Linijos LN XXX prijunginio telekomandų perdavimo įrenginio (TPĮ) imtuvo visos komandos.	LN 332 TPĮ imt. visos komandos
		Linijos LN XXX prijunginio telekomandų perdavimo įrenginio (TPĮ) imtuvo visos komandos. Naudojama tais atvejais, kuomet dubliuoti TPĮ komplektai ir TPĮ komplektai turi scheminius žymėjimus	LN 322 (LP2) TPĮ imt. visos komandos
		Linijos LN XXX prijunginio telekomandų perdavimo įrenginio (TPĮ) imtuvo visos komandos. Naudojama tais atvejais, kuomet dubliuoti TPĮ komplektai ir TPĮ komplektai neturi scheminių žymėjimų, o tiesiog įvardinami komplektų numeriais.	LN 332 I k. TPĮ imt. visos komandos
11.		Linijos LN XXX prijunginio telekomandų perdavimo įrenginio (TPĮ) siųstuvo visos komandos.	LN 332 TPĮ siųst. visos komandos

Eil.nr.	TV bendrinis pavadinimas	TV pavadinimo aprašymas	TV standartizuotas pavadinimas
	LN XXX TPĮ siųst. visos komandos	Linijos LN XXX prijunginio telekomandų perdavimo įrenginio (TPĮ) siųstuvo visos komandos. Naudojama tais atvejais, kuomet dubliuoti TPĮ komplektai ir TPĮ komplektai turi scheminius žymėjimus.	LN 322 (LP2) TPĮ siųst. visos komandos
		Linijos LN XXX prijunginio telekomandų perdavimo įrenginio (TPĮ) siųstuvo visos komandos. Naudojama tais atvejais, kuomet dubliuoti TPĮ komplektai ir TPĮ komplektai neturi scheminių žymėjimų, o tiesiog įvardinami komplektų numeriais.	LN 332 I k. TPĮ siust. visos komandos
12.	LN XXX ARLA (RFVT)	Linijos LN XXX asinchroninio režimo likvidavimo automatikos (ARLA) RAA funkcija valdoma televaldymu (RFVT).	LN 332 ARLA (RFVT)
		Linijos LN XXX asinchroninio režimo likvidavimo automatikos (ARLA) RAA funkcija valdoma televaldymu (RFVT). Naudojama tais atvejais, kuomet dubliuoti RAA terminalai ir šiems terminalams yra suteikti scheminiai žymėjimai.	LN 332 (LP2) ARLA (RFVT)
		Linijos LN XXX asinchroninio režimo likvidavimo automatikos (ARLA) RAA funkcija valdoma televaldymu (RFVT). Naudojama tais atvejais, kuomet dubliuoti RAA terminalai ir šiems terminalams nėra suteiktų scheminių žymėjimų. Tokiu atveju tiesiog įvardijamas komplekto numeris (1 arba 2).	LN 332 I k. ARLA (RFVT)
13.	LN XXX XXXXXXXXXX (RFVT)	Linijos LN XXX RAA funkcija XXXXXXXXXX valdoma televaldymu (RFVT). RAA funkcijos XXXXXXXXXX pavadinimas įrašomas iš visų pateikiamų pavyzdžių parenkant tinkamą. Jeigu tokio pavyzdžio nėra, tuomet šis pavadinimas derinamas atskirai su SVC darbuotoju atsakingu už signalų sąrašo suderinimą.	LN 332 XXXXXXXXXX (RFVT)
		Linijos LN XXX RAA funkcija XXXXXXXXXX valdoma televaldymu (RFVT). Naudojama tais atvejais, kuomet linijos LN XXX prijunginiui yra dubliuoti apsaugų komplektai ir šiems komplektams yra priskirti scheminiai žymėjimai.	LN 332 (LP2) XXXXXXXXXX (RFVT)
		Linijos LN XXX RAA funkcijos XXXXXXXXXX valdoma televaldymu (RFVT). Naudojama tais atvejais, kuomet linijos LN XXX prijunginiui yra dubliuoti apsaugų komplektai ir šiems komplektams nėra suteiktų scheminių žymėjimų. Tokiu atveju tiesiog įvardijamas komplekto numeris (1 arba 2).	LN 332 I k. XXXXXXXXXX (RFVT)
(14-15)	LX-XXX (TELEVALDYMAS)	LX-XXX televaldymo komandų pavyzdžiai pateikti šios lentelės (**4,5**) punktuose. Valdomo objekto pavadinime reikalinga pakeisti tik valdomo įrenginio operatyvinį pavadinimą.	LX-XXX (TELEVALDYMAS)
16.	LX-XXX išjungimas nuo Š-XXX ŠDA (RFVT/LRFVT)	Prijunginio LX-XXX jungtuvo išjungimo nuo šynų Š-XXX šynų diferencinės apsaugos (ŠDA) RFVT/LRFVT. Esant dubliuotiems apsaugų komplektams valdomo objekto pavadinimui taikomi 13 punkto reikalavimai.	L1-332 išjungimas nuo Š-301 ŠDA (RFVT/LRFVT)
17.	LX-XXX JRĮ ir AKĮ paleidimas nuo Š-XXX ŠDA (RFVT/LRFVT)	Prijunginio LX-XXX jungtuvo rezervavimo įrenginio (JRĮ) ir automatinio kartotinio įjungimo (AKĮ) automatikos paleidimo nuo šynų Š-XXX šynų diferencinės apsaugos (ŠDA) RFVT/LRFVT. Esant dubliuotiems apsaugų komplektams valdomo objekto pavadinimui taikomi 13 punkto reikalavimai.	L1-332 JRĮ ir AKĮ paleidimas nuo Š-301 ŠDA (RFVT/LRFVT)
18.	LX-XXX VAKĮ draudimas (RFVT/LRFVT)	Prijunginio LX-XXX jungtuvo vienfazio automatinio kartotinio įjungimo (VAKĮ) automatikos draudimo RFVT/LRFVT. Esant dubliuotiems apsaugų komplektams valdomo objekto pavadinimui taikomi 13 punkto reikalavimai.	L1-332 VAKĮ draudimas (RFVT/LRFVT)

Eil.nr.	TV bendrinis pavadinimas	TV pavadinimo aprašymas	TV standartizuotas pavadinimas
19.	LX-XXX TAKĮ draudimas (RFVT/LRFVT)	Prijunginio LX-XXX jungtuvo trifazio automatinio kartotinio įjungimo (VAKĮ) automatikos draudimo RFVT/LRFVT. Esant dubliuotiems apsaugų komplektams valdomo objekto pavadinimui taikomi 13 punkto reikalavimai.	L1-332 TAKĮ draudimas (RFVT/LRFVT)
20.	LX-XXX išjungimas nuo LN XXX RAA (RFVT/LRFVT)	Prijunginio LX-XXX jungtuvo išjungimo nuo LN XXX RAA poveikio RFVT/LRFVT. Esant dubliuotiems apsaugų komplektams valdomo pavadinimui taikomi 13 punkto reikalavimai.	L1-332 išjungimas nuo LN 332 RAA (RFVT/LRFVT)
21.	LX-XXX išjungimas su AKĮ draudimu nuo LX-XXX JRĮ (RFVT/LRFVT)	Prijunginio LX-XXX jungtuvo išjungimo su automatinio kartotinio įjungimo (AKĮ) automatikos draudimu nuo kito jungtuvo (šynų arba linijos) LX-XXX jungtuvo rezervavimo įrenginio (JRĮ) automatikos poveikio RFVT/LRFVT. Esant dubliuotiems apsaugų komplektams valdomo objekto pavadinimui taikomi 13 punkto reikalavimai.	L1-332 išjungimas su AKĮ draudimu nuo L2-332 JRĮ (RFVT/LRFVT)
22.	LX-XXX JRĮ paleidimas nuo LN XXX RAA (RFVT/LRFVT)	Prijunginio LX-XXX jungtuvo rezervavimo įrenginio (JRĮ) automatikos paleidimo nuo LN XXX RAA poveikio RFVT/LRFVT. Esant dubliuotiems apsaugų komplektams valdomo objekto pavadinimui taikomi 13 punkto reikalavimai.	L1-332 JRĮ paleidimas nuo LN 332 RAA (RFVT/LRFVT)
23.	LX-XXX JRĮ paleidimas nuo LN XXX Dif. (RFVT/LRFVT)	Prijunginio LX-XXX jungtuvo rezervavimo įrenginio (JRĮ) automatikos paleidimo nuo LN XXX diferencinės (Dif.) apsaugos poveikio RFVT/LRFVT. Esant dubliuotiems apsaugų komplektams valdomo objekto pavadinimui taikomi 13 punkto reikalavimai.	L1-332 JRĮ paleidimas nuo LN 332 Dif. (RFVT/LRFVT)
24.	LX-XXX XXXXXXXXXX (RFVT/LRFVT)	Prijunginio LX-XXX jungtuvo RAA funkcijos valdomos televaldymu RFVT/LRFVT. RFVT/LRFVT pavadinimas XXXXXXXXXX parenkamas iš prieš tai pateiktų pavyzdžių. Jeigu tokio pavadinimo pavyzdžiuose nėra, tuomet šis pavadinimas atskirai suderinamas su SVC atsakingu darbuotoju. Esant dubliuotiems apsaugų komplektams valdomo objekto pavadinimui taikomi 13 punkto reikalavimai.	L1-332 XXXXXXXXXX (RFVT/LRFVT)
25.	TSPĮ duomenų mainai su LX-XXX RAA terminalu XXX	Telesignalizacijos surinkimo-perdavimo įrenginio (TSPĮ) duomenų mainų su jungtuvo LX-XXX RAA terminalu XXX valdymas (Aktyvuoti/Deaktyvuoti).	TSPĮ duomenų mainai su L1-331 RAA terminalu F01 (R1)
(26-27)	AT-X (330) (TELEVALDYMAS)	AT-X televaldymo komandų pavyzdžiai pateikti šios lentelės (**4,5**) punktuose. Valdomo objekto pavadinime reikalinga pakeisti tik valdomo įrenginio operatyvinį pavadinimą.	AT-X (330) (TELEVALDYMAS)
28.	AT-X išjungimas nuo AT-X Dif. (RFVT/LRFVT)	Autotransformatoriaus AT-X išjungimo nuo autotransformatoriaus AT-X diferencinės apsaugos (Dif.) RFVT/LRFVT. Esant dubliuotiems apsaugų komplektams valdomo ojekto pavadinimui taikomi 13 punkto reikalavimai.	AT-1 išjungimas nuo AT-1 Dif. (RFVT/LRFVT)
29.	AT-X išjungimas nuo AT-X TA (RFVT/LRFVT)	Autotransformatoriaus AT-X išjungimo nuo autotransformatoriaus AT-X technologinių apsaugų (TA) RFVT/LRFVT. Esant dubliuotiems apsaugų komplektams valdomo objekto pavadinimui taikomi 13 punkto reikalavimai.	AT-1 išjungimas nuo AT-1 TA (RFVT/LRFVT)
30.	AT-X ĮR atšakų perjungiklio valdymo režimas	Autotransformatoriaus AT-X įtampos reguliatoariaus (ĮR) atšakų perjungiklio valdymo režimas.	AT-1 ĮR atšakų perjungiklio valdymo režimas
31.	AT-X XXXXXXXXXX (RFVT/LRFVT)	Autotransformatoriaus AT-X RAA funkcijos valdomos televaldymu „XXXXXXXXXX“ RFVT/LRFVT. RFVT/LRFVT pavadinimas XXXXXXXXXX parenkamas iš prieš tai pateiktų pavyzdžių. Jeigu tokio pavadinimo pavyzdžiuose nėra, tuomet šis pavadinimas atskirai suderinamas su SVC atsakingu darbuotoju. Esant dubliuotiems apsaugų komplektams valdomo objekto pavadinimui taikomi 13 punkto reikalavimai.	AT-1 XXXXXXXXXX (RFVT/LRFVT)
32.	AT-X valdiklio XXX lygiagretus darbas	Autotransformatoriaus AT-X valdiklio XXX lygiagretaus darbo režimas. XXX įrašomas valdiklio scheminis žymėjimas.	AT-1 valdiklio C01 lygiagretus darbas

Eil.nr.	TV bendrinis pavadinimas	TV pavadinimo aprašymas	TV standartizuotas pavadinimas
33.	AT-X valdiklio XXX vedantysis (Master) režimas	Autotransformatoriaus AT-X valdiklio XXX vedančiojo darbo režimas (Master). XXX įrašomas valdiklio scheminis žymėjimas.	AT-1 valdiklio C01 vedantysis (Master) režimas
34.	AT-X valdiklio XXX sekantysis (Slave) režimas	Autotransformatoriaus AT-X valdiklio XXX sekančiojo darbo režimas (Slave). XXX įrašomas valdiklio scheminis žymėjimas.	AT-1 valdiklio C01 sekantysis (Slave) režimas
(35-36)	AT-X U (110) f(ABC)	Autotransformatoriaus AT-X įtampos (U) 110 kV pusėje valdymas didinant/mažinant įtampą visose 3-ose fazėse (ABC).	AT-1 U (110) (ABC)
(37-38)	AT-X ĮR atšaka (fA)	Autotransformatoriaus AT-X įtampos reguliatoriaus (ĮR) atšakos fazėje A (fA) valdymas didinant/mažinant atšakų skaičių per vieną poziciją.	AT-1 ĮR atšaka (A)
(39-40)	AT-X ĮR atšaka (fB)	Autotransformatoriaus AT-X įtampos reguliatoriaus (ĮR) atšakos fazėje A (fB) valdymas didinant/mažinant atšakų skaičių per vieną poziciją.	AT-1 ĮR atšaka (B)
(41-42)	AT-X ĮR atšaka (fC)	Autotransformatoriaus AT-X įtampos reguliatoriaus (ĮR) atšakos fazėje A (fC) valdymas didinant/mažinant atšakų skaičių per vieną poziciją.	AT-1 ĮR atšaka (C)
(43-46)	VŠR-X (TELEVALDYMAS)	VŠR-X televaldymo komandų pavyzdžiai pateikti šios lentelės (**4,5,28,29**) punktuose. Valdomo objekto pavadinime reikalinga pakeisti tik valdomo įrenginio operatyvinį pavadinimą.	VŠR-X (TELEVALDYMAS)
47.	VŠR-X U stabilizavimo režimas	Valdomo šuntinio reaktoriaus VŠR-X įtampos (U) stabilizavimo režimas.	VŠR-1 U stabilizavimo režimas
48.	VŠR-X Q stabilizavimo režimas	Valdomo šuntinio reaktoriaus VŠR-X reaktyvinės galios (Q) stabilizavimo režimas.	VŠR-1 Q stabilizavimo režimas
(49-50)	VŠR-X (TELEVALDYMAS)	VŠR-X televaldymo komandų pavyzdžiai pateikti šios lentelės (**4,5**) punktuose. Valdomo objekto pavadinime reikalinga pakeisti tik valdomo įrenginio operatyvinį pavadinimą.	VŠR-X (TELEVALDYMAS)
51.	VŠR-X U didinimas 1 kV laiptu	VŠR-X įtampos (U) didinimas 1 kV laiptu.	VŠR-1 U didinimas 1 kV laiptu
52.	VŠR-X U mažinimas 1 kV laiptu	VŠR-X įtampos (U) mažinimas 1 kV laiptu.	VŠR-1 U mažinimas 1 kV laiptu
53.	VŠR-X Q didinimas 10 MVar laiptu	VŠR-X reaktyvinės galios (Q) didinimas 10 MVar laiptu.	VŠR-1 Q didinimas 10 MVar laiptu
54.	VŠR-X Q mažinimas 10 MVar laiptu	VŠR-X reaktyvinės galios (Q) mažinimas 10 MVar laiptu.	VŠR-1 Q mažinimas 10 MVar laiptu
55.	VŠR-X U nustatymas	VŠR-X įtampos (U) dydžio nustatymas, „SetPoint“ (analoginio) tipo komanda, kur įtampos nustatymui įvedamas konkretus įtampos dydis kV.	VŠR-1 U nustatymas
56.	VŠR-X Q nustatymas	VŠR-X reaktyvinės galios (Q) dydžio nustatymas, „SetPoint“ (analoginio) tipo komanda, kur reaktyvinės galios nustatymui įvedamas konkretus reaktyvinės galios dydis MVar.	VŠR-1 Q nustatymas
57.	VŠR-X U nejautrumo laipto nustatymas	VŠR-X įtampos (U) nejautrumo laipto nustatymas, „SetPoint“ (analoginio) tipo komanda, kur įtampos nejautrumo laipto nustatymui įvedamas konkretus įtampos dydis kV.	VŠR-1 U nejautrumo laipto nustatymas
58.	VŠR-X U viršutinės ribos nustatymas	VŠR-X įtampos (U) viršutinės ribos nustatymas, „SetPoint“ (analoginio) tipo komanda, kur įtampos viršutinės ribos nustatymui įvedamas konkretus įtampos dydis kV.	VŠR-1 U viršutinės ribos nustatymas
59.	VŠR-X U apatinės ribos nustatymas	VŠR-X įtampos (U) apatinės ribos nustatymas, „SetPoint“ (analoginio) tipo komanda, kur įtampos apatinės ribos nustatymui įvedamas konkretus įtampos dydis kV.	VŠR-1 U apatinės ribos nustatymas
60.	VŠR-X laiko išlaikymo nustatymas	VŠR-X laiko išlaikymo nustatymas, „SetPoint“ (analoginio) tipo komanda, kur laiko išlaikymo nustatymui įvedamas konkretus laiko dydis s.	VŠR-1 laiko išlaikymo nustatymas

Eil.nr.	TV bendrinis pavadinimas	TV pavadinimo aprašymas	TV standartizuotas pavadinimas
(61-62)	VŠR-XXX (TELEVALDYMAS)	VŠR-XXX televaldymo komandų pavyzdžiai pateikti šios lentelės (**4,5**) punktuose. Valdomo objekto pavadinime reikalinga pakeisti tik valdomo įrenginio operatyvinį pavadinimą.	VŠR-XXX (TELEVALDYMAS)
63.	VŠR-XXX JRĮ (RFVT/LRVFT)	Valdomo šuntinio reaktoriaus jungtuvo VŠR-XXX jungtuvo rezervavimo įrenginio (JRĮ) automatikos RFVT/LRFVT. Esant dubliuotiems apsaugų komplektams valdomo objekto pavadinimui taikomi 13 punkto reikalavimai.	VŠR-301 JRĮ (RFVT/LRFVT)
64.	VŠR-XXX išjungimas nuo Š-XXX ŠDA (RFVT/LRFVT)	Valdomo šuntinio reaktoriaus jungtuvo VŠR-XXX jungtuvo išjungimo nuo šynų Š-XXX šynų diferencinės apsaugos (ŠDA) RFVT/LRFVT. Esant dubliuotiems apsaugų komplektams valdomo objekto pavadinimui taikomi 13 punkto reikalavimai.	VŠR-301 išjungimas nuo Š-301 ŠDA (RFVT/LRFVT)
65.	VŠR-XXX JRĮ ir AKĮ paleidimas nuo Š-XXX ŠDA (RFVT/LRFVT)	Valdomo šuntinio reaktoriaus jungtuvo VŠR-XXX jungtuvo rezervavimo įrenginio (JRĮ) ir automatinio kartotinio įjungimo (AKĮ) automatikos paleidimo nuo šynų Š-XXX šynų diferencinės apsaugos (ŠDA) RFVT/LRFVT. Esant dubliuotiems apsaugų komplektams valdomo objekto pavadinimui taikomi 13 punkto reikalavimai.	VŠR-301 JRĮ ir AKĮ paleidimas nuo Š-301 ŠDA (RFVT/LRFVT)
(66-70)	T-XXX (TELEVALDYMAS)	T-XXX televaldymo komandų pavyzdžiai pateikti šios lentelės (**4,5,63-65**) punktuose. Valdomo objekto pavadinime reikalinga pakeisti tik valdomo įrenginio operatyvinį pavadinimą.	T-XXX (TELEVALDYMAS)
(71-73)	TS-XXX (TELEVALDYMAS)	TS-XXX televaldymo komandų pavyzdžiai pateikti šios lentelės (**4,5,63**) punktuose. Valdomo objekto pavadinime reikalinga pakeisti tik valdomo įrenginio operatyvinį pavadinimą.	TS-XXX (TELEVALDYMAS)
74.	TS-XXX AKĮ (RFVT/LRFVT)	TS-XXX automatinio kartotinio įjungimo (AKĮ) automatikos RFVT/LRFVT.	TS-100 AKĮ (RFVT/LRFVT)
(75-76)	TS-XXX (TELEVALDYMAS)	TS-XXX televaldymo komandų pavyzdžiai pateikti šios lentelės (**64-65**) punktuose. Valdomo objekto pavadinime reikalinga pakeisti tik valdomo įrenginio operatyvinį pavadinimą.	TS-XXX (TELEVALDYMAS)
(77-78)	Š-XXX (TELEVALDYMAS)	Š-XXX televaldymo komandų pavyzdžiai pateikti šios lentelės (**4,5**) punktuose. Valdomo objekto pavadinime reikalinga pakeisti tik valdomo įrenginio operatyvinį pavadinimą.	Š-XXX (TELEVALDYMAS)
330_TP_E_SK (110 kV) valdomų jungtuvų, skyriklių, įžemiklių pavadinimai			
79.	L-XXXXXX	Jungtuvo LX-XXX operatyvinis pavadinimas.	L-Neris
80.	L-XX-X	Skyriklio L-XX-X operatyvinis pavadinimas.	L-Nr-0
81.	L-XX-Xx	Įžemiklio L-XX-Xx operatyvinis pavadinimas.	L-Nr-ž
330_TP_E_SK (110 kV) Valdymo/Darbo/RAA/TA komandų pavadinimai			
(82-89)	L-XXXXXX (TELEVALDYMAS)	L-XXXXXX televaldymo komandų pavyzdžiai pateikti šios lentelės (**4-11**) punktuose. Valdomo objekto pavadinime reikalinga pakeisti tik valdomo įrenginio operatyvinį pavadinimą.	L-XXXXXX (TELEVALDYMAS)
90.	L-XXXXXX išjungimas nuo ŠX-XXX SUM (RFVT/LRFVT)	Linijos prijunginio L-XXXXXX jungtuvo išjungimo nuo šynų ŠX-XXX suminės apsaugos (SUM) RFVT/LRFVT. Esant dubliuotiems apsaugų komplektams valdomo objekto pavadinimui taikomi 13 punkto reikalavimai.	L-Neris išjungimas nuo Š1-110 SUM (RFVT/LRFVT)
91.	L-XXXXXX išjungimas nuo ŠX-XXX ŠDA (RFVT/LRFVT)	Linijos prijunginio L-XXXXXX jungtuvo išjungimo nuo šynų ŠX-XXX diferencinės apsaugos (ŠDA) RFVT/LRFVT. Esant dubliuotiems apsaugų komplektams valdomo objekto pavadinimui taikomi 13 punkto reikalavimai.	L-Neris išjungimas nuo Š1-110 ŠDA (RFVT/LRFVT)
92.	L-XXXXXX JRĮ (RFVT/LRFVT)	Linijos prijunginio L-XXXXXX jungtuvo rezervavimo įrenginio (JRĮ) RFVT/LRFVT. Esant dubliuotiems apsaugų komplektams valdomo objekto pavadinimui taikomi 13 punkto reikalavimai.	L-Neris JRĮ (RFVT/LRFVT)
93.	L-XXXXXX AKĮ (RFVT/LRFVT)	Linijos prijunginio L-XXXXXX jungtuvo automatinio kartotinio įjungimo (AKĮ) RFVT/LRFVT. Esant dubliuotiems apsaugų komplektams valdomo objekto pavadinimui taikomi 13 punkto reikalavimai.	L-Neris AKĮ (RFVT/LRVFT)

Eil.nr.	TV bendrinis pavadinimas	TV pavadinimo aprašymas	TV standartizuotas pavadinimas
94.	L-XXXXXX NA (RFVT/LRFVT)	Linijos prijunginio L-XXXXXX jungtuvo nukrovimo automatikos (NA) RFVT/LRFVT. Esant dubliuotiems apsaugų komplektams signalo pavadinimui taikomi 13 punkto reikalavimai.	L-Neris NA (RFVT/LRFVT)
95.	L-XXXXXX JRĮ ir AKĮ paleidimas nuo ŠX-XXX SUM (RFVT/LRFVT)	Linijos prijunginio L-XXXXXX jungtuvo rezervavimo įrenginio (JRĮ) automatikos ir automatinio kartotinio įjungimo (AKĮ) automatikos paleidimo nuo šynų ŠX-XXX suminės apsaugos (SUM) poveikio RFVT/LRFVT. Esant dubliuotiems apsaugų komplektams valdomo objekto pavadinimui taikomi 13 punkto reikalavimai.	L-Neris JRĮ ir AKĮ paleidimas nuo Š1-110 SUM (RFVT/LRFVT)
96.	L-XXXXXX JRĮ ir AKĮ paleidimas nuo ŠX-XXX ŠDA (RFVT/LRFVT)	Linijos prijunginio L-XXXXXX jungtuvo rezervavimo įrenginio (JRĮ) automatikos ir automatinio kartotinio įjungimo (AKĮ) automatikos paleidimo nuo šynų ŠX-XXX diferencinės apsaugos (ŠDA) poveikio RFVT/LRFVT. Esant dubliuotiems apsaugų komplektams valdomo objekto pavadinimui taikomi 13 punkto reikalavimai.	L-Neris JRĮ ir AKĮ paleidimas nuo Š1-110 ŠDA (RFVT/LRFVT)
97.	L-XXXXXX XXXXXXXXXX (RFVT/LRFVT)	L-XXXXXX RAA funkcijos valdomos televaldymu XXXXXXXXXX RFVT/LRFVT. RFVT/LRFVT pavadinimas „XXXXXXXXXX“ parenkamas iš prieš tai pateiktų pavyzdžių. Jeigu tokio pavadinimo pavyzdžiuose nėra, tuomet šis pavadinimas atskirai suderinamas su SVC atsakingu darbuotoju. Esant dubliuotiems apsaugų komplektams valdomo objekto pavadinimui taikomi 13 punkto reikalavimai.	L-Neris XXXXXXXXX (RFVT/LRFVT)
98.	TSPĮ duomenų mainai su L-XXXXXX RAA terminalu XXX	Telesignalizacijos surinkimo-perdavimo įrenginio (TSPĮ) duomenų mainų su jungtuvo L-XXX RAA terminalu XXX valdymas (Aktyvuoti/Deaktyvuoti).	TSPĮ duomenų mainai su L-Neris RAA terminalu F01 (R1)
(99-104)	AT-XXX (TELEVALDYMAS)	AT-XXX televaldymo komandų pavyzdžiai pateikti šios lentelės (**4,5,91,92,28,29**) punktuose. Valdomo objekto pavadinime reikalinga pakeisti tik valdomo įrenginio operatyvinį pavadinimą.	AT-XXX (TELEVALDYMAS)
105.	AT-XXX išjungimas nuo AT-X (110) rez. RAA (RFVT/LRFVT)	Autotransformatoriaus prijunginio AT-XXX jungtuvo išjungimo nuo autotransformatoriaus AT-X 110 kV dalies (110) rezervinių apsaugų poveikio RFVT/LRVFT. Esant dubliuotiems apsaugų komplektams valdomo objekto pavadinimui taikomi 13 punkto reikalavimai.	AT-101 išjungimas nuo AT-1 (110) rez. RAA (RFVT/LRFVT)
106.	AT-XXX išjungimas nuo (330) Š-XXX ŠDA (RFVT/LRFVT)	Autotransformatoriaus prijunginio AT-XXX jungtuvo išjungimo nuo 330 kV dalies (330) šynų Š-XXX diferencinės apsaugos (ŠDA) poveikio RFVT/LRFVT. Esant dubliuotiems apsaugų komplektams valdomo objekto pavadinimui taikomi 13 punkto reikalavimai.	AT-101 išjungimas nuo Š-301 ŠDA (RFVT/LRFVT)
107.	AT-XXX išjungimas nuo (330) DJ JRĮ (RFVT/LRFVT)	Autotransformatoriaus prijunginio AT-XXX jungtuvo išjungimo nuo 330 kV dalies (330) dujinio jungtuvo, maitinančio autotransformatorių AT-X iš 330 kV pusės, rezervavimo įrenginio (JRĮ) automatikos poveikio. Esant dubliuotiems apsaugų komplektams valdomo objekto pavadinimui taikomi 13 punkto reikalavimai.	AT-101 išjungimas nuo (330) DJ JRĮ (RFVT/LRFVT)
108.	AT-X ir ŠX-XXX DJ išjungimas nuo AT-XXX JRĮ (RFVT/LRFVT)	Autotransformatoriaus AT-X ir šynų ŠX-XXX visų DJ išjungimas nuo autotransformatoriaus prijunginio AT-XXX jungtuvo rezervavimo įrenginio (JRĮ) automatikos poveikio RFVT/LRFVT. Esant dubliuotiems apsaugų komplektams valdomo objekto pavadinimui taikomi 13 punkto reikalavimai.	AT-1 ir Š1-110 DJ išjungimas nuo AT-101 JRĮ (RFVT/LRFVT)
109.	AT-XXX JRĮ (RFVT/LRFVT)	Autotransformatoriaus prijunginio AT-XXX jungtuvo rezervavimo įrenginio (JRĮ) RFVT/LRFVT. Esant dubliuotiems apsaugų komplektams valdomo objekto pavadinimui taikomi 13 punkto reikalavimai.	AT-101 JRĮ (RFVT/LRFVT)
110.	AT-XXX AKĮ (RFVT/LRFVT)	Autotransformatoriaus prijunginio AT-XXX jungtuvo automatinio kartotinio įjungimo (AKĮ) RFVT/LRFVT. Esant dubliuotiems apsaugų komplektams valdomo objekto pavadinimui taikomi 13 punkto reikalavimai.	AT-101 AKĮ (RFVT/LRFVT)

Eil.nr.	TV bendrinis pavadinimas	TV pavadinimo aprašymas	TV standartizuotas pavadinimas
111.	AT-XXX AKĮ draudimas nuo AT-X Dif. (RFVT/LRFVT)	Autotransformatoriaus prijunginio AT-XXX jungtuvo automatinio kartotinio įjungimo (AKĮ) draudimo nuo autotransformatoriaus AT-X diferencinės apsaugos (Dif.) RFVT/LRFVT. Esant dubliuotiems apsaugų komplektams valdomo objekto pavadinimui taikomi 13 punkto reikalavimai.	AT-101 AKĮ draudimas nuo AT-1 Dif. (RFVT/LRFVT)
112.	AT-XXX AKĮ draudimas nuo AT-X TA (RFVT/LRFVT)	Autotransformatoriaus prijunginio AT-XXX jungtuvo automatinio kartotinio įjungimo (AKĮ) draudimo nuo autotransformatoriaus AT-X technologinių apsaugų (TA) RFVT/LRFVT. Esant dubliuotiems apsaugų komplektams valdomo objekto pavadinimui taikomi 13 punkto reikalavimai.	AT-101 AKĮ draudimas nuo AT-1 TA (RFVT/LRFVT)
113.	AT-XXX AKĮ draudimas nuo (330) DJ JRĮ (RFVT/LRFVT)	Autotransformatoriaus prijunginio AT-XXX jungtuvo automatinio kartotinio įjungimo (AKĮ) draudimo nuo 330 kV dalies (330) dujinio jungtuvo, maitinančio autotransformatorių AT-X iš 330 kV pusės, rezervavimo įrenginio (JRĮ) automatikos poveikio RFVT/LRFVT. Esant dubliuotiems apsaugų komplektams valdomo objekto pavadinimui taikomi 13 punkto reikalavimai.	AT-101 AKĮ draudimas nuo (330) DJ JRĮ (RFVT/LRFVT)
(114-119)	T-XXX (TELEVALDYMAS)	T-XXX televaldymo komandų pavyzdžiai pateikti šios lentelės (**4,5,91-94**) punktuose. Valdomo objekto pavadinime reikalinga pakeisti tik valdomo įrenginio operatyvinį pavadinimą.	T-XXX (TELEVALDYMAS)
(120-123)	KB-XXX (TELEVALDYMAS)	KB-XXX televaldymo komandų pavyzdžiai pateikti šios lentelės (**4,5,91,92**) punktuose. Valdomo objekto pavadinime reikalinga pakeisti tik valdomo įrenginio operatyvinį pavadinimą.	KB-XXX (TELEVALDYMAS)
124.	KB-XXX išjungimas dėl (330 U≥XXX kV) (RFVT/LRFVT)	Kondensatorių baterijos prijunginio KB-XXX jungtuvo išjungimo dėl 330 kV dalies (330) įtampos padidėjimo RFVT/LRFVT. Skliausteliuose įrašomas įtampos dydis (kV). Esant dubliuotiems apsaugų komplektams valdomo objekto pavadinimui taikomi 13 punkto reikalavimai.	KB-101 išjungimas dėl (330 U≥362 kV) (RFVT/LRFVT)
125.	KB-XXX išjungimas dėl (110 U≥XXX kV) (RFVT/LRFVT)	Kondensatorių baterijos prijunginio KB-XXX jungtuvo išjungimas dėl 110 kV dalies (110) įtampos padidėjimo RFVT/LRFVT. Skliausteliuose įrašomas įtampos dydis (kV). Esant dubliuotiems apsaugų komplektams valdomo objekto pavadinimui taikomi 13 punkto reikalavimai.	KB-101 išjungimas dėl (110 U≥123 kV) (RFVT/LRFVT)
126.	KB-XXX įjungimas dėl (110 U≤XXX kV) (RFVT/LRFVT)	Kondensatorių baterijos prijunginio KB-XXX jungtuvo įjungimas dėl 110 kV dalies (110) įtampos pažemėjimo RFVT/LRFVT. Skliausteliuose įrašomas įtampos dydis (kV). Esant dubliuotiems apsaugų komplektams valdomo objekto pavadinimui taikomi 13 punkto reikalavimai.	KB-101 įjungimas dėl (110 U≤108 kV) (RFVT/LRFVT)
(127-128)	KB-XXX (TELEVALDYMAS)	KB-XXX televaldymo komandų pavyzdžiai pateikti šios lentelės (**93,94**) punktuose. Valdomo objekto pavadinime reikalinga pakeisti tik valdomo įrenginio operatyvinį pavadinimą.	KB-XXX (TELEVALDYMAS)
129.	KB automatika (RFVT/LRFVT)	Kondensatorių baterijos įrenginio (KB) automatika RFVT/LRFVT. Esant dubliuotiems apsaugų komplektams valdomo objekto pavadinimui taikomi 13 punkto reikalavimai.	KB automatika (RFVT/LRFVT)
130.	KB-XXX valdymas pagal (110) ĮT-XXX U (RFVT/LRFVT)	Kondensatorių baterijos prijunginio KB-XXX jungtuvo valdymo pagal 110 kV dalies (110) įtampos transformatoriaus ĮT-XXX įtampą U RFVT/LRFVT. Esant dubliuotiems apsaugų komplektams valdomo objekto pavadinimui taikomi 13 punkto reikalavimai.	KB-101 valdymas pagal ĮT-101 U (RFVT/LRFVT)
131.	KB-XXX valdymas pagal (330) ĮT-XXX U (RFVT/LRFVT)	Kondensatorių baterijos prijunginio KB-XXX jungtuvo valdymo pagal 330 kV dalies (330) įtampos transformatoriaus ĮT-XXX įtampą U RFVT/LRFVT. Esant dubliuotiems apsaugų komplektams valdomo objekto pavadinimui taikomi 13 punkto reikalavimai.	KB-101 valdymas pagal ĮT-301 U (RFVT/LRFVT)
(132-136)	TS-XXX (TELEVALDYMAS)	TS-XXX televaldymo komandų pavyzdžiai pateikti šios lentelės (**4,5,91,92**) punktuose. Valdomo objekto pavadinime reikalinga pakeisti tik valdomo įrenginio operatyvinį pavadinimą.	TS-XXX (TELEVALDYMAS)

Eil.nr.	TV bendrinis pavadinimas	TV pavadinimo aprašymas	TV standartizuotas pavadinimas
137.	TS-XXX išjungimas nuo AT-X (330) I2 (RFVT/LRFVT)	Tarpsekcijinio prijunginio TS-XXX jungtuvo išjungimo nuo autotransformatoriaus AT-X 330 kV dalies (330) atvirkštinės sekos srovės (I2) poveikio RFVT/LRFVT. Esant dubliuotiems apsaugų komplektams valdomo objekto pavadinimui taikomi 13 punkto reikalavimai.	TS-100 išjungimas nuo AT-1 (330) I2 (RFVT/LRFVT)
(138-139)	TS-XXX (TELEVALDYMAS)	TS-XXX televaldymo komandų pavyzdžiai pateikti šios lentelės (**93,94**) punktuose. Valdomo objekto pavadinime reikalinga pakeisti tik valdomo įrenginio operatyvinį pavadinimą.	TS-XXX (TELEVALDYMAS)
(140-143)	ŠX-XXX RAA NUOSTATŲ (TELEVALDYMAS)	ŠX-XXX televaldymo komandų pavyzdžiai pateikti šios lentelės (**4,5**) punktuose. Valdomo objekto pavadinime reikalinga pakeisti tik valdomo įrenginio operatyvinį pavadinimą.	ŠX-XXX RAA NUOSTATŲ (TELEVALDYMAS)
144.	ŠX-XXX DJ išjungimas nuo ŠX-XXX DJ JRĮ (RFVT/LRFVT)	Šynų ŠX-XXX visų jungtuvų (prijungtų tiesiogiai prie ŠX-XXX) išjungimas nuo šių šynų ŠX-XXX vieno iš dujinių jungtuvų (DJ) rezervavimo įrenginio (JRĮ) automatikos poveikio RFVT/LRFVT. Esant dubliuotiems apsaugų komplektams valdomo objekto pavadinimui taikomi 13 punkto reikalavimai.	Š1-110 DJ išjungimas nuo Š1-110 DJ JRĮ (RFVT/LRFVT)
145.	ŠX-XXX DJ išjungimas nuo ŠX-XXX ŠDA (RFVT/LRFVT)	Šynų ŠX-XXX visų jungtuvų (prijungtų tiesiogiai prie ŠX-XXX) išjungimas nuo šių šynų ŠX-XXX diferencinės apsaugos (ŠDA) poveikio RFVT/LRFVT. Esant dubliuotiems apsaugų komplektams valdomo objekto pavadinimui taikomi 13 punkto reikalavimai.	Š1-110 DJ išjungimas nuo Š1-110 ŠDA (RFVT/LRFVT)
146.	ŠX-XXX DJ išjungimas nuo ŠX-XXX SUM (RFVT/LRFVT)	Šynų ŠX-XXX visų jungtuvų (prijungtų tiesiogiai prie ŠX-XXX) išjungimas nuo šių šynų ŠX-XXX suminės apsaugos (SUM) poveikio RFVT/LRFVT. Esant dubliuotiems apsaugų komplektams valdomo objekto pavadinimui taikomi 13 punkto reikalavimai.	Š1-110 DJ išjungimas nuo Š1-110 SUM (RFVT/LRFVT)
(147-152)	T-XXX (TELEVALDYMAS)	T-XXX televaldymo komandų pavyzdžiai pateikti šios lentelės (**4,5,91-94**) punktuose. Valdomo objekto pavadinime reikalinga pakeisti tik valdomo įrenginio operatyvinį pavadinimą.	T-XXX (TELEVALDYMAS)
330_TP_E_SK (10 kV) valdomų jungtuvų, skyriklių, įžemiklių pavadinimai			
153.	L-XXX	Jungtuvo L-XXX operatyvinis pavadinimas.	L-MS3
154.	L-XX-X	Skyriklio L-XXX-X operatyvinis pavadinimas.	L-MS3-0
155.	L-XX-Xx	Įžemiklio L-XXX-Xx operatyvinis pavadinimas.	L-MS3-ž
330_TP_E_SK (10 kV) Valdymo/Darbo/RAA/TA komandų pavadinimai			
(156-157)	AT-XX (TELEVALDYMAS)	AT-XX televaldymo komandų pavyzdžiai pateikti šios lentelės (**4,5**) punktuose. Valdomo objekto pavadinime reikalinga pakeisti tik valdomo įrenginio operatyvinį pavadinimą.	AT-XX (TELEVALDYMAS)
158.	AT-XX išjungimas nuo AT-X apsaugų (RFVT/LRFVT)	Autotransformatoriaus prijunginio AT-XX jungtuvo išjungimas nuo autotransformatoriaus AT-X apsaugų poveikio RFVT/LRFVT. Esant dubliuotiems apsaugų komplektams valdomo objekto pavadinimui taikomi 13 punkto reikalavimai.	AT-11 išjungimas nuo AT-1 RAA (RFVT/LRFVT)
159.	Š-XXX (330) DJ ir AT-XXX (110) įvadinių DJ išjungimas nuo AT-XX JRĮ (RFVT/LRFVT)	Šynų Š-XXX dujinių jungtuvų (DJ prijungtų tiesiogiai prie šynų Š-XXX, nuo kurių maitinamas transformatoriaus 330 kV įvadas) ir autotransformatoriaus 110 kV dalies įvadinio jungtuvo AT-XXX išjungimas nuo autotransformatoriaus 10 kV dalies įvadinio jungtuvo AT-XX rezervavimo įrenginio (JRĮ) automatikos RFVT/LRFVT. Esant dubliuotiems apsaugų komplektams valdomo objekto pavadinimui taikomi 13 punkto reikalavimai.	Š-301 DJ ir AT-101 išjungimas nuo AT-11 JRĮ (RFVT/LRFVT)
160.	AT-XX JRĮ (RFVT/LRFVT)	Autotransformatoriaus prijunginio AT-XX jungtuvo rezervavimo įrenginio (JRĮ) poveikio RFVT/LRFVT. Esant dubliuotiems apsaugų komplektams valdomo objekto pavadinimui taikomi 13 punkto reikalavimai.	AT-11 JRĮ (RFVT/LRFVT)
161.	AT-XX AKĮ (RFVT/LRFVT)	Autotransformatoriaus prijunginio AT-XX jungtuvo automatinio kartotinio įjungimo (AKĮ) poveikio RFVT/LRFVT. Esant dubliuotiems apsaugų komplektams valdomo objekto pavadinimui taikomi 13 punkto reikalavimai.	AT-11 AKĮ (RFVT/LRFVT)

Eil.nr.	TV bendrinis pavadinimas	TV pavadinimo aprašymas	TV standartizuotas pavadinimas
162.	TSPĮ duomenų mainai su AT-XX RAA terminalu XXX	Telesignalizacijos surinkimo-perdavimo įrenginio (TSPĮ) duomenų mainų su jungtuvo AT-XX RAA terminalu XXX valdymas (Aktyvuoti/Deaktyvuoti).	TSPĮ duomenų mainai su AT-11 RAA terminalu F01 (R1)
(163-164)	ŠRE-X (TELEVALDYMAS)	ŠRE-X televaldymo komandų pavyzdžiai pateikti šios lentelės (**4,5**) punktuose. Valdomo objekto pavadinime reikalinga pakeisti tik valdomo įrenginio operatyvinį pavadinimą.	ŠRE-X (TELEVALDYMAS)
165.	ŠRE-X valdymas pagal (330) ĮT-XXX U (RFVT/LRFVT)	Šuntinio reaktoriaus prijunginio ŠRE-X valdymo pagal 330 kV dalies (330) įtampos transformatoriaus ĮT-XXX įtampą U RFVT/LRFVT. Esant dubliuotiems apsaugų komplektams valdomo objekto pavadinimui taikomi 13 punkto reikalavimai.	ŠRE-1 valdymas pagal ĮT-301 U (RFVT/LRFVT)
166.	ŠRE-X valdymas pagal (110) ĮT-XXX U (RFVT/LRFVT)	Šuntinio reaktoriaus prijunginio ŠRE-X valdymo pagal 110 kV dalies (110) įtampos transformatoriaus ĮT-XXX įtampą U RFVT/LRFVT. Esant dubliuotiems apsaugų komplektams valdomo objekto pavadinimui taikomi 13 punkto reikalavimai.	ŠRE-1 valdymas pagal ĮT-101 U (RFVT/LRFVT)
167.	ŠRE-X automatika (RFVT/LRFVT)	Šuntinio reaktoriaus prijunginio ŠRE-X automatikos RFVT/LRFVT. Esant dubliuotiems apsaugų komplektams valdomo objekto pavadinimui taikomi 13 punkto reikalavimai.	ŠRE-X automatika (RFVT/LRFVT)
168.	ŠRE-X automatika blokuota dėl (XXXXXX) RAA	Šuntinio reaktoriaus prijunginio ŠRE-X automatika blokuota dėl (XXXXXX) RAA poveikio. Šiam TI objektui priskiriama deblokavimo komanda, kuomet užblokuojama ŠRE-X automatika dėl apsaugų poveikio. Esant dubliuotiems apsaugų komplektams valdomo objekto pavadinimui taikomi 13 punkto reikalavimai.	ŠRE-1 automatika blokuota dėl ŠRE-11 lanko apsaugos
(169-171)	ŠRE-XX (TELEVALDYMAS)	ŠRE-XX televaldymo komandų pavyzdžiai pateikti šios lentelės (**4,5,161**) punktuose. Valdomo objekto pavadinime reikalinga pakeisti tik valdomo įrenginio operatyvinį pavadinimą.	ŠRE-XX (TELEVALDYMAS)
(172-174)	SRT-XX (TELEVALDYMAS)	SRT-XX televaldymo komandų pavyzdžiai pateikti šios lentelės (**4,5,161**) punktuose. Valdomo objekto pavadinime reikalinga pakeisti tik valdomo įrenginio operatyvinį pavadinimą.	SRT-XX (TELEVALDYMAS)
(175-176)	RT-X (TELEVALDYMAS)	RT-X televaldymo komandų pavyzdžiai pateikti šios lentelės (**4,5**) punktuose. Valdomo objekto pavadinime reikalinga pakeisti tik valdomo įrenginio operatyvinį pavadinimą.	RT-X (TELEVALDYMAS)
177.	RT-X ĮR valdymas pagal ĮT-XX U (RFVT/LRFVT)	Reguliuojančio transformatoriaus įtampos reguliatoriaus (ĮR) atšakų perjungiklio valdymo pagal įtampos transformatoriaus ĮT-XX įtampą U RFVT/LRFVT. Esant dubliuotiems apsaugų komplektams valdomo objekto pavadinimui taikomi 13 punkto reikalavimai.	RT-1 ĮR valdymas pagal ĮT-11 U (RFVT/LRFVT)
178.	RT-X Dj (RFVT/LRFVT)	Reguliuojančio transformatoriaus RT-X dujinės apsaugos (Dj) RFVT/LRFVT. Esant dubliuotiems apsaugų komplektams valdomo objekto pavadinimui taikomi 13 punkto reikalavimai.	RT-1 Dj (RFVT/LRFVT)
179.	RT-X ĮR atšakų perjungiklio Dj (RFVT/LRFVT)	Reguliuojančio transformatoriaus RT-X įtampos reguliatoriaus (ĮR) atšakų perjungiklio dujinės apsaugos (Dj) RFVT/LRFVT. Esant dubliuotiems apsaugų komplektams valdomo objekto pavadinimui taikomi 13 punkto reikalavimai	RT-1 ĮR atšakų perjungiklio Dj (RFVT/LRFVT)
180.	RT-X ĮR U reguliavimo režimas	Reguliuojančios transformatoriaus RT-X įtampos reguliatoriaus (ĮR) įtampos reguliavimo režimas. Esant dubliuotiems apsaugų komplektams valdomo objekto pavadinimui taikomi 13 punkto reikalavimai.	RT-1 ĮR U reguliavimo režimas
(181-182)	RT-XX (TELEVALDYMAS)	RT-XX televaldymo komandų pavyzdžiai pateikti šios lentelės (**4,5**) punktuose. Valdomo objekto pavadinime reikalinga pakeisti tik valdomo įrenginio operatyvinį pavadinimą.	RT-XX (TELEVALDYMAS)
183.	AT-XX išjungimas nuo RT-XX JRĮ (RFVT/LRFVT)	Autotransformatoriaus 10 kV įvadinio jungtuvo AT-XX išjungimas nuo reguliuojančio transformatoriaus jungtuvo RT-XX rezervavimo įrenginio (JRĮ) automatikos poveikio RFVT/LRFVT. Esant dubliuotiems apsaugų komplektams valdomo objekto pavadinimui taikomi 13 punkto reikalavimai.	AT-11 išjungimas nuo RT-11 JRĮ (RFVT/LRFVT)

Eil.nr.	TV bendrinis pavadinimas	TV pavadinimo aprašymas	TV standartizuotas pavadinimas
184.	TS-XX išjungimas nuo RT-XX JRĮ (RFVT/LRVFT)	Tarpsekcijinio jungtuvo TS-XX išjungimas nuo reguliuojančio transformatoriaus jungtuvo RT-XX rezervavimo įrenginio (JRĮ) automatikos poveikio RFVT/LRFVT. Esant dubliuotiems apsaugų komplektams valdomo objekto pavadinimui taikomi 13 punkto reikalavimai.	TS-10 išjungimas nuo RT-11 JRĮ (RFVT/LRFVT)
185.	RT-XX išjungimas nuo RT-X Dif. (RFVT/LRFVT)	Reguliuojančio transformatoriaus jungtuvo RT-XX išjungimas nuo reguliuojančio transformatoriaus RT-X diferencinės apsaugos (Dif.) poveikio RFVT/LRFVT. Esant dubliuotiems apsaugų komplektams valdomo objekto pavadinimui taikomi 13 punkto reikalavimai.	RT-11 išjungimas nuo RT-1 Dif. (RFVT/LRFVT)
186.	RT-XX išjungimas nuo RT-X Dj (RFVT/LRFVT)	Reguliuojančio transformatoriaus jungtuvo RT-XX išjungimas nuo reguliuojančio transformatoriaus RT-X dujinės apsaugos (Dj) poveikio RFVT/LRFVT. Esant dubliuotiems apsaugų komplektams valdomo objekto pavadinimui taikomi 13 punkto reikalavimai.	RT-11 išjungimas nuo RT-1 Dj (RFVT/LRFVT)
(187-189)	TS-XX (TELEVALDYMAS)	TS-XX televaldymo komandų pavyzdžiai pateikti šios lentelės (**4,5,161**) punktuose. Valdomo objekto pavadinime reikalinga pakeisti tik valdomo įrenginio operatyvinį pavadinimą.	TS-XX (TELEVALDYMAS)
190.	TS-XX ARĮ (RFVT/LRFVT)	Tarpsekcijinio prijunginio jungtuvo TS-XX automatinio rezervo įjungimo (ARĮ) automatikos RFVT/LRFVT. Esant dubliuotiems apsaugų komplektams valdomo objekto pavadinimui taikomi 13 punkto reikalavimai.	TS-10 ARĮ (RFVT/LRFVT)
(191-194)	L-XXX (TELEVALDYMAS)	L-XXX televaldymo komandų pavyzdžiai pateikti šios lentelės (**4,5,191,161**) punktuose. Valdomo objekto pavadinime reikalinga pakeisti tik valdomo įrenginio operatyvinį pavadinimą.	L-XXX (TELEVALDYMAS)
330_TP_E_SK (KSS_NSS) Valdymo/RAA komandų pavadinimai			
195.	VP-330 KSSRS-0.4 X įvado aj	330 kV valdymo pulto (VP-330) kintamos srovės savų reikmių skydo (KSSRS-0,4) X įvado automatinis jungiklis (aj). Signalo pavadinimo pabaigoje skliausteliuose įrašoma informacija (XXX), kur XXX reiškia aj scheminį numerį.	VP-330 KSSRS-0.4 I įvado aj (SF041)
196.	VP-330 KSSRS-0.4 sekcijinis aj	330 kV valdymo pulto (VP-330) kintamos srovės savų reikmių skydo (KSSRS-0,4) sekcijinis automatinis jungiklis (aj). Signalo pavadinimo pabaigoje skliausteliuose įrašoma informacija (XXX), kur XXX reiškia aj scheminį numerį.	VP-330 KSSRS-0.4 sekcijinis aj (SF043)
197.	VP-330 KSSRS-0.4 VP-110 KSSRS-0,4 X įvado aj	330 kV valdymo pulto (VP-330) kintamos srovės savų reikmių skydo (KSSRS-0,4) sekcijinio automatinio jungiklio (aj), nuo kurio maitinamas 110 kV valdymo pulto (VP-110) kintamos srovės savų reikmių skydo (KSSRS-0,4) X įvado aj būsena. Signalo pavadinimo pabaigoje skliausteliuose įrašoma informacija (XXX), kur XXX reiškia aj scheminį numerį.	VP-330 KSSRS-0.4 VP-110 KSSRS-0,4 I įvado aj (SF041)
198.	VP-330 KSSRS-0.4 ARĮ (RFVT/LRFVT)	330 kV valdymo pulto (VP-330) kintamos srovės savų reikmių skydo (KSSRS-0,4) automatinio rezervo įjungimo (ARĮ) funkcijos valdomos televaldymu (RFVT/LRFVT).	VP-330 KSSRS-0.4 ARĮ (RFVT/LRFVT)
199.	VP-110 KSSRS-0.4 ARĮ (RFVT/LRFVT)	110 kV valdymo pulto (VP-110) kintamos srovės savų reikmių skydo (KSSRS-0,4) automatinio rezervo įjungimo (ARĮ) funkcijos valdomos televaldymu (RFVT/LRFVT).	VP-110 KSSRS-0.4 ARĮ (RFVT/LRFVT)
200.	Dyzelgeneratorius	Dyzelgeneratoriaus XX valdymo (Įjungti/Išjungti) komanda.	DG-1
110_TP_E_SK (110 kV) valdomų jungtuvų, skyriklių, įžemiklių pavadinimai			
201.	L-XXXXXX	Jungtuvo LX-XXX operatyvinis pavadinimas.	L-Neris
202.	L-XX-X	Skyriklio L-XX-X operatyvinis pavadinimas.	L-Nr-0
203.	L-XX-Xx	Įžemiklio L-XX-Xx operatyvinis pavadinimas.	L-Nr-ž
110_TP_E_SK (110 kV) Valdymo/Darbo/RAA/TA komandų pavadinimai			
(204-212)	L-XXXXXX (TELEVALDYMAS)	L-XXXXXX televaldymo komandų pavyzdžiai pateikti šios lentelės (**4-11,91**) punktuose. Valdomo objekto pavadinime reikalinga pakeisti tik valdomo įrenginio operatyvinį pavadinimą.	L-XXXXXX (TELEVALDYMAS)

Eil.nr.	TV bendrinis pavadinimas	TV pavadinimo aprašymas	TV standartizuotas pavadinimas
213.	L-XXXXXX išjungimas nuo ŠX-XXX ŠDA ir JRĮ (RFVT/LRFVT)	Linijos prijunginio L-XXXXXX jungtuvo išjungimo nuo šynų ŠX-XXX diferencinės apsaugos (ŠDA) ir jungtuvo rezervavimo įrenginio (JRĮ) poveikio RFVT/LRFVT. Esant dubliuotiems apsaugų komplektams valdomo objekto pavadinimui taikomi 13 punkto reikalavimai.	L-Neris išjungimas nuo Š1-110 ŠDA ir JRĮ (RFVT/LRFVT)
(214-216)	L-XXXXXX (TELEVALDYMAS)	L-XXXXXX televaldymo komandų pavyzdžiai pateikti šios lentelės (**93-95**) punktuose. Valdomo objekto pavadinime reikalinga pakeisti tik valdomo įrenginio operatyvinį pavadinimą.	L-XXXXXX (TELEVALDYMAS)
217.	L-XXXXXX AKĮ paleidimas nuo ŠX-XXX ŠDA (RFVT/LRFVT)	Linijos prijunginio L-XXXXXX jungtuvo automatinio kartotinio įjungimo (AKĮ) automatikos paleidimo nuo šynų ŠX-XXX diferencinės apsaugos (ŠDA) poveikio RFVT/LRFVT. Esant dubliuotiems apsaugų komplektams valdomo objekto pavadinimui taikomi 13 punkto reikalavimai.	L-Neris AKĮ paleidimas nuo Š1-110 ŠDA (RFVT/LRFVT)
218.	L-XXXXXX JRĮ paleidimas nuo apsaugų poveikio (RFVT/LRFVT)	Linijos prijunginio L-XXXXXX jungtuvo rezervavimo įrenginio (JRĮ) automatikos paleidimo nuo šynų apsaugų poveikio RFVT/LRFVT. Esant dubliuotiems apsaugų komplektams valdomo objekto pavadinimui taikomi 13 punkto reikalavimai.	L-Neris JRĮ paleidimas nuo apsaugų poveikio (RFVT/LRFVT)
219.	TSPĮ duomenų mainai su L-XXXXXX RAA terminalu XXX	Telesignalizacijos surinkimo-perdavimo įrenginio (TSPĮ) duomenų mainų su jungtuvo L-XXX RAA terminalu XXX valdymas (Aktyvuoti/Deaktyvuoti).	TSPĮ duomenų mainai su L-Neris RAA terminalu F01 (R1)
(220-227)	T-XXX (TELEVALDYMAS)	T-XXX televaldymo komandų pavyzdžiai pateikti šios lentelės (**4,5,91,215,220,93,94,221,219**) punktuose. Valdomo objekto pavadinime reikalinga pakeisti tik valdomo įrenginio operatyvinį pavadinimą.	T-XXX (TELEVALDYMAS)
(228-231)	ŠX-XXX RAA NUOSTATŲ (TELEVALDYMAS)	ŠX-XXX RAA nuostatų televaldymo komandų pavyzdžiai pateikti šios lentelės (**4,5**) punktuose. Valdomo objekto pavadinime reikalinga pakeisti tik valdomo įrenginio operatyvinį pavadinimą ir atitinkamaivietoje „RAA“ įrašyti ŠX-XXX apsaugos tipą ŠDA arba SUM.	ŠX-XXX RAA NUOSTATŲ (TELEVALDYMAS)
232.	ŠX-XXX ŠDA (RFVT/LRFVT)	Šynų ŠX-XXX diferencinės apsaugos (ŠDA) RFVT/LRFVT. Esant dubliuotiems apsaugų terminalams ir poveikiams, valdomo objekto pavadinimui taikomi 13 punkto reikalavimai.	Š1-110 ŠDA (RFVT/LRFVT)
233.	ŠX-XXX DJ išjungimas nuo JRĮ (RFVT/LRFVT)	Šynų ŠX-XXX dujinių jungtuvų (DJ) išjungimas nuo vieno iš ŠX-XXX dujinių jungtuvų rezervavimo įrenginio (JRĮ) automatikos poveikio RFVT/LRFVT. Esant dubliuotiems apsaugų terminalams ir poveikiams, valdomo objekto pavadinimui taikomi 13 punkto reikalavimai.	Š1-110 DJ išjungimas nuo JRĮ (RFVT/LRFVT)
234.	ŠX-XXX DJ išjungimas nuo ŠX-XXX ŠDA (RFVT/LRFVT)	Šynų ŠX-XXX dujinių jungtuvų (DJ) išjungimas nuo šynų ŠX-XXX diferencinės apsaugos (ŠDA) poveikio RFVT/LRFVT. Esant dubliuotiems apsaugų terminalams ir poveikiams, valdomo objekto pavadinimui taikomi 13 punkto reikalavimai.	Š1-110 DJ išjungimas nuo Š1-110 ŠDA (RFVT/LRFVT)
235.	ŠX-XXX DJ išjungimas nuo ŠX-XXX SUM (RFVT/LRFVT)	Šynų ŠX-XXX dujinių jungtuvų (DJ) išjungimas nuo šynų ŠX-XXX suminės apsaugos (SUM) poveikio RFVT/LRFVT. Esant dubliuotiems apsaugų terminalams ir poveikiams, valdomo objekto pavadinimui taikomi 13 punkto reikalavimai.	Š1-110 DJ išjungimas nuo Š1-110 SUM (RFVT/LRFVT)
236.	ŠX-XXX JRĮ ir AKĮ paleidimas nuo ŠX-XXX ŠDA (RFVT/LRFVT)	Šynų ŠX-XXX jungtuvų rezervavimo įrenginio (JRĮ) ir automatinio kartotinio įjungimo (AKĮ) automatikos paleidimas nuo šynų ŠX-XXX diferencinės apsaugos (ŠDA) poveikio RFVT/LRFVT. Esant dubliuotiems apsaugų terminalams ir poveikiams, valdomo objekto pavadinimui taikomi 13 punkto reikalavimai.	Š1-110 JRĮ ir AKĮ paleidimas nuo Š1-110 ŠDA (RFVT/LRFVT)
(237-244)	TS-XXX (TELEVALDYMAS)	TS-XXX televaldymo komandų pavyzdžiai pateikti šios lentelės (**4,5,91,215,220,93,94,221,219**) punktuose. Valdomo objekto pavadinime reikalinga pakeisti tik valdomo įrenginio operatyvinį pavadinimą.	TS-XXX (TELEVALDYMAS)
(245-249)	T-XXX (TELEVALDYMAS)	T-XXX televaldymo komandų pavyzdžiai pateikti šios lentelės (**4,5,91,215,220**) punktuose. Valdomo objekto pavadinime reikalinga pakeisti tik valdomo įrenginio operatyvinį pavadinimą.	T-XXX (TELEVALDYMAS)

Eil.nr.	TV bendrinis pavadinimas	TV pavadinimo aprašymas	TV standartizuotas pavadinimas
250.	T-XXX ARĮ (RFVT/LRFVT)	Galios transformatoriaus prijunginio T-XXX jungtuvo automatinio rezervo įjungimo (ARĮ) automatikos poveikio RFVT/LRFVT. Esant dubliuotiems apsaugų terminalams ir poveikiams, valdomo objekto pavadinimui taikomi 13 punkto reikalavimai.	T-101 ARĮ (RFVT/LRFVT)
(251-253)	T-XXX (TELEVALDYMAS)	T-XXX televaldymo komandų pavyzdžiai pateikti šios lentelės (**93,94,221,219,71**) punktuose. Valdomo objekto pavadinime reikalinga pakeisti tik valdomo įrenginio operatyvinį pavadinimą.	T-XXX (TELEVALDYMAS)
110_TP_E_SK (KSS_NSS_BP) Valdymo/RAA komandų pavadinimai			
254.	KSSRS-0.4 X įvado aj	Kintamos srovės savų reikmių skydo (KSSRS-0,4) X įvado automatinis jungiklis (aj). Signalo pavadinimo pabaigoje skliausteliuose įrašoma informacija (XXX), kur XXX reiškia aj scheminį numerį.	KSSRS-0.4 I įvado aj (SF041)
255.	KSSRS-0.4 sekcijinis aj	Kintamos srovės savų reikmių skydo (KSSRS-0,4) sekcijinio automatinis jungiklis (aj). Signalo pavadinimo pabaigoje skliausteliuose įrašoma informacija (XXX), kur XXX reiškia aj scheminį numerį.	KSSRS-0.4 sekcijinis aj (SF043)
256.	KSSRS-0.4 ARĮ (RFVT/LRFVT)	Kintamos srovės savų reikmių skydo (KSSRS-0,4) automatinio rezervo įjungimo (ARĮ) funkcijos RFVT/LRFVT.	KSSRS-0.4 ARĮ (RFVT/LRFVT)
AT ĮR analoginių komandų pavadinimai			
257.	AT-X ĮR (Ž/V) nejautrumo zonos (110) nustatymas	AT-X autotransformatoriaus nejautrumo zonos (110) nustatymas, „SetPoint“ (analoginio) tipo komanda, kur nejautrumo zonos (110) nustatymui įvedamas konkretus įtampos dydis kV. Pavadinime, skliaustuose įrašoma „Ž“ - Žiema arba „V“ - Vasara, nes vienam AT reikalingos dvi tokios komandos, viena žiemos režimui, viena vasaros režimui.	AT-1 ĮR (Ž) nejautrumo zonos (110) nustatymas
258.	AT-X ĮR (Ž/V) nejautrumo zonos (330) nustatymas	AT-X autotransformatoriaus nejautrumo zonos (330) nustatymas, „SetPoint“ (analoginio) tipo komanda, kur nejautrumo zonos (330) nustatymui įvedamas konkretus įtampos dydis kV. Pavadinime, skliaustuose įrašoma „Ž“ - Žiema arba „V“ - Vasara, nes vienam AT reikalingos dvi tokios komandos, viena žiemos režimui, viena vasaros režimui.	AT-1 ĮR (Ž) nejautrumo zonos (330) nustatymas
259.	AT-X ĮR (Ž/V) palaikomos U (110) nustatymas	AT-X autotransformatoriaus palaikomos U (110) nustatymas, „SetPoint“ (analoginio) tipo komanda, kur palaikomos U (110) nustatymui įvedamas konkretus įtampos dydis kV. Pavadinime, skliaustuose įrašoma „Ž“ - Žiema arba „V“ - Vasara, nes vienam AT reikalingos dvi tokios komandos, viena žiemos režimui, viena vasaros režimui.	AT-1 ĮR (Ž) palaikomos U (110) nustatymas
260.	AT-X ĮR (Ž/V) palaikomos U (110) min nustatymas	AT-X autotransformatoriaus palaikomos U (110) min nustatymas, „SetPoint“ (analoginio) tipo komanda, kur palaikomos U (110) min nustatymui įvedamas konkretus įtampos dydis kV. Pavadinime, skliaustuose įrašoma „Ž“ - Žiema arba „V“ - Vasara, nes vienam AT reikalingos dvi tokios komandos, viena žiemos režimui, viena vasaros režimui.	AT-1 ĮR (Ž) palaikomos U (110) min nustatymas
261.	AT-X ĮR (Ž/V) palaikomos U (110) max nustatymas	AT-X autotransformatoriaus palaikomos U (110) max nustatymas, „SetPoint“ (analoginio) tipo komanda, kur palaikomos U (110) max nustatymui įvedamas konkretus įtampos dydis kV. Pavadinime, skliaustuose įrašoma „Ž“ - Žiema arba „V“ - Vasara, nes vienam AT reikalingos dvi tokios komandos, viena žiemos režimui, viena vasaros režimui.	AT-1 ĮR (Ž) palaikomos U (110) max nustatymas
262.	AT-X ĮR (Ž/V) Isum min (110) nustatymas	AT-X autotransformatoriaus Isum min (110) nustatymas, „SetPoint“ (analoginio) tipo komanda, kur Isum min (110) nustatymui įvedamas konkretus įtampos dydis A. Pavadinime, skliaustuose įrašoma „Ž“ - Žiema arba „V“ - Vasara, nes vienam AT reikalingos dvi tokios komandos, viena žiemos režimui, viena vasaros režimui.	AT-1 ĮR (Ž) Isum min (110) nustatymas

Eil.nr.	TV bendrinis pavadinimas	TV pavadinimo aprašymas	TV standartizuotas pavadinimas
263.	AT-X ĮR (Ž/V) Isum max (110) nustatymas	AT-X autotransformatoriaus Isum max (110) nustatymas, „SetPoint“ (analoginio) tipo komanda, kur Isum max (110) nustatymui įvedamas konkretus įtampos dydis A. Pavadinime, skliaustuose įrašoma „Ž“ - Žiema arba „V“ - Vasara, nes vienam AT reikalingos dvi tokios komandos, viena žiemos režimui, viena vasaros režimui.	AT-1 ĮR (Ž) Isum max (110) nustatymas
264.	AT-X ĮR (Ž/V) Q (110) viršutinės ribos nustatymas	AT-X autotransformatoriaus Q (110) viršutinės ribos nustatymas, „SetPoint“ (analoginio) tipo komanda, kur Q (110) viršutinės ribos nustatymui įvedamas konkretus įtampos dydis MVar. Pavadinime, skliaustuose įrašoma „Ž“ - Žiema arba „V“ - Vasara, nes vienam AT reikalingos dvi tokios komandos, viena žiemos režimui, viena vasaros režimui.	AT-1 ĮR (Ž) Q (110) viršutinės ribos nustatymas
265.	AT-X ĮR (Ž/V) U (330) apatinės ribos nustatymas	AT-X autotransformatoriaus U (330) apatinės ribos nustatymas, „SetPoint“ (analoginio) tipo komanda, kur U (330) apatinės ribos nustatymui įvedamas konkretus įtampos dydis kV. Pavadinime, skliaustuose įrašoma „Ž“ - Žiema arba „V“ - Vasara, nes vienam AT reikalingos dvi tokios komandos, viena žiemos režimui, viena vasaros režimui.	AT-1 ĮR (Ž) U (330) apatinės ribos nustatymas
266.	AT-X ĮR (Ž/V) U (330) viršutinės ribos nustatymas	AT-X autotransformatoriaus U (330) viršutinės ribos nustatymas, „SetPoint“ (analoginio) tipo komanda, kur U (330) viršutinės ribos nustatymui įvedamas konkretus įtampos dydis kV. Pavadinime, skliaustuose įrašoma „Ž“ - Žiema arba „V“ - Vasara, nes vienam AT reikalingos dvi tokios komandos, viena žiemos režimui, viena vasaros režimui.	AT-1 ĮR (Ž) U (330) viršutinės ribos nustatymas
267.	AT-X ĮR (Ž/V) uždelsimo laiko pirminiam impulsui nustatymas	AT-X autotransformatoriaus uždelsimo laiko pirminiam impulsui nustatymas, „SetPoint“ (analoginio) tipo komanda, kur uždelsimo laiko pirminiam impulsui nustatymui įvedamas konkretus įtampos dydis s. Pavadinime, skliaustuose įrašoma „Ž“ - Žiema arba „V“ - Vasara, nes vienam AT reikalingos dvi tokios komandos, viena žiemos režimui, viena vasaros režimui.	AT-1 ĮR (Ž) uždelsimo laiko pirminiam impulsui nustatymas
268.	AT-X ĮR (Ž/V) uždelsimo laiko pakartotiniam impulsui nustatymas	AT-X autotransformatoriaus uždelsimo laiko pakartotiniam impulsui nustatymas, „SetPoint“ (analoginio) tipo komanda, kur uždelsimo laiko pakartotiniam impulsui nustatymui įvedamas konkretus įtampos dydis s. Pavadinime, skliaustuose įrašoma „Ž“ - Žiema arba „V“ - Vasara, nes vienam AT reikalingos dvi tokios komandos, viena žiemos režimui, viena vasaros režimui.	AT-1 ĮR (Ž) uždelsimo laiko pakartotiniam impulsui nustatymas
269.	AT-X ĮR (Ž/V) U (110) nustatymas (blokavimas pažemėjus U)	AT-X autotransformatoriaus U (110) (blokavimas pažemėjus U) nustatymas, „SetPoint“ (analoginio) tipo komanda, kur U (110) (blokavimas pažemėjus U) nustatymui įvedamas konkretus įtampos dydis kV. Pavadinime, skliaustuose įrašoma „Ž“ - Žiema arba „V“ - Vasara, nes vienam AT reikalingos dvi tokios komandos, viena žiemos režimui, viena vasaros režimui.	AT-1 ĮR (Ž) U (110) nustatymas (blokavimas pažemėjus U)
270.	AT-X ĮR (Ž/V) U (110) nustatymas (blokavimas paaukštėjus U)	AT-X autotransformatoriaus U (110) (blokavimas paaukštėjus U) nustatymas, „SetPoint“ (analoginio) tipo komanda, kur U (110) (blokavimas paaukštėjus U) nustatymui įvedamas konkretus įtampos dydis kV. Pavadinime, skliaustuose įrašoma „Ž“ - Žiema arba „V“ - Vasara, nes vienam AT reikalingos dvi tokios komandos, viena žiemos režimui, viena vasaros režimui.	AT-1 ĮR (Ž) U (110) nustatymas (blokavimas paaukštėjus U)
271.	AT-X ĮR (Ž/V) I (110) nustatymas (blokavimas padidėjus I)	AT-X autotransformatoriaus I (110) (blokavimas padidėjus I) nustatymas, „SetPoint“ (analoginio) tipo komanda, kur I (110) (blokavimas padidėjus I) nustatymui įvedamas konkretus įtampos dydis A. Pavadinime, skliaustuose įrašoma „Ž“ - Žiema arba „V“ - Vasara, nes vienam AT reikalingos dvi tokios komandos, viena žiemos režimui, viena vasaros režimui.	AT-1 ĮR (Ž) I (110) nustatymas (blokavimas padidėjus I)

Paaiškinimas dėl (RFVT/LRFVT). RFVT santrumpa keičiama į LRFVT santrumpą, kuomet RFVT yra formuojama RAA įrenginių logikos. Vienu metu signalo pavadinime gali būti naudojama tik viena santrumpa iš dviejų pateiktų vadovajantis kaip formuojama RFVT.

Priedas Nr. 14

TELEMATAVIMŲ PAVADINIMŲ STANDARTIZAVIMO LENTELĖ

Lentelė Nr.1 „Telematavimų pavadinimų aprašomoji lentelė“

Eil.nr.	TM bendrinis pavadinimas	TM pavadinimo aprašymas	TM standartizuotas pavadinimas
440_330_TP_E_SK (400-330 kV) telematavimų pavadinimai			
1.	LN XXX Pa	330 kV linijos prijunginio LN XXX aktyvinės galios (P) matavimas A fazėje f(A) (MW).	LN 333 Pa
		Esant dubliuotam elektros energijos skaitikliui.	LN 333 (D) Pa
2.	LN XXX Pb	330 kV linijos prijunginio LN XXX aktyvinės galios (P) matavimas B fazėje f(B) (MW).	LN 333 Pb
		Esant dubliuotam elektros energijos skaitikliui.	LN 333 (D) Pb
3.	LN XXX Pb	330 kV linijos prijunginio LN XXX aktyvinės galios (P) matavimas C fazėje f(C) (MW).	LN 333 Pc
		Esant dubliuotam elektros energijos skaitikliui.	LN 333 (D) Pc
4.	LN XXX Qa	330 kV linijos prijunginio LN XXX reaktyvinės galios (P) matavimas A fazėje f(A) (MVar).	LN 333 Qa
		Esant dubliuotam elektros energijos skaitikliui.	LN 333 (D) Qa
5.	LN XXX Qb	330 kV linijos prijunginio LN XXX reaktyvinės galios (P) matavimas A fazėje f(B) (MVar).	LN 333 Qb
		Esant dubliuotam elektros energijos skaitikliui.	LN 333 (D) Qb
6.	LN XXX Qc	330 kV linijos prijunginio LN XXX reaktyvinės galios (P) matavimas A fazėje (f(C) (MVar).	LN 333 Qc
		Esant dubliuotam elektros energijos skaitikliui.	LN 333 (D) Qc
7.	LN XXX (ĮT-XXX) Ua	330 kV linijos prijunginio LN XXX įtampos (U) matavimas A fazėje f(A) (kV). Matavimo pavadinime įtraukiama informacija apie įtampos transformatorių (ĮT-XXX), nuo kurio grandinių yra pajungtos elektros energijos apskaitos įtampos grandinės. Taip pat derinamų signalų sąrašo telematavimų lentelės pastabų lauke turi būti pateikta informacija dėl įtampos grandinių rezervavimo/nerezervavimo. Jeigu elektros energijos apskaitos įtampos grandinės yra rezervuojamos, pastabų lauke įrašomas tekstas „U grandinės rezervuojamos nuo ĮT-XXX“. Jeigu elektros energijos apskaitos įtampos grandinės yra nerezervuojamos, pastabų lauke įrašomas tekstas „U grandinės nerezervuojamos“.	LN 333 (ĮT-301) Ua
		Esant dubliuotam elektros energijos skaitikliui.	LN 333 (D) (ĮT-301) Ua
8.	LN XXX (ĮT-XXX) Ub	330 kV linijos prijunginio LN XXX įtampos (U) matavimas B fazėje f(B) (kV). Reikalavimai dėl papildomos informacijos pateikimo pastabų lauke pagal 7 punkto reikalavimus.	LN 333 (ĮT-301) Ub
		Esant dubliuotam elektros energijos skaitikliui.	LN 333 (D) (ĮT-301) Ub
9.	LN XXX (ĮT-XXX) Uc	330 kV linijos prijunginio LN XXX įtampos (U) matavimas B fazėje f(C) (kV). Reikalavimai dėl papildomos informacijos pateikimo pastabų lauke pagal 7 punkto reikalavimus.	LN 333 (ĮT-301) Uc
		Esant dubliuotam elektros energijos skaitikliui.	LN 333 (D) (ĮT-301) Uc
10.	LN XXX Ia	330 kV linijos prijunginio LN XXX srovės (I) matavimas A fazėje f(A) (A).	LN 333 Ia
		Esant dubliuotam elektros energijos skaitikliui.	LN 333 (D) Ia
11.	LN XXX Ib	330 kV linijos prijunginio LN XXX srovės (I) matavimas B fazėje f(B) (A).	LN 333 Ib
		Esant dubliuotam elektros energijos skaitikliui.	LN 333 (D) Ib
12.	LN XXX Ic	330 kV linijos prijunginio LN XXX srovės (I) matavimas C fazėje f(C) (A).	LN 333 Ic

Eil.nr.	TM bendrinis pavadinimas	TM pavadinimo aprašymas	TM standartizuotas pavadinimas
		Esant dubliuotam elektros energijos skaitikliui.	LN 333 (D) Ic
13.	LN XXX f	330 kV linijos prijunginio LN XXX dažnio (f) matavimas (Hz). Reikalavimai dėl papildomos informacijos pateikimo pastabų lauke pagal 7 punkto reikalavimus.	LN 333 (ĮT-301) f
		Esant dubliuotam elektros energijos skaitikliui.	LN 333 (D) (ĮT-301) f
14.	LN XXX Psum	330 kV linijos prijunginio LN XXX aktyvinės galios (P) suminis matavimas visose 3-jose fazėse f(A,B,C) (MW).	LN 333 (RAA) P
15.	LN XXX Qsum	330 kV linijos prijunginio LN XXX reaktyvinės galios (Q) suminis matavimas visose 3-jose fazėse f(A,B,C) (MVar).	LN 333 (RAA) Q
16.	LN XXX (ĮT-XXX) Ua	330 kV linijos prijunginio LN XXX įtampos (U) matavimas A fazėje f(A) (kV). Reikalavimai dėl papildomos informacijos pateikimo pastabų lauke pagal 7 punkto reikalavimus.	LN 333 (RAA) (ĮT-301) Ua
17.	LN XXX (ĮT-XXX) Ub	330 kV linijos prijunginio LN XXX įtampos (U) matavimas B fazėje f(B) (kV). Reikalavimai dėl papildomos informacijos pateikimo pastabų lauke pagal 7 punkto reikalavimus.	LN 333 (RAA) (ĮT-301) Ub
18.	LN XXX (ĮT-XXX) Uc	330 kV linijos prijunginio LN XXX įtampos (U) matavimas C fazėje f(C) (kV). Reikalavimai dėl papildomos informacijos pateikimo pastabų lauke pagal 7 punkto reikalavimus.	LN 333 (RAA) (ĮT-301) Uc
19.	LN XXX Ia	330 kV linijos prijunginio LN XXX srovės (I) matavimas A fazėje f(A) (A)	LN 333 (RAA) Ia
20.	LN XXX Ib	330 kV linijos prijunginio LN XXX srovės (I) matavimas B fazėje f(B) (A).	LN 333 (RAA) Ib
21.	LN XXX Ic	330 kV linijos prijunginio LN XXX srovės (I) matavimas C fazėje f(C) (A).	LN 333 (RAA) Ic
22.	LN XXX atstumas iki gedimo vietos	330 kV linijos prijunginio LN XXX atstumo iki gedimo vietos parodymai (km).	LN 333 atstumas iki gedimo vietos
23.	LN XXX RAA nuostatų grupė (1-n)	Linijos LN XXX prijunginio RAA nuostatų grupės nuo I iki n-osios matavimas. RAA nuostatų grupės numeriai rašomi romėniškais skaitmenimis, įrašomas visas intervalas nuo I iki n-osios. Matavimo pavadinimo pabaigoje įrašoma informacija (XXX-XXX), kur pirmoji XXX reiškia spintos, kurioje sumontuotas RAA terminalas, scheminį numerį, antroji XXX – RAA terminalo scheminį žymėjimą.	1) LN 333 RAA nuostatų grupė I-IV (R1-F01)
		Linijos LN XXX prijunginio (XXX) apsaugų terminalo RAA nuostatų grupės nuo I iki n-osios matavimas. Toks matavimo pavadinimas naudojamas tuo atveju, kai tam pačiam prijunginiui yra naudojami 2 vnt. apsaugų terminalų ir apsaugos yra dubliuotos. Apsaugų terminalo pavadinimui (XXX) priskiriamas apsaugų komplekto pavadinimas/numeris. RAA nuostatų grupės numeris rašomas romėnišku skaitmeniu. Matavimo pavadinimo pabaigoje įrašoma informacija (XXX-XXX), kur pirmoji XXX reiškia spintos, kurioje sumontuotas RAA terminalas, scheminį numerį, antroji XXX – RAA terminalo scheminį žymėjimą. Matavimų pavadinimų naudojimo prioritetiškumas: 1. Naudojama daugumoje atveju, kuomet nėra dubliuoti apsaugų komplektai; 2. Naudojama tais atvejais, kuomet dubliuoti apsaugų komplektai ir apsaugų komplektai turi scheminius žymėjimus; 3. Naudojama tais atvejais, kuomet dubliuoti apsaugų komplektai ir apsaugų komplektai neturi scheminių žymėjimų, o tiesiog įvardinami komplektų numeriais.	2) LN 333 (LP2) RAA nuostatų grupė I-IV (R1-F01) 3) LN 333 I k. RAA nuostatų grupė I-IV (R1-F01)
24.	LN XXX Psum	330 kV linijos prijunginio LN XXX aktyvinės galios (P) suma visose 3-jose fazėse f(A,B,C) (MW). Skaičiuojama PSO DVS, naudojant perduotus matavimus nuo MDV/RAA.	LN 333 P

Eil.nr.	TM bendrinis pavadinimas	TM pavadinimo aprašymas	TM standartizuotas pavadinimas
25.	LN XXX Qsum	330 kV linijos prijunginio LN XXX reaktyvinės galios (Q) suma visose 3-jose fazėse f(A,B,C) (MVar). Skaičiuojama PSO DVS, naudojant perduotus matavimus nuo MDV/RAA.	LN 333 Q
26.	LN XXX (ĮT-XXX) U_vid_lin	330 kV linijos prijunginio LN XXX vidutinės įtampos (U) dydis (kV). Skaičiuojama PSO DVS, naudojant perduotus matavimus nuo MDV/RAA.	LN 333 U
		Kuomet įtampos matavimo U grandinės yra pajungtos nuo Š-XXX prijunginio, įtampos matavimo pavadinimui priskiriamas šynų sekcijos (sistemos) Š-XXX operatyvinis pavadinimas. Skaičiuojama PSO DVS, naudojant perduotus matavimus nuo MDV/RAA.	Š-301 U
27.	LN XXX I_vid	330 kV linijos prijunginio LN XXX vidutinės srovės (I) dydis (A). Skaičiuojama PSO DVS, naudojant perduotus matavimus nuo RAA/MDV.	LN 333 I
(28-45)	LX-XXX (MATAVIMAI)	Prijunginio LX-XXX matavimai. Aprašomieji pavyzdžiai pateikti **(1-18,23-25)** punktuose. Matavimų pavadinimų redakcija analogiška, tik įrašomas prijunginio LX-XXX operatyvinis pavadinimas.	LX-XXX (MATAVIMAI)
46.	LX-XXX (ĮT-XXX/ĮT-XXX) ΔU	330 kV jungtuvu LX-XXX sujungiamų dviejų schemos dalių įtampos transformatorių ĮT-XXX linijinės įtampos matavimų tarpusavio skirtumas ΔU (kV). Šie matavimai reikalingi tik tarpsisteminių oro linijų prijunginių jungtuvams, kuriais vykdomas tarpsisteminių oro linijų įjungimas ir reikalingas šios sinchronizmo dedamosios matavimas, kuomet dėl nesėkmingo operacijos baigties rezultato reikalinga sinchronizmo sąlygų informacija.	L1-333 (ĮT-301/ĮT-302) delta(U)
47.	LX-XXX (ĮT-XXX/ĮT-XXX) Δf	330 kV jungtuvu LX-XXX sujungiamų dviejų schemos dalių įtampos transformatorių ĮT-XXX dažnio matavimų tarpusavio skirtumas Δf (Hz). Šie matavimai reikalingi tik tarpsisteminių oro linijų prijunginių jungtuvams, kuriais vykdomas tarpsisteminių oro linijų įjungimas ir reikalingas šios sinchronizmo dedamosios matavimas, kuomet dėl nesėkmingo operacijos baigties rezultato reikalinga sinchronizmo sąlygų informacija.	L1-333 (ĮT-301/ĮT-302) delta(f)
48.	LX-XXX (ĮT-XXX/ĮT-XXX) Δfi	330 kV jungtuvu LX-XXX sujungiamų dviejų schemos dalių įtampos transformatorių ĮT-XXX linijinės įtampos atitinkamų vektorių kampų tarpusavio matavimų skirtumas Δfi (˚). Šie matavimai reikalingi tik tarpsisteminių oro linijų prijunginių jungtuvams, kuriais vykdomas tarpsisteminių oro linijų įjungimas ir reikalingas šios sinchronizmo dedamosios matavimas, kuomet dėl nesėkmingo operacijos baigties rezultato reikalinga sinchronizmo sąlygų informacija.	L1-333 (ĮT-301/ĮT-302) delta(fi)
(49-51)	LX-XXX (MATAVIMAI)	Prijunginio LX-XXX matavimai. Aprašomieji pavyzdžiai pateikti **(23-25)** punktuose. Matavimų pavadinimų redakcija analogiška, tik įrašomas prijunginio LX-XXX operatyvinis pavadinimas.	LX-XXX (MATAVIMAI)
52.	AT-X ĮR f(A) padėtis	Autotransformatoriaus AT-X įtampos reguliatoriaus (ĮR) atšakos padėtis nuo 1-os iki n-osios fazėje A (f(A).	AT-1 ĮR atšaka (A)
		Kuomet ĮR atšakos padėties indikacija yra bendra visoms trims fazėms, signalo pavadinime nėra informacijos dėl konkrečios fazės.	AT-1 ĮR atšaka
53.	AT-X ĮR f(B) padėtis	Autotransformatoriaus AT-X įtampos reguliatoriaus (ĮR) atšakos padėtis nuo 1-os iki n-osios fazėje B f(B).	AT-1 ĮR atšaka (B)
54.	AT-X ĮR f(C) padėtis	Autotransformatoriaus AT-X įtampos reguliatoriaus (ĮR) atšakos padėtis nuo 1-os iki n-osios fazėje C f(C).	AT-1 ĮR atšaka (C)

Eil.nr.	TM bendrinis pavadinimas	TM pavadinimo aprašymas	TM standartizuotas pavadinimas
(55-73)	AT-X (330) (**MATAVIMAI**)	Autotransformatoriaus AT-X matavimai 330 kV dalyje. Aprašomieji pavyzdžiai pateikti **(1-18,23,)** punktuose. Matavimų pavadinimų redakcija analogiška, tik įrašomas prijunginio AT-X (330) operatyvinis pavadinimas.	AT-X (330) (**MATAVIMAI**)
(74-75)	AT-X (330) (**MATAVIMAI**)	Autotransformatoriaus AT-X matavimai 330 kV dalyje. Aprašomieji pavyzdžiai pateikti **(24,25)** punktuose. Matavimų pavadinimų redakcija analogiška, tik įrašomas prijunginio AT-X (330) operatyvinis pavadinimas.	AT-X (330) (**MATAVIMAI**)
76.	AT-X (330) Ssum	Autotransformatoriaus AT-X pilnoji galia Ssum (MVA). Skaičiuojama PSO DVS, naudojant perduotus matavimus nuo RAA/MDV.	AT-1 (330) S
77.	VŠR-X U nustatymas	VŠR-X įtampos (U) nustatyto dydžio matavimas (kV) (SetPoint).	VŠR-1 U nustatymas
78.	VŠR-X Q nustatymas	VŠR-X reaktyvinės galios (Q) nustatyto dydžio matavimas (MVar) (SetPoint).	VŠR-1 Q nustatymas
79.	VŠR-X U nejautrumo laipto nustatymas	VŠR-X įtampos (U) nustatyto nejautrumo laipto matavimas (kV) (SetPoint).	VŠR-1 U nejautrumo laipto nustatymas
80.	VŠR-X U viršutinės ribos nustatymas	VŠR-X įtampos (U) nustatytos viršutinės ribos matavimas (kV) (SetPoint).	VŠR-1 U viršutinės ribos nustatymas
81.	VŠR-X U apatinės ribos nustatymas	VŠR-X įtampos (U) nustatytos apatinės ribos matavimas (kV) (SetPoint).	VŠR-1 U apatinės ribos nustatymas
82.	VŠR-X laiko išlaikymo nustatymas	VŠR-X nustatyto laiko išlaikymo matavimas (s) (SetPoint).	VŠR-1 laiko išlaikymo nustatymas
(83-84)	VŠR-X (**MATAVIMAI**)	Valdomo šuntinio reaktoriaus VŠR-X matavimai. Aprašomieji pavyzdžiai pateikti **(23)** punkte. Matavimų pavadinimų redakcija analogiška, tik įrašomas prijunginio VŠR-X operatyvinis pavadinimas.	VŠR-X (**MATAVIMAI**)
(85-105)	VŠR-XXX (**MATAVIMAI**)	Prijunginio VŠR-XXX matavimai. Aprašomieji pavyzdžiai pateikti **(1-18,23-25)** punktuose. Matavimų pavadinimų redakcija analogiška, tik įrašomas prijunginio VŠR-XXX operatyvinis pavadinimas.	VŠR-XXX (**MATAVIMAI**)
(106-128)	T-XXX (**MATAVIMAI**)	Prijunginio T-XXX matavimai. Aprašomieji pavyzdžiai pateikti **(1-18,23-25,77,26)** punktuose. Matavimų pavadinimų redakcija analogiška, tik įrašomas prijunginio T-XXX operatyvinis pavadinimas.	T-XXX (**MATAVIMAI**)
(129-149)	TS-XXX (**MATAVIMAI**)	Prijunginio TS-XXX matavimai. Aprašomieji pavyzdžiai pateikti **(1-18,23-25)** punktuose. Matavimų pavadinimų redakcija analogiška, tik įrašomas prijunginio TS-XXX operatyvinis pavadinimas.	TS-XXX (**MATAVIMAI**)
(150-151)	Š-XXX (**MATAVIMAI**)	Šynų Š-XXX matavimai. Aprašomieji pavyzdžiai pateikti **(26)** punkte. Matavimų pavadinimų redakcija analogiška, tik įrašomas šynų Š-XXX operatyvinis pavadinimas ir atitinkamai dažnio matavimui pakeičiamas matavimo tipo pavadinimas.	Š-XXX (**MATAVIMAI**)
330_TP_E_SK (110 kV) telematavimų pavadinimai			
(152-178)	L-XXXXXX (**MATAVIMAI**)	Prijunginio L-XXXXXX matavimai. Aprašomieji pavyzdžiai pateikti **(1-27)** punktuose. Matavimų pavadinimų redakcija analogiška, tik įrašomas prijunginio L-XXXXXX operatyvinis pavadinimas.	L-XXXXXX (**MATAVIMAI**)
(179-199)	AT-XXX (**MATAVIMAI**)	Prijunginio AT-XXX matavimai. Aprašomieji pavyzdžiai pateikti **(1-18,23-25)** punktuose. Matavimų pavadinimų redakcija analogiška, tik įrašomas prijunginio AT-XXX operatyvinis pavadinimas.	AT-XXX (**MATAVIMAI**)

Eil.nr.	TM bendrinis pavadinimas	TM pavadinimo aprašymas	TM standartizuotas pavadinimas
(200-222)	T-XXX (MATAVIMAI)	Prijunginio T-XXX matavimai. Aprašomieji pavyzdžiai pateikti **(1-18,23-25,77,26)** punktuose. Matavimų pavadinimų redakcija analogiška, tik įrašomas prijunginio T-XXX operatyvinis pavadinimas.	T-XXX (MATAVIMAI)
(223-243)	KB-XXX (MATAVIMAI)	Prijunginio KB-XXX matavimai. Aprašomieji pavyzdžiai pateikti **(1-18,23-25)** punktuose. Matavimų pavadinimų redakcija analogiška, tik įrašomas prijunginio KB-XXX operatyvinis pavadinimas.	KB-XXX (MATAVIMAI)
(244-264)	TS-XXX (MATAVIMAI)	Prijunginio TS-XXX matavimai. Aprašomieji pavyzdžiai pateikti **(1-18,23-25)** punktuose. Matavimų pavadinimų redakcija analogiška, tik įrašomas prijunginio TS-XXX operatyvinis pavadinimas.	TS-XXX (MATAVIMAI)
(265-268)	ŠX-XXX (MATAVIMAI)	Šynų ŠX-XXX matavimai. Aprašomieji pavyzdžiai pateikti **(26,23)** punktuose. Matavimų pavadinimų redakcija analogiška, tik įrašomas šynų ŠX-XXX operatyvinis pavadinimas ir atitinkamai dažnio, ŠDA ir SUM nuostatų grupių matavimams pakeičiamas matavimo tipo pavadinimas.	ŠX-XXX (MATAVIMAI)
(269-291)	T-XXX (MATAVIMAI)	Prijunginio T-XXX matavimai. Aprašomieji pavyzdžiai pateikti **(1-18,23-25,77,26)** punktuose. Matavimų pavadinimų redakcija analogiška, tik įrašomas prijunginio T-XXX operatyvinis pavadinimas.	T-XXX (MATAVIMAI)
330_TP_E_SK (10 kV) telematavimų pavadinimai			
(292-312)	AT-XX (MATAVIMAI)	Prijunginio AT-XX matavimai. Aprašomieji pavyzdžiai pateikti **(1-18,23-25)** punktuose. Matavimų pavadinimų redakcija analogiška, tik įrašomas prijunginio AT-XX operatyvinis pavadinimas.	AT-XX (MATAVIMAI)
313.	ŠRE-X (MATAVIMAI)	Šuntinio reaktoriaus ŠRE-X matavimai. Aprašomieji pavyzdžiai pateikti **(23)** punkte. Matavimų pavadinimų redakcija analogiška, tik įrašomas šuntinio reaktoriaus ŠRE-X operatyvinis pavadinimas.	ŠRE-X (MATAVIMAI)
(314-334)	ŠRE-XX (MATAVIMAI)	Prijunginio ŠRE-XX matavimai. Aprašomieji pavyzdžiai pateikti **(1-18,23-25)** punktuose. Matavimų pavadinimų redakcija analogiška, tik įrašomas prijunginio ŠRE-XX operatyvinis pavadinimas.	ŠRE-XX (MATAVIMAI)
(335-356)	SRT-XX (MATAVIMAI)	Prijunginio SRT-XX matavimai. Aprašomieji pavyzdžiai pateikti **(1-18,23-25,77)** punktuose. Matavimų pavadinimų redakcija analogiška, tik įrašomas prijunginio SRT-XX operatyvinis pavadinimas.	SRT-XX (MATAVIMAI)
357.	ŠX-XX (MATAVIMAI)	Šynų sekcijos ŠX-XX matavimai. Aprašomieji pavyzdžiai pateikti **(26)** punkte. Matavimų pavadinimų redakcija analogiška, tik įrašomas šynų sekcijos ŠX-XX operatyvinis pavadinimas.	ŠX-XX (MATAVIMAI)
358.	RT-X ĮR atšaka	Reguliuojančios transformatoriaus RT-X įtampos reguliatoriaus (ĮR) atšakos padėtis nuo 1-os iki n-osios.	RT-1 ĮR atšaka
(359-380)	RT-XX (MATAVIMAI)	Prijunginio RT-XX matavimai. Aprašomieji pavyzdžiai pateikti **(1-18,23-25,77)** punktuose. Matavimų pavadinimų redakcija analogiška, tik įrašomas prijunginio RT-XX operatyvinis pavadinimas.	RT-XX (MATAVIMAI)
(381-401)	TS-XX (MATAVIMAI)	Prijunginio TS-XX matavimai. Aprašomieji pavyzdžiai pateikti **(1-18,23-25)** punktuose. Matavimų pavadinimų redakcija analogiška, tik įrašomas prijunginio TS-XX operatyvinis pavadinimas.	TS-XX (MATAVIMAI)

Eil.nr.	TM bendrinis pavadinimas	TM pavadinimo aprašymas	TM standartizuotas pavadinimas
(402-422)	L-XXX (MATAVIMAI)	Prijunginio L-XXX matavimai. Aprašomieji pavyzdžiai pateikti **(1-18,23-25)** punktuose. Matavimų pavadinimų redakcija analogiška, tik įrašomas prijunginio L-XXX operatyvinis pavadinimas.	L-XXX (MATAVIMAI)
440_330_TP_E_SK (TSPĮ monitoringas) telematavimų pavadinimai			
423.	Ryšių aparatinės temperatūra	VP-330 ryšių aparatinės temperatūra (˚C). Matavimas nereikalingas, kuomet ryšių aparatinės įrenginiai sumontuoti toje pačioje patalpoje kaip ir VP-330.	VP-330 ryšių aparatinės temperatūra
		VP-110 ryšių aparatinės temperatūra (˚C). Matavimas nereikalingas, kuomet ryšių aparatinės įrenginiai sumontuoti toje pačioje patalpoje kaip VP-110.	VP-110 ryšių aparatinės temperatūra
		Ryšių aparatinės temperatūra (˚C). Toks pavadinimas naudojamas tuo atveju, kuomet ryšių aparatinė yra bendra 330 kV ir 110 kV dalies įrenginiams. Matavimas nereikalingas, kuomet ryšių aparatinės įrenginiai sumontuoti toje pačioje patalpoje kaip ir VP-330 arba VP-110.	Ryšių aparatinės temperatūra
424.	Ryšių aparatinės santykinė drėgmė	VP-330 ryšių aparatinės santykinė drėgmė (%). Matavimas nereikalingas, kuomet ryšių aparatinės įrenginiai sumontuoti toje pačioje patalpoje kaip ir VP-330.	VP-330 ryšių aparatinės santykinė drėgmė
		VP-110 ryšių aparatinės santykinė drėgmė (%). Matavimas nereikalingas, kuomet ryšių aparatinės įrenginiai sumontuoti toje pačioje patalpoje kaip ir VP-110.	VP-110 ryšių aparatinės santykinė drėgmė
		Ryšių aparatinės santykinė drėgmė (%). Toks pavadinimas naudojamas tuo atveju, kuomet ryšių aparatinė yra bendra 330 kV ir 110 kV dalies įrenginiams. Matavimas nereikalingas, kuomet ryšių aparatinės įrenginiai sumontuoti toje pačioje patalpoje kaip ir VP-330 arba VP-110.	Ryšių aparatinės santykinė drėgmė
440_330_TP_E_SK (KSS_NSS_BP) telematavimų pavadinimai			
425.	VP-XXX KSSRS-0.4 įvado X Ia	XXX kV dalies valdymo pulto (VP-XXX) kintamos srovės savų reikmių skydo (KSSRS-0,4) įvado X srovė fazėje (A) (A).	VP-330 KSSRS-0.4 įvado I Ia
			VP-110 KSSRS-0.4 įvado I Ia
426.	VP-XXX KSSRS-0.4 ŠX-0,4 Ubc	XXX kV dalies valdymo pulto (VP-XXX) kintamos srovės savų reikmių skydo (KSSRS-0,4) šynų sekcijos ŠX-0,4 linijinė įtampa (Uab) (V).	VP-330 KSSRS-0.4 Š1-0.4 Ubc
			VP-110 KSSRS-0.4 Š1-0.4 Ubc
427.	VP-XXX NSSRS-0.2 įkroviklio X I	XXX kV dalies valdymo pulto (VP-XXX) nuolatinės srovės savų reikmių skydo (NSSRS-0,2) įkroviklio X srovė I (A).	VP-330 NSSRS-0.2 įkroviklio G1 I
			VP-110 NSSRS-0.2 įkroviklio G1 I
428.	VP-XXX NSSRS-0.2 akumuliat. baterijos U	XXX kV dalies valdymo pulto (VP-XXX) nuolatinės srovės savų reikmių skydo (NSSRS-0,2) akumuliatorių baterijos įtampa U (V).	VP-330 NSSRS-0.2 baterijos U
			VP-110 NSSRS-0.2 baterijos U
429.	VP-XXX patalpos temperatūra	XXX kV dalies valdymo pulto (VP-XXX) patalpos temperatūra (˚C).	VP-330 patalpos temperatūra
			VP-110 patalpos temperatūra
430.	VP-XXX patalpos santykinė drėgmė	XXX kV dalies valdymo pulto (VP-XXX) patalpos santykinė drėgmė (%).	VP-330 patalpos santykinė drėgmė
			VP-110 patalpos santykinė drėgmė
431.	USĮ-XX patalpos temperatūra	Uždaros skirstyklos įrenginių (USĮ-XX) patalpos temperatūra (˚C).	USĮ-10 patalpos temperatūra
432.	USĮ-XX patalpos temperatūra	Uždaros skirstyklos įrenginių (USĮ-XX) patalpos santykinė drėgmė (%).	USĮ-10 patalpos santykinė drėgmė
433.	ASĮ-XXX lauko temperatūra	Atviros skirstyklos įrenginių (ASĮ-XXX) lauko temperatūra (˚C). Temperatūros matavimas reikalingas tik vienoje iš pasirinktų ASĮ-XXX teritorijoje (400/330/110) kV.	ASĮ-330 lauko temperatūra
434.	Dyzelgeneratoriaus I	Dyzelinio generatoriaus generuojama srovė (A).	DG-1 I
435.	Dyzelgeneratoriaus U	Dyzelinio generatoriaus generuojama įtampa (V).	DG-1 U
110_TP_E_SK (110 kV) telematavimų pavadinimai			

Eil.nr.	TM bendrinis pavadinimas	TM pavadinimo aprašymas	TM standartizuotas pavadinimas
(436-462)	L-XXXXXX (MATAVIMAI)	Prijunginio L-XXXXXX matavimai. Aprašomieji pavyzdžiai pateikti **(1-27)** punktuose. Matavimų pavadinimų redakcija analogiška, tik įrašomas prijunginio L-XXXXXX operatyvinis pavadinimas.	L-XXXXXX (MATAVIMAI)
(463-485)	T-XXX (MATAVIMAI)	Prijunginio T-XXX matavimai. Aprašomieji pavyzdžiai pateikti **(1-18,23-25,77,26)** punktuose. Matavimų pavadinimų redakcija analogiška, tik įrašomas prijunginio T-XXX operatyvinis pavadinimas.	T-XXX (MATAVIMAI)
(486-514)	TS-XXX (MATAVIMAI)	Prijunginio TS-XXX matavimai. Aprašomieji pavyzdžiai pateikti **(1-25,27)** punktuose. Matavimų pavadinimų redakcija analogiška, tik įrašomas prijunginio TS-XXX operatyvinis pavadinimas.	TS-XXX (MATAVIMAI)
(515-532)	TS-XXX (MATAVIMAI)	Prijunginio TS-XXX matavimai. Aprašomieji pavyzdžiai pateikti **(1-25)** punktuose. Matavimų pavadinimų redakcija analogiška, tik įrašomas prijunginio TS-XXX operatyvinis pavadinimas.	TS-XXX (MATAVIMAI)
(533-536)	ŠX-XXX (MATAVIMAI)	Šynų ŠX-XXX matavimai. Aprašomieji pavyzdžiai pateikti **(26,23)** punktuose. Matavimų pavadinimų redakcija analogiška, tik įrašomas šynų ŠX-XXX operatyvinis pavadinimas ir atitinkamai dažnio, ŠDA ir SUM nuostatų grupių matavimams pakeičiamas matavimo tipo pavadinimas.	ŠX-XXX (MATAVIMAI)
(537-559)	T-XXX (MATAVIMAI)	Prijunginio T-XXX matavimai. Aprašomieji pavyzdžiai pateikti **(1-18,23-25,77,26)** punktuose. Matavimų pavadinimų redakcija analogiška, tik įrašomas prijunginio T-XXX operatyvinis pavadinimas.	T-XXX (MATAVIMAI)
110_TP_E_SK (TSPĮ monitoringas) telematavimų pavadinimai			
560.	Ryšių aparatinės temperatūra	Ryšių aparatinės temperatūra (˚C). Matavimas nereikalingas, kuomet ryšių aparatinės įrenginiai sumontuoti toje pačioje patalpoje kaip ir VP-110.	Ryšių aparatinės temperatūra
561.	Ryšių aparatinės santykinė drėgmė	Ryšių aparatinės santykinė drėgmė (%). Matavimas nereikalingas, kuomet ryšių aparatinės įrenginiai sumontuoti toje pačioje patalpoje kaip ir VP-110.	Ryšių aparatinės santykinė drėgmė
110_TP_E_SK (KSS_NSS_BP) telematavimų pavadinimai			
562.	KSSRS-0.4 įvado X Ia	Kintamos srovės savų reikmių skydo (KSSRS-0,4) įvado X srovė fazėje (A) (A).	KSSRS-0.4 įvado I Ia
563.	KSSRS-0.4 ŠX-0,4 Ubc	Kintamos srovės savų reikmių skydo (KSSRS-0,4) šynų sekcijos ŠX-0,4 linijinė įtampa (Ubc) (V).	KSSRS-0.4 Š1-0,4 Ubc
564.	NSSRS-0.1 įkroviklio X I	Nuolatinės srovės savų reikmių skydo (NSSRS-0,1) įkroviklio X srovė I (A).	NSSRS-0.1 įkroviklio G1 I
565.	NSSRS-0.1 akumuliat. baterijos U	Nuolatinės srovės savų reikmių skydo (NSSRS-0,1) akumuliatorių baterijos įtampa U (V).	NSSRS-0.1 baterijos U
566.	VP-XXX patalpos temperatūra	VP-XXX patalpos temperatūra (˚C).	VP-110 patalpos temperatūra
567.	VP-XXX patalpos santykinė drėgmė	VP-XXX patalpos santykinė drėgmė (%).	VP-110 patalpos santykinė drėgmė
568.	ASĮ-XXX lauko temperatūra	Atviros skirstyklos įrenginių (ASĮ-XXX) lauko temperatūra (˚C).	ASĮ-110 lauko temperatūra
110_KL (technologiniai) telematavimų pavadinimai			
569.	UŠ-XX alyvos slėgis kabelio f(n)	UŠ-XX alyvos slėgis vienoje iš kabelio fazių f(A)/f(B)/f(C) (Bar).	UŠ-11 alyvos slėgis kabelio f(A)
570.	UŠ-XX alyvos slėgis kabelio sujungimo movoje	UŠ-XX alyvos slėgis kabelio sujungimo movoje (Bar).	UŠ-11 alyvos slėgis kabelio sujungimo movoje
571.	UŠ-XX kontrolės punkto patalpų temperatūra	UŠ-XX kontrolės punkto patalpų temperatūra (˚C).	UŠ-XX kontrolės punkto patalpų temperatūra

Eil.nr.	TM bendrinis pavadinimas	TM pavadinimo aprašymas	TM standartizuotas pavadinimas
AT ĮR analoginių komandų grįžtamojo ryšio matavimų pavadinimai			
572.	AT-X ĮR (Ž/V) nejautrumo zonos (110) nustatymas	AT-X autotransformatoriaus nejautrumo zonos (110) nustatymo grįžtamojo ryšio (angl. *feedback*) matavimas. Pavadinime, skliaustuose įrašoma „Ž“ - Žiema arba „V“ - Vasara, nes vienam AT reikalingi du tokie matavimai, vienas žiemos režimui, vienas vasaros režimui.	AT-1 ĮR (Ž) nejautrumo zonos (110) nustatymas
573.	AT-X ĮR (Ž/V) nejautrumo zonos (330) nustatymas	AT-X autotransformatoriaus nejautrumo zonos (330) nustatymo grįžtamojo ryšio (angl. *feedback*) matavimas. Pavadinime, skliaustuose įrašoma „Ž“ - Žiema arba „V“ - Vasara, nes vienam AT reikalingi du tokie matavimai, vienas žiemos režimui, vienas vasaros režimui.	AT-1 ĮR (Ž) nejautrumo zonos (330) nustatymas
574.	AT-X ĮR (Ž/V) palaikomos U (110) nustatymas	AT-X autotransformatoriaus palaikomos U (110) nustatymo grįžtamojo ryšio (angl. *feedback*) matavimas. Pavadinime, skliaustuose įrašoma „Ž“ - Žiema arba „V“ - Vasara, nes vienam AT reikalingi du tokie matavimai, vienas žiemos režimui, vienas vasaros režimui.	AT-1 ĮR (Ž) palaikomos U (110) nustatymas
575.	AT-X ĮR (Ž/V) palaikomos U (110) min nustatymas	AT-X autotransformatoriaus palaikomos U (110) min nustatymo grįžtamojo ryšio (angl. *feedback*) matavimas. Pavadinime, skliaustuose įrašoma „Ž“ - Žiema arba „V“ - Vasara, nes vienam AT reikalingi du tokie matavimai, vienas žiemos režimui, vienas vasaros režimui.	AT-1 ĮR (Ž) palaikomos U (110) min nustatymas
576.	AT-X ĮR (Ž/V) palaikomos U (110) max nustatymas	AT-X autotransformatoriaus palaikomos U (110) max nustatymo grįžtamojo ryšio (angl. *feedback*) matavimas. Pavadinime, skliaustuose įrašoma „Ž“ - Žiema arba „V“ - Vasara, nes vienam AT reikalingi du tokie matavimai, vienas žiemos režimui, vienas vasaros režimui.	AT-1 ĮR (Ž) palaikomos U (110) max nustatymas
577.	AT-X ĮR (Ž/V) Isum min (110) nustatymas	AT-X autotransformatoriaus Isum min (110) nustatymo grįžtamojo ryšio (angl. *feedback*) matavimas. Pavadinime, skliaustuose įrašoma „Ž“ - Žiema arba „V“ - Vasara, nes vienam AT reikalingi du tokie matavimai, vienas žiemos režimui, vienas vasaros režimui.	AT-1 ĮR (Ž) Isum min (110) nustatymas
578.	AT-X ĮR (Ž/V) Isum max (110) nustatymas	AT-X autotransformatoriaus Isum max (110) nustatymo grįžtamojo ryšio (angl. *feedback*) matavimas. Pavadinime, skliaustuose įrašoma „Ž“ - Žiema arba „V“ - Vasara, nes vienam AT reikalingi du tokie matavimai, vienas žiemos režimui, vienas vasaros režimui.	AT-1 ĮR (Ž) Isum max (110) nustatymas
579.	AT-X ĮR (Ž/V) Q (110) viršutinės ribos nustatymas	AT-X autotransformatoriaus Q (110) viršutinės ribos nustatymo grįžtamojo ryšio (angl. *feedback*) matavimas. Pavadinime, skliaustuose įrašoma „Ž“ - Žiema arba „V“ - Vasara, nes vienam AT reikalingi du tokie matavimai, vienas žiemos režimui, vienas vasaros režimui.	AT-1 ĮR (Ž) Q (110) viršutinės ribos nustatymas
580.	AT-X ĮR (Ž/V) U (330) apatinės ribos nustatymas	AT-X autotransformatoriaus U (330) apatinės ribos nustatymo grįžtamojo ryšio (angl. *feedback*) matavimas. Pavadinime, skliaustuose įrašoma „Ž“ - Žiema arba „V“ - Vasara, nes vienam AT reikalingi du tokie matavimai, vienas žiemos režimui, vienas vasaros režimui.	AT-1 ĮR (Ž) U (330) apatinės ribos nustatymas
581.	AT-X ĮR (Ž/V) U (330) viršutinės ribos nustatymas	AT-X autotransformatoriaus U (330) viršutinės ribos nustatymo grįžtamojo ryšio (angl. *feedback*) matavimas. Pavadinime, skliaustuose įrašoma „Ž“ - Žiema arba „V“ - Vasara, nes vienam AT reikalingi du tokie matavimai, vienas žiemos režimui, vienas vasaros režimui.	AT-1 ĮR (Ž) U (330) viršutinės ribos nustatymas
582.	AT-X ĮR (Ž/V) uždelsimo laiko pirminiam impulsui nustatymas	AT-X autotransformatoriaus uždelsimo laiko pirminiam impulsui nustatymo grįžtamojo ryšio (angl. *feedback*) matavimas. Pavadinime, skliaustuose įrašoma „Ž“ - Žiema arba „V“ - Vasara, nes vienam AT reikalingi du tokie matavimai, vienas žiemos režimui, vienas vasaros režimui.	AT-1 ĮR (Ž) uždelsimo laiko pirminiam impulsui nustatymas
583.	AT-X ĮR (Ž/V) uždelsimo laiko pakartotiniam impulsui nustatymas	AT-X autotransformatoriaus uždelsimo laiko pakartotiniam impulsui nustatymo grįžtamojo ryšio (angl. *feedback*) matavimas. Pavadinime, skliaustuose įrašoma „Ž“ - Žiema arba „V“ - Vasara, nes vienam AT reikalingi du tokie matavimai, vienas žiemos režimui, vienas vasaros režimui..	AT-1 ĮR (Ž) uždelsimo laiko pakartotiniam impulsui nustatymas

Eil.nr.	TM bendrinis pavadinimas	TM pavadinimo aprašymas	TM standartizuotas pavadinimas
584.	AT-X ĮR (Ž/V) U (110) nustatymas (blokavimas pažemėjus U)	AT-X autotransformatoriaus U (110) (blokavimas pažemėjus U) nustatymo grįžtamojo ryšio (angl. *feedback*) matavimas. Pavadinime, skliaustuose įrašoma „Ž“ – Žiema arba „V“ – Vasara, nes vienam AT reikalingi du tokie matavimai, vienas žiemos režimui, vienas vasaros režimui.	AT-1 ĮR (Ž) U (110) nustatymas (blokavimas pažemėjus U)
585.	AT-X ĮR (Ž/V) U (110) nustatymas (blokavimas paaukštėjus U)	AT-X autotransformatoriaus U (110) (blokavimas paaukštėjus U) nustatymo grįžtamojo ryšio (angl. *feedback*) matavimas. Pavadinime, skliaustuose įrašoma „Ž“ – Žiema arba „V“ – Vasara, nes vienam AT reikalingi du tokie matavimai, vienas žiemos režimui, vienas vasaros režimui.	AT-1 ĮR (Ž) U (110) nustatymas (blokavimas paaukštėjus U)
586.	AT-X ĮR (Ž/V) I (110) nustatymas (blokavimas padidėjus I)	AT-X autotransformatoriaus I (110) (blokavimas padidėjus I) nustatymo grįžtamojo ryšio (angl. *feedback*) matavimas. Pavadinime, skliaustuose įrašoma „Ž“ – Žiema arba „V“ – Vasara, nes vienam AT reikalingi du tokie matavimai, vienas žiemos režimui, vienas vasaros režimui.	AT-1 ĮR (Ž) I (110) nustatymas (blokavimas padidėjus I)

Priedas Nr.15

INFORMACIJOS SAUGOS REIKALAVIMAI

1. Visuose Projekto įgyvendinimo etapuose turi būti laikomasi šių saugumo principų:
   1.1. Minimalių teisių – valdant prieigą prie LITGRID AB (toliau – Bendrovė) informacijos, informacinių sistemų ir įrenginių, turi būti užtikrintas principo būtina darbui“ ir „mažiausių teisių prieiga“ įgyvendinimas, t. y. reikalavimas, kuris reiškia, kad prieiga gali būti suteikta tik patvirtintiems asmenims ir mažiausia apimtimi, kuri yra būtina vykdant konkrečias darbo ir kitas su Bendrove susijusias funkcijas.
   1.2. Kompleksiškumo (angl. defence in depth) – saugumo grėsmių mažinimui taikomos ne atskiros, o viena kitą papildančios saugumo priemonės.
2. Vykdant darbus Bendrovės infrastruktūroje privaloma užtikrinti, kad būtų laikomasi informacijos saugumo reikalavimų paslaugų teikimui, skelbiamų dokumente patalpintame PSO tinklalapyje adresu www.litgrid.eu:Tinklo plėtra>Standartiniai techniniai reikalavimai> Informacijos saugai> Minimalūs informacijos saugos reikalavimai paslaugų teikimui.

I. PAŽEIDŽIAMUMŲ VALDYMAS

3. Sistemų ir įrangos pažeidžiamumas (saugumo spragas ar silpnos vietos, angl. vulnerabilities) yra tikėtinas. Užsakovas ir Tiekėjas skirs deramas pastangas, kad identifikuoti pažeidžiamumą kuo ankstesniame Projekto etape.
4. Saugumo skaidrumas – Tiekėjas sužinojęs apie pažeidžiamumą, šią informaciją Užsakovui pateiks nedelsiant ir pilnoje apimtyje.
5. Jeigu nenurodyta kitaip, tuomet prieš pradedant eksploataciją, įrenginių operacinėje sistemoje, mikrokode (angl. firmware), programinėje įrangoje turi būti įdiegtos vėliausios gamintojo saugumo pataisos ir vėliausios siūlomos programinės įrangos versijos.
6. Prieš pradedant kompleksinius bandymus teleinformacijos surinkimo ir perdavimo įrenginio (TSPĮ), pastotės laiko sinchronizavimo įrenginio (PLSĮ), operacinėje sistemoje, mikrokode (angl. *firmware*), programinėje įrangoje turi būti įdiegtos vėliausios gamintojo saugumo pataisos ir vėliausios siūlomos programinės įrangos versijos.
7. Prieš pradedant gamyklinius bandymus, bet ne anksčiau nei 12 mėnesių iki relinės apsaugos ir automatikos įrenginių (RAA), telekomandų perdavimo įrenginių (TPĮ), bendros paskirties valdiklių (BPV), perdavimo į eksploataciją, RAA, TPĮ ir BPV operacinėje sistemoje, mikrokode (angl. firmware), programinėje įrangoje turi būti įdiegtos vėliausios gamintojo saugumo pataisos ir vėliausios siūlomos programinės įrangos versijos.

II. APSAUGA NUO ŽALINGO KODO

8. Įrangoje, kurioje yra atitinkamas funkcionalumas laikantis saugumo rekomendacijų turi būti sukonfigūruotos lokalios ugniasienės ar kitos atitinkamos priemonės, blokuojančios visą nebūtiną įeinantį/ išeinantį duomenų srautą, bei perteklines funkcijas.
9. Visoje įrangoje, kuri veikia Windows operacinės sistemos pagrindu, privalo būti įdiegta Užsakovo patvirtinta antivirusinė programinė įranga (kai dėl techninių apribojimų tas negali būti atlikta, išimtį tvirtina Užsakovas).
10. Antivirusinė programinė įranga turi būti sukonfigūruota
    - 10.1. startuoti ir įsijungti sistemos startavimo metu;
    - 10.2. tikrinti savo integralumą;
    - 10.3. vykdyti realaus laiko stebėseną;
    - 10.4. kad naudotojas jos negalėtų išjungti ar sustabdyti;
    - 10.5. kad skenuotų visus atidaromus failus prieš jų atidarymą ir paleidimą;
    - 10.6. pilnam skenavimui ne rečiau kaip kartą per mėnesį;
    - 10.7. kuomet infekuotas failas yra rastas, sistema turi:
      - 10.7.1. automatiškai išvalyti failą;
      - 10.7.2. jei failo išvalymas negalimas – blokuoti prieigą prie infekuoto failo;
      - 10.7.3. pranešti naudotojui garsiniu ir vaizdiniu pranešimu;
11. Antivirusinių programų žalingo kodo duomenų bazės turi būti atnaujinamos:
    - 11.1. Ugniasienės, antivirusinės serveriai – ne rečiau kaip 1 kartą į valandą;
    - 11.2. Klientai (pvz. kompiuterinės darbo vietos) – ne rečiau kaip 1 kartą į 4 valandas
    - 11.3. Standartiniams naudotojams draudžiamas programinės įrangos diegimas ir konfigūracijos keitimas;
12. Prieš perduodant eksploatacijai Informacinę sistemą ar Įrangą, visuose jos komponentuose turi būti pašalinti arba išjungti nebūtini sisteminiai servisai, vartotojai, tinklo prievadai, numatytoms užduotims nebūtina programinė įranga.
13. Sistemos ir Įranga turi būti suprojektuota ir sukonfigūruota vadovaujantis gerosiomis saugos praktikomis numatytomis CIS Security bechmarks, Security baseline for Windows dokumentuose.
14. Sistemų ir Įrangos integracija į Bendrovės tinklą ar integracija su kitomis Užsakovo sistemomis neturi reikalauti sumažinti saugumo lygio esamose sistemose nukrypstant nuo geruųjų saugos praktikų.

III. TAPATYBĖS NUSTATYMAS IR PRIEIGOS PATVIRTINIMAS

15. Prieiga prie informacinių sistemų ir Įrangos (pvz.: vietinė naudojant valdymo pultą (HMI), vietinė naudojant komunikacijos/diagnostikos prievadus ar nuotolinė naudojant komunikacijų terpę) turi

būti apsaugota identifikatoriumi ir slaptažodžiu atitinkančiais Bendrovės reikalavimus (reikalavimai pateikiami projekto įgyvendinimo metu).

16. Prieigos saugumas informacinėse sistemose ir Įrangoje turi būti užtikrinamas taikant vaidmenimis pagrįstą teisių sistemą (angl. Role Based Access Control) – naudotojas sistemoje turi būti priskirtas tam tikram vaidmeniui, kuriam priskirtos minimalios, darbo užduočių atlikimui būtinos teisės.
17. Tinklo prieiga prie Užsakovo resursų turi būti suteikiama tik patvirtintiems (autorizuotiems) naudotojams ir įrenginiams. Naudotojams turi būti pasiekiamos tik tos tinklo paslaugos (sąsajos, prievadai) kurie būtini jų darbui, prieiga prie administravimo/valdymo sąsajų turi būti apribota ir pasiekiama tik sistemų/įrenginių administravimo personalui.
18. Standartiniai Informacinių sistemų ir Įrangos paskyrų identifikatoriai ir slaptažodžiai turi būti pakeisti į identifikatorius ir slaptažodžius atitinkančius Bendrovės reikalavimus (reikalavimai pateikiami projekto įgyvendinimo metu) iki pradedant jų eksploataciją.
19. Sistemose naudotojų paskyrų valdymas turi būti realizuotas naudojant centralizuotą Užsakovo paskyrų, teisių ir resursų valdymo sistemą – katalogų tarnybą.
20. Iš interneto laisvai, be jokio papildomo apribojimo pasiekiami įmonės resursai vartotojų ir administratorių tapatumui patvirtinti turi naudoti Bendrovės patvirtintą dviejų veiksnių tapatumo patvirtinimo mechanizmą.
21. Turi būti pateiktas visų sukurtų techninių/sisteminių paskyrų sąrašas su priskirtais už jų saugumą atsakingais Užsakovo darbuotojais – sistemų administratoriais.
22. Visi prisijungimo metodai (įskaitant ir nuotolinį), priemonės ir prievadai turi būti dokumentuoti ir suderinti su Litgrid AB informacijos saugos atstovu. Bet koks neautorizuotas ar nedokumentuotas prisijungimas draudžiamas.
23. Bendrovės sistemose turi būti užtikrinta, kad:
    23.1. prieš prisijungiant parodomas perspėjimas dėl neautorizuoto sistemos naudojimo;
    23.2. prieiga prie sistemų programinės įrangos išeities tekstų (kodo) yra apribota pagal principą „būtina darbui“.

IV. DUOMENŲ PERDAVIMO TINKLAS

24. Projektuojant, diegiant ir administruojant duomenų perdavimo tinklą turi būti vadovaujamasi ISO/IEC 27033 „Informacinės technologijos. Saugumo metodai. Tinklo saugumas“ standarto rekomendacijomis.
25. Tinklo įrenginių administravimui turi būti naudojama centralizuota autentifikacijos sistema.
26. Tinklo įrenginių administravimui turi būti naudojami šifruoti protokolai.
27. Visi duomenys, perduodami viešaisiais tinklais, turi būti saugiai šifruojami (įskaitant, bet neapsiribojant SSL, AES-CCMP).
28. Visi nebūtini veiklai tinklo įrenginių valdymo prievadai turi būti panaikinti ar išjungti.

29. Nenaudojami tinklo įrenginių prievadai ir duomenų tinklo fizinės jungtys turi būti de aktyvuojamos/atjungiamos.
30. Perdavimo tinklo dispečerinio valdymo sistemos paslaugos teikimui Bevielio tinklo prieiga nenaudojama, o iškilus tokiam poreikiui jis turi būti patvirtintas Informacijos saugos vadovo ir realizuotas taip, kad atitiktų techninius kibernetinio saugumo reikalavimus numatytus teisės aktuose.

V. INFORMACIJOS PERDAVIMAS

31. Prieš perduodant eksploatacijai, Bebdrovei saugiu būdu turi būti perduoti Informacinių sistemų ir Įrangos konfigūraciniai failai, atsarginės kopijos, identifikatoriai, slaptažodžiai, instrukcijos ir kita funkcionalumo atstatymui reikalinga ar projekto metu suderinta informacija.

VI. ĮVYKIŲ REGISTRAVIMAS

32. Visose informacinėse sistemose ir Įrangoje, kuriose tai techniškai įmanoma, turi būti registruojama ir ne mažiau kaip 2 savaites išsaugoma saugumo ir kitų svarbių įvykių informacija (Bendrovė projektavimo metu pateiks detalius reikalavimus priklausomai nuo įrangos tipo).
33. Turi būti užtikrinta, kad registruojamiems įvykiams lokaliai rezervuota pakankamai laisvos vietos.
34. Informacinė sistema ir visa Įranga turi būti sukonfigūruota siųsti įvykių įrašus (SYSLOG) į Bendrovės centrinį žurnalinių įrašų serverį.
35. Prieš pradedant Įrangos eksploataciją privaloma užpildyti žemiau pateiktą 1 lentelę ir el. laišku išsiųsti Bendrovės Informacijos saugos grupės specialistui, kuris patikrins ar žurnaliniai įrašai iš Įrangos gaunami. Bendrovės Informacijos saugos grupės specialistą nurodys už Įrangos eksploataciją atsakingas Bendrovės darbuotojas.

Eil. Nr.	Regionas	Pastotė	Įrenginio tipas ir gamintojas	Modelis	IP adresas	Įjungtas Syslog siuntimas (Taip/ Ne)	Pastaba

1 lentelė. Žurnalinių įrašų testavimo forma

VII. SAUGUMO TESTAVIMAS

36. Prieš pradedant eksploatuoti informacines sistemas turi būti atliekamas saugumo testavimas, siekiant nustatyti sistemos atitiktį saugumo reikalavimams ir pašalinti sistemos techninius pažeidžiamumus. Testuojant turi būti įvertinama (bet neapsiribojant) atitiktis:

36.1. OWASP 10 dažniausiai pasitaikančių internetinių sistemų techninių pažeidžiamumų;

36.2. CWE/SANS 25 dažniausiai pasitaikančios programinės įrangos klaidos.

VIII. TREČIŲ ŠALIŲ KOMPONENTAI

37. Skaidrumas. Tiekėjas privalo nurodyti visus sistemoje naudojamus trečių šalių komponentus, bibliotekas ir schemas nepriklausomai ar tai komercinė, nemokama, atviro ar uždaro kodo programinė įranga.
38. Vertinimas. Tiekėjas turi imtis deramų priemonių užtikrinant, kad sistemoje naudojama trečių šalių programinė įranga atitinka saugumo reikalavimus keliamus sistemai ir yra tinkamai licencijuota.
39. Kenksminga programinė įranga. Tiekėjas įsipareigoja pateikti sistemą, kurioje nėra jokių paslėptų, saugumą silpninančių funkcijų, įskaitant: kenksmingos programinės įrangos, virusų, „kirminų“, „laiko minų“, neautorizuotų prieigų ar funkcijų (Trojans, backdoors, easter eggs).

IX. SAUGUMO VAIDMENYS

40. Tiekėjas saugumo užtikrinimui deleguos saugumo kompetencijas turintį darbuotoją (saugumo architektą), kuris peržiūrės rezultatus iki pateikiant Bendrovei ir patvirtins atitikimą saugumo reikalavimams.
41. Saugumo mokymai. Visi Tiekėjo darbuotojai dalyvaujantys projekte turi būti susipažinę su šiais reikalavimais.

XI. PAPILDOMI REIKALAVIMAI PRAMONINIŲ PROCESŲ VALDYMO SISTEMAI IR JOS DALIMS

42. Visuose Įrangos įgyvendinimo etapuose (projektavimas, diegimas, priežiūra ir kt.) turi būti laikomasi informacijos saugumo reikalavimų nustatytų Lietuvos Respublikos Vyriausybės nutarimu patvirtintame Organizacinių ir techninių kibernetinio saugumo reikalavimų, taikomų kibernetinio saugumo subjektams, apraše (aktualioje jo redakcijoje).

XI. ATSAKOMYBĖ

43. Bendrovė turi teisę tikrinti kaip Tiekėjas laikosi Reikalavimų, įskaitant, bet neapsiribojant, Tiekėjo Projekto įgyvendinimui naudojamų darbo priemonių atitikties Reikalavimams patikrinimą be išankstinio įspėjimo.

Priedas Nr.16

ELEKTROS APSKAITŲ INFORMACIJOS SURINKIMUI IR PERDAVIMUI TAIKOMI PAGRINDINIAI REIKALAVIMAI

I. BENDROSIOS NUOSTATOS

1. Šis priedas skirtas nustatyti techninius reikalavimus, diegiant elektros apskaitos prietaisų (elektros skaitiklių) informacijos surinkimą ir perdavimą į PSO DVS ir AEEAS PT transformatorių pastotėse (toliau – TP) ir skirstyklose (skirstomuosiuose punktuose) (toliau – SP), PT tinklų naudotojų TP ir SP bei į PT tinklų naudotojų lokaliąsias elektros apskaitų ir galios kontrolės informacines sistemas (IS).
2. Priede aprašomas PT elektros apskaitos prietaisų komercinių duomenų ir realaus laiko matavimų mainų vykdymas su:
   2.1. PSO DVS (per momentinių duomenų surinkimo ir perdavimo valdiklius, arba MDV);
   2.2. AEEAS (per komercinių duomenų surinkimo ir perdavimo valdiklius, arba KDV);
   2.3. PT tinklų naudotojų elektros apskaitų ir galios kontrolės lokaliosiomis IS.
3. Priede nustatyti duomenų mainų principai, įrengiant AEEAS komercinių duomenų surinkimo ir perdavimo įrangą PT ir PT tinklų naudotojų TP ir SP.
4. Šio priedo reikalavimų vadovaujantis, turi būti užtikrintas PT ir prie PT tinklų prijungtų naudotojų TP ir/ar SP rekonstravimo, modernizavimo, naujųjų objektų statybos techninių (prijungimo, projektavimo) užduočių, techninių darbo projektų ir gamybos ir montavimo brėžinių rengimas bei jų įgyvendinimas.

5. Elektros apskaitos prietaisų (elektros skaitiklių) informacijos surinkimui ir perdavimui naudojami standartai ir protokolai.

   5.1. Standartiniai techniniai reikalavimai elektros energijos apskaitos prietaisams;
   5.2. Standartiniais techniniais reikalavimais elektros skaitiklių momentinių duomenų nuskaitymo valdikliams (MDV);
   5.3. Standartiniais techniniais reikalavimais elektros skaitiklių komercinių duomenų nuskaitymo valdikliams (KDV);
   5.4. LST EN 62053-22:2003 Kintamosios srovės elektros matavimo įrenginiai. Ypatingieji reikalavimai. 22 dalis. 0,2 S ir 0,5 S klasės elektroniniai aktyviosios energijos skaitikliai (IEC 62053-22:2003);
   5.5. LST EN 60870-5-104:2007 Nuotolinio valdymo įrenginiai ir sistemos. 5-104 dalis. Perdavimo protokolai. Tinklo prieiga dėl IEC 60870-5-101, naudojant standartinius transportinius profilius (IEC 60870-5-104:2006);
   5.6. LST EN 62056-31:2001 Elektros matavimas. Skaitiklio rodmenų, tarifo ir apkrovos valdymo duomenų mainai. 31 dalis. Vietinių vytųjų porų tinklų su nešlio signalizacija naudojimas (IEC 62056-31:1999) (ankstesnis IEC EN 61142. Skaitiklio rodmenų, tarifo ir apkrovos valdymo duomenų mainai. Duomenų mainai panaudojant lokaliąją šyną);
   5.7. LST EN 62056-1-0:2015 Elektros matavimo duomenų mainai. DLMS/COSEM komplektas. 1-0 dalis. Išmaniojo matavimo standartizavimo sandara (IEC 62056-1-0:2014);
   5.8. LST EN 62056-3-1:2014 Elektros matavimo duomenų mainai. DLMS/COSEM komplektas. 3-1 dalis. Vietinių susuktųjų porų tinklų su nešlio signalizacija naudojimas (IEC 62056-3-1:2013);
   5.9. LST EN 62056-5-3:2014 Elektros matavimo duomenų mainai. DLMS/COSEM komplektas. 5-3 dalis. DLMS/COSEM taikomasis lygmuo (IEC 62056-5-3:2013);
   5.10. LST EN 62056-6-1:2014 Elektros matavimo duomenų mainai. DLMS/COSEM komplektas. 6-1 dalis. Objektų identifikavimo sistema (OBIS)- (IEC 62056-6-1:2013);

5.11. LST EN 62056-6-2:2014 Elektros matavimo duomenų mainai. DLMS/COSEM komplektas. 6-2 dalis. COSEM sietuvų klasės (IEC 62056-6-2:2013);
5.12. LST EN 62056-9-7:2014 Elektros matavimo duomenų mainai. DLMS/COSEM komplektas. 9-7 dalis. TCP-UDP/IP tinklų ryšio profilis (IEC 62056-9-7:2013);
5.13. LST EN 62056-47:2007 Elektros matavimas. Skaitiklio rodmenų, tarifo ir apkrovos kontrolės duomenų mainai. 47 dalis. IPv4 tinklų COSEM protokolo siuntimo lygmenys (IEC 62056-47:2006);

II. BENDRIEJI REIKALAVIMAI ELEKTROS APSKAITOS PRIETAISŲ INFORMACIJOS SURINKIMO IR PERDAVIMO SISTEMOMS

6. PT ir PT tinklų naudotojų visose TP ir SP prijunginių realaus laiko matavimų (P, Q, U, I ir f matavimai) perdavimui į PSO DVS turi būti naudojami elektros apskaitos prietaisai (per MDV). Tarpsisteminių linijų objektuose realaus laiko matavimų perdavimo rezervavimui turi būti naudojamas dubliuojantis MDV. Kaip alternatyva, prijunginių realaus laiko matavimai turi būti perduodami iš RAA terminalų (per TSPĮ).
7. PT ir PT tinklų naudotojų visose TP ir SP elektros apskaitos prietaisų komercinių duomenų (matuojama ir kaupiama atmintyje visų tarifų (A+, A-, R1, R2, R3, R4, W+ ir W-) energija per integravimo periodus, paras, mėnesius ir augančiai, integravimo periodų visų tarifų (P+, P-, Q1, Q2, Q3, Q4, S+, S-) vidutinių galių profiliai, integravimo periodų, parų ir mėnesio visų tarifų maksimalios (P+, P-, Q1, Q2, Q3, Q4, S+, S-) galios su laiko žymėmis ir kiti sukaupti komerciniai duomenys) ir komercinės informacijos (elektros apskaitos prietaisų konfigūravimo duomenų, sutrikimų registrų ir kitos sukauptos informacijos) perdavimui į AEEAS turi būti naudojami KDV. Atsižvelgiant į PSO nustatytus energetikos objektų prioretizavimo reikalavimus, komercinių duomenų ir komercinės informacijos iš elektros apskaitos prietaisų į PSO AEEAS perdavimo rezervavimui turi būti naudojami vienas kitą dubliuojantys ryšio kanalai (paketinis duomenų perdavimas (TCP/IP paketais) per Lietuvos mobilaus ryšio operatoriaus tinklus ir TDPT).
8. Atsižvelgiant į PT tinklų naudotojų pagrįstą poreikį TP ir SP tarpusavio komercinius duomenis ir kitą informaciją iš elektros apskaitos prietaisų perduoti ir į tinklų naudotojų lokaliąsias IS, šiai informacijai perduoti gali būti naudojami tik KDV. Jei TP ar SP komercinėms duomenims perduoti į AEEAS prie KDV yra prijungti ir kiti elektros apskaitos prietaisai, tarpusavio komercinėms duomenims ir informacijai perduoti elektros apskaitos prietaisai turi būti perjungti/prijungti prie atskiro KDV.
9. TP ir SP tipinė struktūrinė komercinių duomenų ir realaus laiko matavimų surinkimo-perdavimo schema pateikta 1 pav.
10. Tais atvejais, kai atsižvelgiant į statomos/rekonstruojamos TP ar SP nustatytą fizinės saugos lygį, tam pačiam įtampos lygiui bus statomi du ar keli valdymo pultai, elektros apskaitos prietaisų komercinių duomenų ir realaus laiko matavimų perdavimai per KDV (į AEEAS) ir MDV (į PSO DVS) turi būti išskirti pagal valdomus prijunginius, įrengiant atskiruose valdymo pultuose atskirus KDV ir MDV. Duomenų perdavimui iš elektros apskaitos prietaisų į AEEAS ir PSO DVS pagal atskirus valdymo pultus turi būti taikoma 1 pav. nurodyta tipinė struktūrinė schema.

1 pav. Realaus laiko matavimų ir komercinių duomenų perdavimas iš elektros apskaitos prietaisų (per MDV ir KDV)

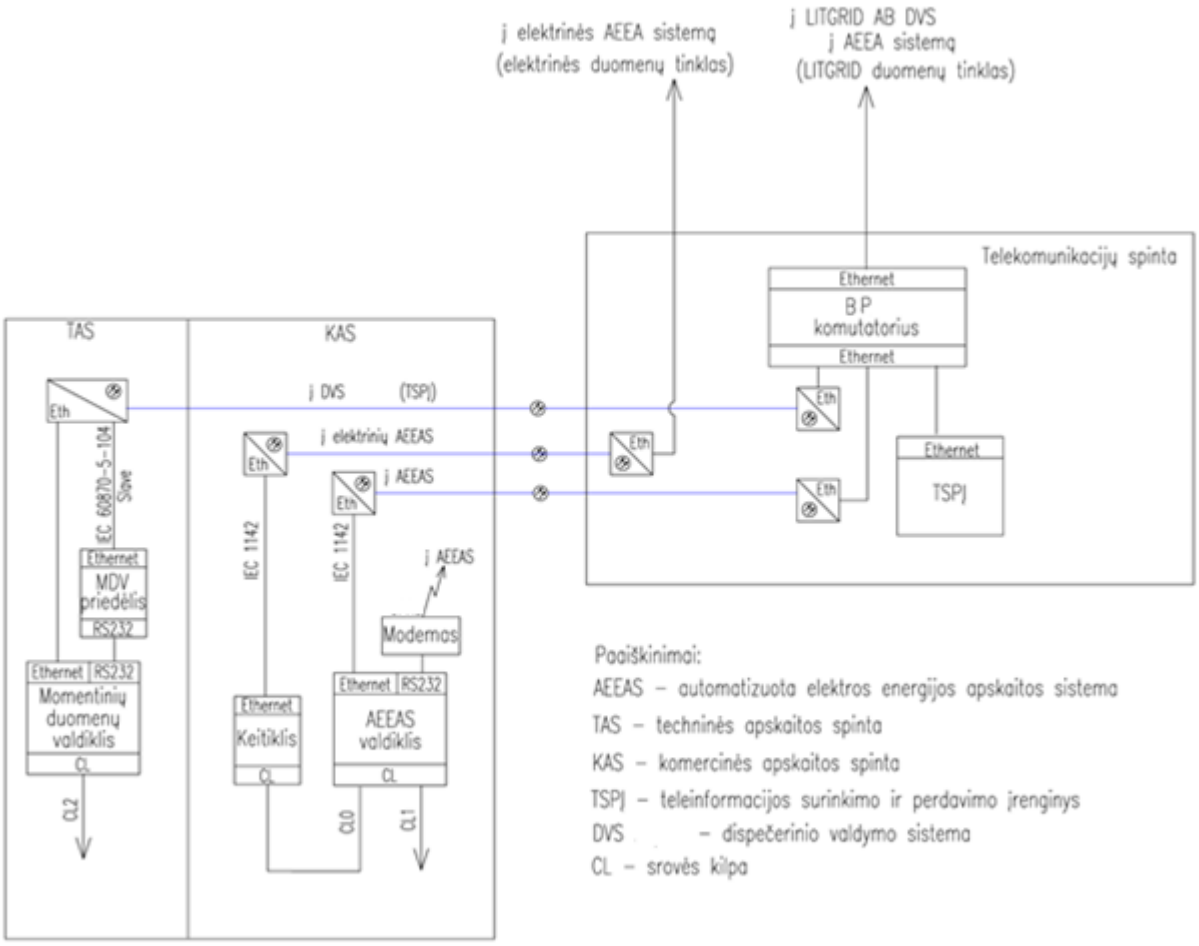

11. PT ir PT tinklų naudotojų TP ir SP komercinius duomenis ir kitai informacijai perduoti į tinklų naudotojų elektros apskaitų ir galios kontrolės lokaliąsias IS PT tinklų naudotojui išduodamos prijungimo (techninės) sąlygos, kuriose numatomi reikalavimai informacijos surinkimo ir perdavimo organizavimui, loginiam PSO ir klientų duomenų tinklų atskyrimui, klientų lokaliųjų IS konfigūravimui.
12. Jei TP ar SP priklauso ne PSO, PSO išduodamos prijungimo (techninės) sąlygos, kuriose numatomi reikalavimai informacijos surinkimo ir perdavimo patikimumui, saugos reikalavimai pagal PSO keliamus standartinius techninius reikalavimus. TP ar SP savininkas turi numatyti priemones informacijos surinkimo ir perdavimo į AEEAS ir PSO DVS patikimumui užtikrinti - avarinį įrangos rezervą.
13. Kiekybiniai ir kokybiniai reikalavimai elektros apskaitos prietaisų informacijos perdavimui į AEEAS ir PSO DVS turi būti nustatyti dvišalėse perdavimo paslaugos sutartyse su PT tinklų naudotojais. Pagal minėtas sutartis PT tinklų naudotojai turi įsipareigoti šalinti gedimus numatytais terminais ir turi numatyti tam būtinas priemones.

III. DUOMENŲ MAINAI SU MOMENTINIU IR KOMERCINIŲ DUOMENŲ VALDIKLIAIS

14. TP ir SP prijunginiuose įrengtų elektros apskaitos prietaisų realaus laiko matavimai per MDV perduodami tiesiai į PSO DVS protokolu IEC 60870-5-104 (Master) per TCP/IP. MDV jungiamas į duomenų tinklo PSO DVS potinklį.

15. TP ir SP elektros apskaitos prietaisų komerciniai duomenys, elektros apskaitos prietaisų konfigūravimo duomenys, sutrikimų registrų ir kita informacija per KDV į AEEAS perduodama protokolu LST EN 62056-31 (ankstesnis IEC 61142) per TCP/IP. 330 kV TP ir SP, 1, 2 ir 3 prioriteto 110 kV TP ir SP minėtų duomenų perdavimas turi būti dubliuojamas per Lietuvos mobilaus ryšio operatoriaus tinklus. Kitose TP ar SP komerciniams duomenims ir informacijos perdavimui per KDV gali būti naudojamas vienas iš ryšio kanalų (TSP/IP ar Lietuvos mobilaus ryšio operatoriaus tinklas).
16. TP ir SP įrengti tų pačių prijunginių komercinės apskaitos pagrindiniai ir dubliuojantys elektros apskaitos prietaisai turi būti jungiami į MDV bei KDV skirtingas srovės kilpų sąsajas arba prie skirtingų MDV ar KDV (jei duomenų perdavimą reikia dubliuoti arba transformatorių pastotėje ar skirstykloje įrengiami keli MDV ar KDV). Projektuojant elektros apskaitos prietaisų komercinės ir realaus laiko informacijos perdavimą į AEEAS ir PSO DVS, duomenų perdavimo patikimumui turės būti maksimaliai išnaudotos KDV ir MDV srovės kilpų sąsajos.
17. PT ir PT tinklų naudotojų TP ir SP komercinių duomenų ir kitos informacijos mainams su tinklų naudotojų elektros apskaitų ir galios kontrolės lokaliosiomis informacinėmis sistemomis per KDV, loginiam PSO ir klientų duomenų tinklų atskyrimui turi būti jungiamasi per KDV pasyviąsias (CL0, CSin) srovės kilpos sąsajas panaudojant sąsajų keitiklius (CL/ETH, CL/RS232) (žr. 1 pav.).
18. TP ir SP prijunginiuose įrengtų elektros apskaitos prietaisų realaus laiko (P, Q, U, I ir f) matavimai turi būti perduodami per MDV ir, kaip alternatyva, iš RAA terminalų per TSPĮ. Matavimams, kurie perduodami per MDV, turi būti užtikrinta tikslumo paklaida - ≤1%. Alternatyviems matavimams, perduodamiems per TSPĮ iš RAA terminalų, turi būti užtikrinta tikslumo paklaida - ≤2,5 %.
19. Visi MDV turi būti sukonfigūruoti siųsti trylika matavimų, laikantis nustatyto eiliškumo – Pa, Pb, Pc, Qa, Qb, Qc, Ua, Ub, Uc, Ia, Ib, Ic, f.
20. Matavimai per MDV turi būti perduodami tiek 32 bitų slankaus kablelio (M_ME_NC), arba vienu iš 16 bitų sveiko skaičiaus (M_ME_NA ar M_ME_NB) formatais laikantis nustatytų perduodamų matavimų dydžių tikslumo (nejautrumo ribos):
    P – 1 kW (≤0.4 kV prijunginiams) ir 0,1 MW (≥1 kV prijunginiams);
    Q – 1 kVAr (≤0.4 kV prijunginiams) ir 0.1 MVAr (≥1 kV prijunginiams);
    U – 1 V (≤0.4 kV prijunginiams) ir 0.1 kV (≥1 kV prijunginiams);
    I – 1 A;
    f – 0.01 Hz

    Nurodytų matavimo verčių perskaičiavimo koeficientai turi būti laisvai konfigūruojami.
21. Visi MDV turi būti laisvai konfigūruojami ir turi turėti pasikeitusių elektros apskaitos prietaisų telematavimų siuntimo funkciją, esant pokyčiams didesniems nei nustatytos nejautrumo ribos, nurodytos 14 p. Jei MDV tokios integruotos funkcijos neturi, šiai funkcijai atlikti gali būti naudojami MDV priedėliai (žr. 1 pav.).
22. Visuose MDV turi būti galimybė kiekvienam perduodamam matavimui sukonfigūruoti apatines ir viršutines technologines ribas. Jei matavimai išeina už sukonfigūruotų ribų, tai į DVS turi būti siunčiamas matavimas su požymiu „Overflow“ arba „Not topical“.
23. Visuose MDV turi būti galimybė perduoti į DVS matavimo kokybės požymį esant elektros apskaitos prietaiso fiksuojamos įtampos (U) matavimų pokyčiui, viršijančiam įtampų diapazono ribas 0,8 Un ≤ Uf ≤1,15 Un.
24. Elektros apskaitos prietaisų informacijos ir duomenų perdavimui TP ar SP teritorijoje lauko sąlygomis atskirai sumontuotose elektros apskaitos spintose įrengti MDV ar KDV, minėtos įrangos saugumui ir informacijos perdavimo patikimumui turi būti per daugiamodį šviesolaidinį kabelį, naudojant optoelektrinius (Eth. terpės) keitiklius, sujungiami su TP valdymo pulte (toliau – VP) telekomunikacijų spintoje įrengiamu TDPT komutatoriumi (žr. 1 pav.). Priklausomai nuo TP ar SP įrengto TDPT komutatoriaus keitikliai turi būti įrengti tik elektros apskaitos spintoje ar abiejuose šviesolaidinio kabelio galuose. Jei ryšys tarp MDV ar KDV ir TDPT komutatoriaus įrengiamas ne iš TP ar SP teritorijoje įrengiamų elektros apskaitos spintų, o pastate (TP valdymo pulte, ryšių patalpoje ir pan.) šviesolaidinis kabelis ir optoelektriniai keitikliai, esant nedideliems atstumams (<100 m), nenaudojami.

25. Elektros apskaitos prietaisų prijungimo prie KDV ir MDV kiekis neturi viršyti PSO reikalavimų ir valdiklių gamintojo rekomenduojamą kiekį.
26. TP ir SP komercinės ir realaus laiko informacijos perdavimo į AEEAS bei PSO DVS patikimumui elektros apskaitos prietaisų rezervinio maitinimo įrenginių, KDV ir MDV, optoelektrinių keitiklių, ryšio įrangos maitinimą turi būti organizuotas nuo nuolatinės srovės savųjų reikmių įrenginių (NSSRS) abiejų šynų sistemų lygiagrečiai arba su galimybe perjungti atskirą šynų sistemą išrinkimo-perjungimo raktu, bei atsižvelgiant į minėtos įrangos maitinimo įtampą ir savybes, per pramoninio tipo XXVDC/230VAC ar XXVDC/YYVDC įtampos keitiklius.
27. Jei minėtos įrangos maitinimas organizuotas nuo kintamos srovės savųjų reikmių įrenginių (KSSRS), elektros apskaitos prietaisų rezervinio maitinimo įrenginių, KDV ir MDV, optoelektrinių keitiklių, ryšio įrangos maitinimas turi būti organizuotas nuo kintamos srovės savųjų reikmių įrenginių (KSSRS) abiejų šynų sistemų lygiagrečiai arba su galimybe perjungti atskirą šynų sistemą išrinkimo-perjungimo raktu ar įrengta perjungimo automatika. Maitinimas turi būti apsaugotas nuo trumpųjų jungimų ir galimų viršįtampių. Rekomenduojama Kintamos srovės maitinimo grandines organizuoti per skiriamuosius transformatorius, įrengiant apsaugą nuo viršįtampių.

Priedas Nr. 17
110 kV TRANSFORMATORIŲ PASTOČIŲ TIPINIŲ PRIJUNGINIŲ TELEINFORMACIJOS SĄRAŠAI

Eil.nr.	Pastotė	Įtampa [kV]	Prijunginys	Objektas	Signalo pavadinimas	TS tipas	Būsena_00	Būsena_01(0)	Būsena_10(1)	Būsena_11
					T-10X TS skyrius					
1	110_TP_E_SK	110	T-10X	T-10X	T-10X	DPI	Tarpinė	Išjungtas	Įjungtas	Klaida
2	110_TP_E_SK	110	T-10X	T-10X-X	T-10X-X	DPI	Tarpinė	Išjungtas	Įjungtas	Klaida
3	110_TP_E_SK	110	T-10X	T-10X-Xž	T-10X-Xž	DPI	Tarpinė	Išjungtas	Įjungtas	Klaida
4	110_TP_E_SK	110	T-10X	T-10X	T-10X Ž	SPI	-	Norma	Suveikė	-
5	110_TP_E_SK	110	T-10X	RAA	T-10X MSA	SPI	-	Norma	Suveikė	-
6	110_TP_E_SK	110	T-10X	RAA	T-10X apsaugų pagreit.	SPI	-	Norma	Suveikė	-
7	110_TP_E_SK	110	T-10X	RAA	T-10X rezervinė MSA	SPI	-	Norma	Suveikė	-
8	110_TP_E_SK	110	T-10X	RAA	T-10X ARĮ	SPI	-	Norma	Suveikė	-
9	110_TP_E_SK	110	T-10X	RAA	T-10X ARĮ draudimas	SPI	-	Norma	Suveikė	-
10	110_TP_E_SK	110	T-10X	RAA	T-10X AKĮ	SPI	-	Norma	Suveikė	-
11	110_TP_E_SK	110	T-10X	RAA	T-10X AKĮ draudimas	SPI	-	Norma	Suveikė	-
12	110_TP_E_SK	110	T-10X	RAA	T-10X JRĮ	SPI	-	Norma	Suveikė	-
13	110_TP_E_SK	110	T-10X	T-10X	T-10X SF6 dujų slėgis	SPI	-	Norma	Žemas	-
14	110_TP_E_SK	110	T-10X	T-10X	T-10X valdymas dėl SF6 dujų slėgio	SPI	-	Norma	Blokuotas	-
15	110_TP_E_SK	110	T-10X	RAA	T-10X RAA terminalo XX fizinė sąsaja Ch1/Ch2 (XX)	SPI	-	Norma	Gedimas	-
16	110_TP_E_SK	110	T-10X	RAA	T-10X RAA terminalo XX U grandinės (XX)	SPI	-	Norma	Gedimas	-
17	110_TP_E_SK	110	T-10X	RAA	T-10X RAA terminalo XX I grandinės (XX)	SPI	-	Norma	Gedimas	-
18	110_TP_E_SK	110	T-10X	RAA	T-10X RAA terminalas XX (XX)	SPI	-	Norma	Gedimas	-
19	110_TP_E_SK	110	T-10X	T-10X	T-10X pavara	SPI	-	Neparuošta	Paruošta	-
20	110_TP_E_SK	110	T-10X	RAA	T-10X įjungimo grandinė	SPI	-	Norma	Gedimas	-
21	110_TP_E_SK	110	T-10X	RAA	T-10X išjungimo grandinė I	SPI	-	Norma	Gedimas	-
22	110_TP_E_SK	110	T-10X	RAA	T-10X išjungimo grandinė II	SPI	-	Norma	Gedimas	-
23	110_TP_E_SK	110	T-10X	RAA	T-10X ARĮ (RFVT)	SPI	-	Išjungta	Įjungta	-
24	110_TP_E_SK	110	T-10X	RAA	T-10X AKĮ (RFVT)	SPI	-	Išjungta	Įjungta	-
25	110_TP_E_SK	110	T-10X	RAA	T-10X JRĮ (RFVT)	SPI	-	Išjungta	Įjungta	-
26	110_TP_E_SK	110	T-10X	RAA	T-10X išjungimas nuo ŠX-XXX ŠDA ir JRĮ (RFVT)	SPI	-	Išjungta	Įjungta	-
27	110_TP_E_SK	110	T-10X	RAA	T-10X AKĮ paleidimas nuo ŠX-XXX ŠDA (RFVT)	SPI	-	Išjungta	Įjungta	-
28	110_TP_E_SK	110	T-10X	RAA	T-10X JRĮ paleidimas nuo apsaugų poveikio (RFVT)	SPI	-	Išjungta	Įjungta	-
29	110_TP_E_SK	110	T-10X	RAA	T-10X RAA nuostatų grupė I (XXX-XX)	SPI	-	Išjungta	Įjungta	-
30	110_TP_E_SK	110	T-10X	RAA	T-10X RAA nuostatų grupė II (XXX-XX)	SPI	-	Išjungta	Įjungta	-
31	110_TP_E_SK	110	T-10X	RAA	T-10X RAA nuostatų grupė III (XXX-XX)	SPI	-	Išjungta	Įjungta	-
32	110_TP_E_SK	110	T-10X	RAA	T-10X RAA nuostatų grupė IV (XXX-XX)	SPI	-	Išjungta	Įjungta	-
33	110_TP_E_SK	110	T-10X	RAA	T-10X RAA terminalo XX aj (XXX-SFXX)	SPI	-	Išjungtas	Įjungtas	-
34	110_TP_E_SK	110	T-10X	RAA	T-10X RAA terminalo XX BI aj (XXX-SFXX)	SPI	-	Išjungtas	Įjungtas	-
35	110_TP_E_SK	110	T-10X	T-10X	T-10X dvipozicinių relių aj (XXX-SFXX)	SPI	-	Išjungtas	Įjungtas	-
36	110_TP_E_SK	110	T-10X	T-10X	T-10X įjungimo ir I išjungimo grand. aj (XXX-SFXX)	SPI	-	Išjungtas	Įjungtas	-
37	110_TP_E_SK	110	T-10X	T-10X	T-10X II išjungimo grand. aj (XXX-SFXX)	SPI	-	Išjungtas	Įjungtas	-
38	110_TP_E_SK	110	T-10X	ĮT-10X	ĮT-10X (T-10X žvaigždė RAA) U grand. aj (XXX-SFXX)	SPI	-	Išjungtas	Įjungtas	-
39	110_TP_E_SK	110	T-10X	ĮT-10X	ĮT-10X (T-10X atv.trik. RAA) U grand. aj (XXX-SFXX)	SPI	-	Išjungtas	Įjungtas	-
40	110_TP_E_SK	110	T-10X	RAA	T-10X prijunginio nuotolinio valdymo režimas (XXX-XX)	SPI	-	DVS	Valdiklis	-

Eil.nr.	Pastotė	Įtampa [kV]	Prijunginys	Objektas	Signalo pavadinimas	TS tipas	Būsena_00	Būsena_01(0)	Būsena_10(1)	Būsena_11
41	110_TP_E_SK	110	T-10X	T-10X	T-10X valdymo režimas (pavara-XX)	DPI	Išjungtas	Nuotolinis	Vietinis	Klaida
42	110_TP_E_SK	110	T-10X	T-10X-X	T-10X-X valdymo režimas (pavara-XX)	DPI	Išjungtas	Nuotolinis	Vietinis	Klaida
43	110_TP_E_SK	110	T-10X	T-10X-Xž	T-10X-Xž valdymo režimas (pavara-XX)	DPI	Išjungtas	Nuotolinis	Vietinis	Klaida
44	110_TP_E_SK	110	T-10X	T-10X-X	T-10X-X pavaros, valdymo grand. aj (XXX-SFXX, pavara-XX)	SPI	-	Išjungtas	Įjungtas	-
45	110_TP_E_SK	110	T-10X	T-10X-Xž	T-10X-Xž pavaros, valdymo grand. aj (XXX-SFXX, pavara-XX)	SPI	-	Išjungtas	Įjungtas	-
46	110_TP_E_SK	110	T-10X	T-10X	T-10X pavaros aj (XXX-SFXX, pavara-XX)	SPI	-	Išjungtas	Įjungtas	-
Duomenų mainų kontrolės (WATCHDOG) TS skyrius										
47	110_TP_E_SK	110	T-10X	RAA	TSPĮ duomenų mainai su T-10X RAA terminalu XX (XX)	SPI	-	Aktyvūs	Neaktyvūs	-
PSO DVS -> STO DMS TS skyrius										
48	110_TP_E_SK	110	T-10X	T-10X	T-10X	DPI	Tarpinė	Išjungtas	Įjungtas	Klaida
49	110_TP_E_SK	110	T-10X	T-10X-X	T-10X-X	DPI	Tarpinė	Išjungtas	Įjungtas	Klaida
50	110_TP_E_SK	110	T-10X	T-10X-Xž	T-10X-Xž	DPI	Tarpinė	Išjungtas	Įjungtas	Klaida
51	110_TP_E_SK	110	T-10X	RAA	T-10X gedimas (n grupė)	SPI	-	Norma	Suveikė	-
52	110_TP_E_SK	110	T-10X	RAA	T-10X apsaugų poveikis (n grupė)	SPI	-	Norma	Suveikė	-
53	110_TP_E_SK	110	T-10X	RAA	T-10X ARĮ	SPI	-	Norma	Suveikė	-
54	110_TP_E_SK	110	T-10X	RAA	T-10X ARĮ (RFVT)	SPI	-	Išjungta	Įjungta	-
STO DMS -> PSO DVS TS skyrius										
55	110_TP_E_SK	10	STO DMS	TX-Nž	TX-Nž	DPI	Tarpinė	Išjungtas	Įjungtas	Klaida
56	110_TP_E_SK	10	STO DMS	RAA	NA	SPI	-	Norma	Suveikė	-
57	110_TP_E_SK	10	STO DMS	RAA	NAKĮ	SPI	-	Norma	Suveikė	-
58	110_TP_E_SK	10	STO DMS	RAA	ADN	SPI	-	Norma	Suveikė	-
59	110_TP_E_SK	10	STO DMS	RAA	DAKĮ	SPI	-	Norma	Suveikė	-
60	110_TP_E_SK	10	STO DMS	RAA	ST RAA poveikis į T-10X išjungimą	SPI	-	Norma	Suveikė	-
61	110_TP_E_SK	10	STO DMS	RAA	T-X ARĮ būsena (ST pusėje)	SPI	-	Išjungta	Įjungta	-
62	110_TP_E_SK	10	STO DMS	RAA	T-X ARĮ poveikis į T-10X įjungimą	SPI	-	Norma	Suveikė	-
	Pastabos, kurios turi būti įvertintos, projektuojant signalus galios transformatoriaus tipiniam 110 kV prijunginiui (galios transformatoriaus tipinio 110 kV prijunginio RAA tipinė funkcinė schema pateikiama LITGRID AB Perdavimo tinklo 110 kV transformatorių patočių standartinių relinės apsaugos ir automatikos funkcinių schemų išpildymo techniniuose projektuose aprašo priede Nr.1):									
	1. Signalas Nr.8 "**T-10X ARĮ**" (**Norma/Suveikė**). PT T-10X ARĮ logika diegiama PT dalies RAA terminaluose, PT T-10X ARĮ logikoje naudojama įtampos kontrolės funkcija PT dalyje (110 kV pusė).									
	2. Signalas Nr.18 "**T-10X RAA terminalas XX (XX)**" (**Norma/Gedimas**) turi būti formuojamas iš greta esančio RAA terminalo (valdiklio).									
	3. Signalas Nr.23 "**T-10X ARĮ (RFVT)**" (**Išjungta/Įjungta**). PT T-10X ARĮ logika diegiama PT dalies RAA terminaluose, PT T-10X ARĮ logikoje naudojama įtampos kontrolės funkcija PT dalyje (110 kV pusė). Signalas Nr.27 "**T-10X ARĮ (RFVT)**" (**Išjungta/Įjungta**) nėra tapatus signalui Nr.71 "**T-X ARĮ būsena (ST pusėje)**" (**Išjungta/Įjungta**), kurio ARĮ logika diegiama su įtampos kontrole ST dalyje (žemesnės įtampos pusė).									
	4. Signalai Nr.[29-32] "**T-10X RAA nuostatų grupė I-IV (XXX-XX)**" (**Išjungta/Įjungta**). Naudojama RAA nuostatų keitimui diskretinio valdymo komanda tik tuomet kai vykdoma TP plėtra, ir kurioje jau yra įdiegtas diskretinio valdymo būdas RAA nuostatų keitimui. Taip turi būti daroma dėl tos priežasties, kad vienoje TP būtų laikomasi vienodo jau taikomo principo.									
	5. Signalai Nr.[33,34] "**T-10X RAA terminalo XX aj (XXX-SFXX)**" (**Išjungtas/Įjungtas**) ir "**T-10X RAA terminalo XX BI aj (XXX-SFXX)**" (**Išjungtas/Įjungtas**) formuojami iš greta eančio terminalo (valdiklio).									
	6. Signalas Nr.60 "**ST RAA poveikis į T-10X išjungimą**" (**Norma/Suveikė**). Tai yra ST dalies RAA terminale/TSPĮ formuojamas apibendrintas signalas, kuriame įvertinamas ST dalies apsaugų/automatikos apibendrintas veikimas į PT dalies prijunginio T-10X jungtuvo išjungimą.									
	7. Signalas Nr.61 "**T-X ARĮ būsena (ST pusėje)**" (**Išjungta/Įjungta**). ST T-X ARĮ logika diegiama ST dalies RAA terminaluose, ST T-X ARĮ logikoje naudojama įtampos kontrolės funkcija ST dalyje (žemesnės įtampos pusė). Signalas Nr.71 "**T-X ARĮ būsena (ST pusėje)" (Išjungta/Įjungta)** nėra tapatus signalui Nr.27 "**T-10X ARĮ (RFVT)**" (**Išjungta/Įjungta**), kurio ARĮ logika diegiama su įtampos kontrole PT dalyje (110 kV įtampos pusė).									
	8. Signalas Nr.62 "**T-X ARĮ poveikis į T-10X įjungimą**" (**Norma/Suveikė**). Tai yra ST dalies RAA terminale formuojamas ST T-X ARĮ poveikio signalas į PT dalies prijunginio T-10X jungtuvo įjungimą. Signalas Nr.72 "**T-X ARĮ poveikis į T-10X įjungimą**" (**Norma/Suveikė**) nėra tapatus signalui Nr.8 "**T-10X ARĮ**" (**Norma/Suveikė**), kurio ARĮ logika diegiama su įtampos kontrole PT dalyje (110 kV įtampos pusė).									
	9. Signalai, susiję su KSSRS, NSSRS, BP, RAA monitoringu, TSPĮ monitoringu, šio prijunginio tipinės teleinformacijos sąraše nepateikiami. Šiuos signalus reikia įtraukti į atskirą bendrapstotinių signalų skyrių, įvertinant NVRA 9 priedo bei projektavimo sąlygų reikalavimus dėl bendrapastotinės dalies signalų apimčių.									
	10. Nuoroda 110 kV RAA tipinių funkcinių schemų parsisiuntimui:				http://www.litgrid.eu/index.php/tinklo-pletra/standartiniai-techniniai-reikalavimai/reline-apsauga-ir-automatika/2640					

Eil.nr.	Pastotė	Įtampa [kV]	Prijunginys	Objektas	Diskretinio TV komandos pavadinimas	TV tipas	TV_01(0)	TV_10(1)
T-10X DTV skyrius								
1	110_TP_E_SK	110	T-10X	T-10X	T-10X	DCO	Išjungti	Įjungti
2	110_TP_E_SK	110	T-10X-X	T-10X-X	T-10X-X	DCO	Išjungti	Įjungti
3	110_TP_E_SK	110	T-10X-Xž	T-10X-Xž	T-10X-Xž	DCO	Išjungti	Įjungti
4	110_TP_E_SK	110	T-10X	RAA	T-10X ARĮ (RFVT)	DCO	Išjungti	Įjungti
5	110_TP_E_SK	110	T-10X	RAA	T-10X AKĮ (RFVT)	DCO	Išjungti	Įjungti
6	110_TP_E_SK	110	T-10X	RAA	T-10X JRĮ (RFVT)	DCO	Išjungti	Įjungti
7	110_TP_E_SK	110	T-10X	RAA	T-10X išjungimas nuo ŠX-XXX ŠDA ir JRĮ (RFVT)	DCO	Išjungti	Įjungti
8	110_TP_E_SK	110	T-10X	RAA	T-10X AKĮ paleidimas nuo ŠX-XXX ŠDA (RFVT)	DCO	Išjungti	Įjungti
9	110_TP_E_SK	110	T-10X	RAA	T-10X JRĮ paleidimas nuo apsaugų poveikio (RFVT)	DCO	Išjungti	Įjungti
10	110_TP_E_SK	110	T-10X	RAA	T-10X RAA nuostatų grupė I (XXX-XX)	SCO	-	Įjungti
11	110_TP_E_SK	110	T-10X	RAA	T-10X RAA nuostatų grupė II (XXX-XX)	SCO	-	Įjungti
12	110_TP_E_SK	110	T-10X	RAA	T-10X RAA nuostatų grupė III (XXX-XX)	SCO	-	Įjungti
13	110_TP_E_SK	110	T-10X	RAA	T-10X RAA nuostatų grupė IV (XXX-XX)	SCO	-	Įjungti
Duomenų mainų kontrolės (WATCHDOG) TS skyrius								
14	110_TP_E_SK	110	T-10X	RAA	TSPĮ duomenų mainai su T-10X RAA terminalu XX (XX)	SCO	Aktyvuoti	Deaktyvuoti
	Pastabos, kurios turi būti įvertintos, projektuojant diskretinio valdymo komandas galios transformatoriaus tipiniam 110 kV prijunginiui (galios transformatoriaus tipinio 110 kV prijunginio RAA tipinė funkcinė schema pateikiama LITGRID AB Perdavimo tinklo 110 kV transformatorių patočių standartinių relinės apsaugos ir automatikos funkcinių schemų išpildymo techniniuose projektuose aprašo priede Nr.1):							
	1. Komandos Nr.[10-13] "**T-10X RAA nuostatų grupė I-IV (XXX-XX)**" (**Įjungti**). Naudojama RAA nuostatų keitimui diskretinio valdymo komanda tik tuomet kai vykdoma TP plėtra, ir kurioje jau yra įdiegtas diskretinio valdymo būdas RAA nuostatų keitimui. Taip turi būti daroma dėl tos priežasties, kad vienoje TP būtų laikomasi vienodo jau taikomo principo.							
	2. Diskretinio valdymo komandos, susijusios su KSSRS, NSSRS ir BP, šio prijunginio tipinės teleinformacijos sąraše nepateikiamos. Rengiant bendrapstotinės dalies diskretinio valdymo komandų skyrių, reikalinga įtraukti likusias komandas KSSRS daliai, įvertinant NVRA 9 priedo reikalavimus bei projektavimo sąlygų reikalavimus diskretinio valdymo komandų apimtims.							

Eil.nr.	Pastotė	Įtampa [kV]	Prijunginys	Objektas	Analoginės TV komandos pavadinimas	SetPoint_Ribos_min	SetPoint_Ribos_max
			T-10X ATV skyrius				
1	110_TP_E_SK	110	T-10X	RAA	T-10X RAA nuostatų grupė I-IV (XXX-XX)	1	4
	Pastaba, kuri turi būti įvertinta, projektuojant analoginio valdymo komandas galios transformatoriaus tipiniam 110 kV prijunginiui (galios transformatoriaus tipinio 110 kV prijunginio RAA tipinė funkcinė schema pateikiama LITGRID AB Perdavimo tinklo 110 kV transformatorių patočių standartinių relinės apsaugos ir automatikos funkcinių schemų išpildymo techniniuose projektuose aprašo priedą Nr.1):						
	1. Komandos Nr.1 "**T-10X RAA nuostatų grupė I-IV (XXX-XX)**" (1-4). Analoginio valdymo komanda (SetPoint) naudojama visais atvejais kuomet naujai statoma arba rekonstruojama transformatorių pastotė (skirstykla), keičiama visa TP (skirstyklos) RAA įranga. Kuomet vykdoma transformatorių pastotės (skirstyklos) plėtra, naudojamas toks RAA nuostatų valdymo būdas, kuris jau yra įdiegtas, kad išlaikyti jau naudojamo valdymo būdo vienodumo principą.						

Eil.nr.	Pastotė	Įtampa	Prijunginys	Objektas	Matavimo nuo RAA pavadinimas	Mato vnt.
PSO TSPĮ -> STO TSPĮ TM skyrius						
1	110_TP_E_SK	110	T-10**X**	RAA	T-10**X** P	MW
2	110_TP_E_SK	110	T-10**X**	RAA	T-10**X** Q	MVar
3	110_TP_E_SK	110	T-10**X**	RAA	T-10**X** (ĮT-10**X**) Ua	kV
4	110_TP_E_SK	110	T-10**X**	RAA	T-10**X** (ĮT-10**X**) Ub	kV
5	110_TP_E_SK	110	T-10**X**	RAA	T-10**X** (ĮT-10**X**) Uc	kV
6	110_TP_E_SK	110	T-10**X**	RAA	T-10**X** RAA nuostatų grupė **I-IV** (**XXX-XX**)	-
PSO DVS -> STO DMS TM skyrius						
7	110_TP_E_SK	110	T-10**X**	RAA	T-10**X** (ĮT-10**X**) Ua	kV
8	110_TP_E_SK	110	T-10**X**	RAA	T-10**X** (ĮT-10**X**) Ub	kV
9	110_TP_E_SK	110	T-10**X**	RAA	T-10**X** (ĮT-10**X**) Uc	kV
	Pastabos, kurios turi būti įvertintos, projektuojant matavimus nuo RAA galios transformatoriaus tipiniam 110 jV prijunginiui (galios transformatoriaus tipinio 110 kV prijunginio RAA tipinė funkcinė schema pateikiama LITGRID AB Perdavimo tinklo 110 kV transformatorių patočių standartinių relinės apsaugos ir automatikos funkcinių schemų išpildymo techniniuose projektuose aprašo priedą Nr.1):					
	1. Matavimas Nr.6 "**T-10X RAA nuostatų grupė I-IV (XXX-XX)**". Šis matavimas naudojamas visais atvejais kuomet statoma nauja arba rekonstruojama esama transformatorių pastotė (skirstykla) bei naudojamas RAA nuostatų analoginio valdymo būdas.					
	2. Matavimai Nr.[3-5] naudojami kaip alternatyvūs Uf matavimai nuo RAA terminalo. Š**X-XXX** alternatyvių Uf matavimų negali turėti daugiau negu nuo vieno konkretaus prijunginio. Jeigu yra daugiau Uf matavimų nuo kitų prijunginių RAA terminalų, pasirenkamas tik vienas konkretus prijunginys, kitų prijunginių alternatyvūs Uf matavimas nuo RAA terminalų neįtraukiami.					
	3. Matavimai nuo RAA, susiję su KSSRS, NSSRS ir BP, šio prijunginio tipinės teleinformacijos sąraše nepateikiami. Rengiant atskirą bendrapastotinės dalies matavimų skyrių, reikalinga įtraukti KSSR, NSSRS ir BP dalies matavimus nuo RAA, įvertinant NVRA 9 priedo reikalavimus bei projektavimo sąlygų reikalavimus apimtims dėl bendrapastotinės dalies matavimų nuo RAA terminalų.					

Eil.nr.	Pastotė	Įtampa	Prijunginys	Objektas	Matavimo nuo MDV pavadinimas	Mato vnt.
			T-10X MDV TM skyrius			
1	110_TP_E_SK	110	T-10X	MDV	T-10X Pa	MW
2	110_TP_E_SK	110	T-10X	MDV	T-10X Pb	MW
3	110_TP_E_SK	110	T-10X	MDV	T-10X Pc	MW
4	110_TP_E_SK	110	T-10X	MDV	T-10X Qa	MVar
5	110_TP_E_SK	110	T-10X	MDV	T-10X Qb	MVar
6	110_TP_E_SK	110	T-10X	MDV	T-10X Qc	MVar
7	110_TP_E_SK	110	T-10X	MDV	T-10X (ĮT-XXX) Ua	kV
8	110_TP_E_SK	110	T-10X	MDV	T-10X (ĮT-XXX) Ub	kV
9	110_TP_E_SK	110	T-10X	MDV	T-10X (ĮT-XXX) Uc	kV
10	110_TP_E_SK	110	T-10X	MDV	T-10X Ia	A
11	110_TP_E_SK	110	T-10X	MDV	T-10X Ib	A
12	110_TP_E_SK	110	T-10X	MDV	T-10X Ic	A
13	110_TP_E_SK	110	T-10X	MDV	T-10X (ĮT-XXX) f	Hz
14	110_TP_E_SK	110	T-10X	MDV	T-10X (D) Pa	MW
15	110_TP_E_SK	110	T-10X	MDV	T-10X (D) Pb	MW
16	110_TP_E_SK	110	T-10X	MDV	T-10X (D) Pc	MW
17	110_TP_E_SK	110	T-10X	MDV	T-10X (D) Qa	MVar
18	110_TP_E_SK	110	T-10X	MDV	T-10X (D) Qb	MVar
19	110_TP_E_SK	110	T-10X	MDV	T-10X (D) Qc	MVar
20	110_TP_E_SK	110	T-10X	MDV	T-10X (D) (ĮT-XXX) Ua	kV
21	110_TP_E_SK	110	T-10X	MDV	T-10X (D) (ĮT-XXX) Ub	kV
22	110_TP_E_SK	110	T-10X	MDV	T-10X (D) (ĮT-XXX) Uc	kV
23	110_TP_E_SK	110	T-10X	MDV	T-10X (D) Ia	A
24	110_TP_E_SK	110	T-10X	MDV	T-10X (D) Ib	A
25	110_TP_E_SK	110	T-10X	MDV	T-10X (D) Ic	A
26	110_TP_E_SK	110	T-10X	MDV	T-10X (D) (ĮT-XXX) f	Hz
	Pastaba, kuri turi būti įvertinta, projektuojant matavimus nuo MDV galios transformatoriaus tipiniam 110 kV prijunginiui (galios transformatoriaus tipinio 110 kV prijunginio RAA tipinė funkcinė schema pateikiama LITGRID AB Perdavimo tinklo 110 kV transformatorių patočių standartinių relinės apsaugos ir automatikos funkcinių schemų išpildymo techniniuose projektuose aprašo priedą Nr.1):					
	1. Matavimai Nr.[14-26] numatomi T-10X prijunginiams tuo atveju, kuomet balansinė priklausomybės riba su STO yra ant galios transformatoriaus T-X 110 kV įvadinių gnybtų. Esant kitai balansinei priklausomybės ribai su STO, apsiribojama matavimų nuo MDV Nr.[1-13] apimtimis.					

Eil.nr.	Pastotė	Įtampa	Prijunginys	Objektas	Signalo pavadinimas	TS tipas	Būsena_00	Būsena_01(0)	Būsena_10(1)	Būsena_11
					T-10X TS skyrius					
1	110_TP_E_SK	110	L-XXXXXX	L-Xx-0	L-Xx-0	DPI	Tarpinė	Išjungtas	Įjungtas	Klaida
2	110_TP_E_SK	110	L-XXXXXX	L-Xx-ž	L-Xx-ž	DPI	Tarpinė	Išjungtas	Įjungtas	Klaida
3	110_TP_E_SK	110	TS-100	TS-100-X	TS-100-X	DPI	Tarpinė	Išjungtas	Įjungtas	Klaida
4	110_TP_E_SK	110	TS-100	TS-100-Xž	TS-100-Xž	DPI	Tarpinė	Išjungtas	Įjungtas	Klaida
5	110_TP_E_SK	110	T-10X	T-10X	T-10X	DPI	Tarpinė	Išjungtas	Įjungtas	Klaida
6	110_TP_E_SK	110	T-10X	T-10X-X	T-10X-X	DPI	Tarpinė	Išjungtas	Įjungtas	Klaida
7	110_TP_E_SK	110	T-10X	T-10X-Xž	T-10X-Xž	DPI	Tarpinė	Išjungtas	Įjungtas	Klaida
8	110_TP_E_SK	110	T-10X	RAA	T-10X Ž	SPI	-	Norma	Suveikė	-
9	110_TP_E_SK	110	T-10X	RAA	T-10X MSA	SPI	-	Norma	Suveikė	-
10	110_TP_E_SK	110	T-10X	RAA	T-10X apsaugų pagreit.	SPI	-	Norma	Suveikė	-
11	110_TP_E_SK	110	T-10X	RAA	T-10X rezervinė MSA	SPI	-	Norma	Suveikė	-
12	110_TP_E_SK	110	T-10X	RAA	T-10X ARĮ	SPI	-	Norma	Suveikė	-
13	110_TP_E_SK	110	T-10X	RAA	T-10X ARĮ draudimas	SPI	-	Norma	Suveikė	-
14	110_TP_E_SK	110	T-10X	RAA	T-10X AKĮ	SPI	-	Norma	Suveikė	-
15	110_TP_E_SK	110	T-10X	RAA	T-10X AKĮ draudimas	SPI	-	Norma	Suveikė	-
16	110_TP_E_SK	110	T-10X	RAA	T-10X JRĮ	SPI	-	Norma	Suveikė	-
17	110_TP_E_SK	110	T-10X	T-10X	T-10X SF6 dujų slėgis	SPI	-	Norma	Žemas	-
18	110_TP_E_SK	110	T-10X	T-10X	T-10X valdymas dėl SF6 dujų slėgio	SPI	-	Norma	Blokuotas	-
19	110_TP_E_SK	110	T-10X	RAA	T-10X RAA terminalo XX fizinė sąsaja Ch1/Ch2 (XX)	SPI	-	Norma	Gedimas	-
20	110_TP_E_SK	110	T-10X	RAA	T-10X RAA terminalo XX U grandinės (XX)	SPI	-	Norma	Gedimas	-
21	110_TP_E_SK	110	T-10X	RAA	T-10X RAA terminalo XX I grandinės (XX)	SPI	-	Norma	Gedimas	-
22	110_TP_E_SK	110	T-10X	RAA	T-10X RAA terminalas XX (XX)	SPI	-	Norma	Gedimas	-
23	110_TP_E_SK	110	T-10X	T-10X	T-10X pavara	SPI	-	Neparuošta	Paruošta	-
24	110_TP_E_SK	110	T-10X	RAA	T-10X įjungimo grandinė	SPI	-	Norma	Gedimas	-
25	110_TP_E_SK	110	T-10X	RAA	T-10X išjungimo grandinė I	SPI	-	Norma	Gedimas	-
26	110_TP_E_SK	110	T-10X	RAA	T-10X išjungimo grandinė II	SPI	-	Norma	Gedimas	-
27	110_TP_E_SK	110	T-10X	RAA	T-10X ARĮ (RFVT)	SPI	-	Išjungta	Įjungta	-
28	110_TP_E_SK	110	T-10X	RAA	T-10X AKĮ (RFVT)	SPI	-	Išjungta	Įjungta	-
29	110_TP_E_SK	110	T-10X	RAA	T-10X JRĮ (RFVT)	SPI	-	Išjungta	Įjungta	-
30	110_TP_E_SK	110	T-10X	RAA	T-10X išjungimas nuo ŠX-XXX ŠDA ir JRĮ (RFVT)	SPI	-	Išjungta	Įjungta	-
31	110_TP_E_SK	110	T-10X	RAA	T-10X AKĮ paleidimas nuo ŠX-XXX ŠDA (RFVT)	SPI	-	Išjungta	Įjungta	-
32	110_TP_E_SK	110	T-10X	RAA	T-10X JRĮ paleidimas nuo apsaugų poveikio (RFVT)	SPI	-	Išjungta	Įjungta	-
33	110_TP_E_SK	110	T-10X	RAA	T-10X RAA nuostatų grupė I (XXX-XX)	SPI	-	Išjungta	Įjungta	-
34	110_TP_E_SK	110	T-10X	RAA	T-10X RAA nuostatų grupė II (XXX-XX)	SPI	-	Išjungta	Įjungta	-
35	110_TP_E_SK	110	T-10X	RAA	T-10X RAA nuostatų grupė III (XXX-XX)	SPI	-	Išjungta	Įjungta	-
36	110_TP_E_SK	110	T-10X	RAA	T-10X RAA nuostatų grupė IV (XXX-XX)	SPI	-	Išjungta	Įjungta	-
37	110_TP_E_SK	110	T-10X	RAA	T-10X RAA terminalo XX aj (XXX-SFXX)	SPI	-	Išjungtas	Įjungtas	-
38	110_TP_E_SK	110	T-10X	RAA	T-10X RAA terminalo XX BI aj (XXX-SFXX)	SPI	-	Išjungtas	Įjungtas	-
39	110_TP_E_SK	110	T-10X	T-10X	T-10X dvipozicinių relių aj (XXX-SFXX)	SPI	-	Išjungtas	Įjungtas	-
40	110_TP_E_SK	110	T-10X	T-10X	T-10X įjungimo ir I išjungimo grand. aj (XXX-SFXX)	SPI	-	Išjungtas	Įjungtas	-
41	110_TP_E_SK	110	T-10X	T-10X	T-10X II išjungimo grand. aj (XXX-SFXX)	SPI	-	Išjungtas	Įjungtas	-
42	110_TP_E_SK	110	T-10X	ĮT-10X	ĮT-10X (T-10X žvaigždė RAA) U grand. aj (XXX-SFXX)	SPI	-	Išjungtas	Įjungtas	-
43	110_TP_E_SK	110	T-10X	ĮT-10X	ĮT-10X (T-10X atv.trik. RAA) U grand. aj (XXX-SFXX)	SPI	-	Išjungtas	Įjungtas	-

Eil.nr.	Pastotė	Įtampa	Prijunginys	Objektas	Signalo pavadinimas	TS tipas	Būsena_00	Būsena_01(0)	Būsena_10(1)	Būsena_11
44	110_TP_E_SK	110	T-10**X**	RAA	T-10**X** prijunginio nuotolinio valdymo režimas (**XXX-XX**)	SPI	-	DVS	Valdiklis	-
45	110_TP_E_SK	110	L-**XXXXXX**	L-**Xx**-0	L-**Xx**-0 valdymo režimas (pavara-**XX**)	DPI	Išjungtas	Nuotolinis	Vietinis	Klaida
46	110_TP_E_SK	110	L-**XXXXXX**	L-**Xx**-Xž	L-**Xx**-Xž valdymo režimas (pavara-**XX**)	DPI	Išjungtas	Nuotolinis	Vietinis	Klaida
47	110_TP_E_SK	110	TS-100	TS-100-**X**	TS-100-**X** valdymo režimas (pavara-**XX**)	DPI	Išjungtas	Nuotolinis	Vietinis	Klaida
48	110_TP_E_SK	110	TS-100	TS-100-Xž	TS-100-Xž valdymo režimas (pavara-**XX**)	DPI	Išjungtas	Nuotolinis	Vietinis	Klaida
49	110_TP_E_SK	110	T-10**X**	T-10**X**	T-10**X** valdymo režimas (pavara-**XX**)	DPI	Išjungtas	Nuotolinis	Vietinis	Klaida
50	110_TP_E_SK	110	T-10**X**	T-10**X-X**	T-10**X-X** valdymo režimas (pavara-**XX**)	DPI	Išjungtas	Nuotolinis	Vietinis	Klaida
51	110_TP_E_SK	110	T-10**X**	T-10**X-X**ž	T-10**X-X**ž valdymo režimas (pavara-**XX**)	DPI	Išjungtas	Nuotolinis	Vietinis	Klaida
52	110_TP_E_SK	110	L-**XXXXXX**	L-**Xx**-0	L-**Xx**-0 pavaros, valdymo grand. aj (**XXX**-SF**XX**, pavara-**XX**)	SPI	-	Išjungtas	Įjungtas	-
53	110_TP_E_SK	110	L-**XXXXXX**	L-**Xx**-Xž	L-**Xx**-Xž pavaros, valdymo grand. aj (**XXX**-SF**XX**, pavara-**XX**)	SPI	-	Išjungtas	Įjungtas	-
54	110_TP_E_SK	110	TS-100	TS-100-**X**	TS-100-**X** pavaros, valdymo grand. aj (**XXX**-SF**XX**, pavara-**XX**)	SPI	-	Išjungtas	Įjungtas	-
55	110_TP_E_SK	110	TS-100	TS-100-Xž	TS-100-Xž pavaros, valdymo grand. aj (**XXX**-SF**XX**, pavara-**XX**)	SPI	-	Išjungtas	Įjungtas	-
56	110_TP_E_SK	110	T-10**X**	T-10**X-X**	T-10**X-X** pavaros, valdymo grand. aj (**XXX**-SF**XX**, pavara-**XX**)	SPI	-	Išjungtas	Įjungtas	-
57	110_TP_E_SK	110	T-10**X**	T-10**X-X**ž	T-10**X-X**ž pavaros, valdymo grand. aj (**XXX**-SF**XX**, pavara-**XX**)	SPI	-	Išjungtas	Įjungtas	-
58	110_TP_E_SK	110	T-10**X**	T-10**X**	T-10**X** pavaros aj (**XXX**-SF**XX**, pavara-**XX**)	SPI	-	Išjungtas	Įjungtas	-
					Duomenų mainų kontrolės (WATCHDOG) TS skyrius					
59	110_TP_E_SK	110	T-10**X**	RAA	TSPĮ duomenų mainai su T-10**X** RAA terminalu **XX** (**XX**)	SPI	-	Aktyvūs	Neaktyvūs	-
					PSO DVS -> STO DMS TS skyrius					
60	110_TP_E_SK	110	T-10**X**	T-10**X-X**	T-10**X**	DPI	Tarpinė	Išjungtas	Įjungtas	Klaida
61	110_TP_E_SK	110	T-10**X**	T-10**X-X**ž	T-10**X-X**	DPI	Tarpinė	Išjungtas	Įjungtas	Klaida
62	110_TP_E_SK	110	T-10**X**	T-10**X-X**	T-10**X-X**ž	DPI	Tarpinė	Išjungtas	Įjungtas	Klaida
63	110_TP_E_SK	110	T-10**X**	RAA	T-10**X** gedimas (**n** grupė)	SPI	-	Norma	Suveikė	-
64	110_TP_E_SK	110	T-10**X**	RAA	T-10**X** apsaugų poveikis (**n** grupė)	SPI	-	Norma	Suveikė	-
65	110_TP_E_SK	110	T-10**X**	RAA	T-10**X** ARĮ	SPI	-	Norma	Suveikė	-
66	110_TP_E_SK	110	T-10**X**	RAA	T-10**X** ARĮ (RFVT)	SPI	-	Išjungta	Įjungta	-
					STO DMS -> PSO DVS TS skyrius					
67	110_TP_E_SK	10	STO DMS	T**X**-Nž	T**X**-Nž	DPI	Tarpinė	Išjungtas	Įjungtas	Klaida
68	110_TP_E_SK	10	STO DMS	RAA	NA	SPI	-	Norma	Suveikė	-
69	110_TP_E_SK	10	STO DMS	RAA	NAKĮ	SPI	-	Norma	Suveikė	-
70	110_TP_E_SK	10	STO DMS	RAA	ADN	SPI	-	Norma	Suveikė	-
71	110_TP_E_SK	10	STO DMS	RAA	DAKĮ	SPI	-	Norma	Suveikė	-
72	110_TP_E_SK	10	STO DMS	RAA	ST RAA poveikis į T-10**X** išjungimą	SPI	-	Norma	Suveikė	-
73	110_TP_E_SK	10	STO DMS	RAA	T-**X** ARĮ būsena (ST pusėje)	SPI	-	Išjungta	Įjungta	-
74	110_TP_E_SK	10	STO DMS	RAA	T-**X** ARĮ poveikis į T-10**X** įjungimą	SPI	-	Norma	Suveikė	
	Pastabos, kurios turi būti įvertintos, projektuojant signalus galios transformatoriaus tipiniam 110 kV prijunginiui su tranzitine jungtimi (galios transformatoriaus tipinio 110 kV prijunginio su tranzitine jungtimi RAA tipinė funkcinė schema pateikiama LITGRID AB Perdavimo tinklo 110 kV transformatorių patočių standartinių relinės apsaugos ir automatikos funkcinių schemų išpildymo techniniuose projektuose aprašo priede Nr.2):									
	1. Signalas Nr.12 "**T-10X ARĮ**" (**Norma/Suveikė**). PT T-10**X** ARĮ logika diegiama PT dalies RAA terminaluose, PT T-10**X** ARĮ logikoje naudojama įtampos kontrolės funkcija PT dalyje (110 kV pusė).									
	2. Signalas Nr.22 "**T-10X RAA terminalas XX (XX)**" (**Norma/Gedimas**) turi būti formuojamas iš greta esančio RAA terminalo (valdiklio).									
	3. Signalas Nr.27 "**T-10X ARĮ (RFVT)**" (**Išjungta/Įjungta**). PT T-10**X** ARĮ logika diegiama PT dalies RAA terminaluose, PT T-10**X** ARĮ logikoje naudojama įtampos kontrolės funkcija PT dalyje (110 kV pusė). Signalas Nr.35 "**T-10X ARĮ (RFVT)**" (**Išjungta/Įjungta**) nėra tapatus signalui Nr.87 "**ST T-X ARĮ būsena (ST pusėje)**" (**Išjungta/Įjungta**), kurio ARĮ logika diegiama su įtampos kontrole ST dalyje (žemesnės įtampos pusė).									

Eil.nr.	Pastotė	Įtampa	Prijunginys	Objektas	Signalo pavadinimas	TS tipas	Būsena_00	Būsena_01(0)	Būsena_10(1)	Būsena_11
	4. Signalai Nr.[33-36] "**T-10X RAA nuostatų grupė I-IV (XXX-XX)**" (**Išjungta/Įjungta**). Naudojama RAA nuostatų keitimui diskretinio valdymo komanda tik tuomet kai vykdoma TP plėtra, ir kurioje jau yra įdiegtas diskretinio valdymo būdas RAA nuostatų keitimui. Taip turi būti daroma dėl tos priežasties, kad vienoje TP būtų laikomasi vienodo jau taikomo principo.									
	5. Signalai Nr.[37,38] "**T-10X RAA terminalo XX aj (XXX-SFXX)**" (**Išjungtas/Įjungtas**) ir "**T-10X RAA terminalo XX BI aj (XXX-SFXX)**" (**Išjungtas/Įjungtas**) formuojami iš greta eančio terminalo (valdiklio).									
	6. Signalas Nr.72 "**ST RAA poveikis į T-10X išjungimą**" (**Norma/Suveikė**). Tai yra ST dalies RAA terminale/TSPĮ formuojamas apibendrintas signalas, kuriame įvertinamas ST dalies apsaugų/automatikos apibendrintas veikimas į PT dalies prijunginio **T-10X** jungtuvo išjungimą.									
	7. Signalas Nr.73 "**T-X ARĮ būsena (ST pusėje)**" (**Išjungta/Įjungta**). ST T-**X** ARĮ logika diegiama ST dalies RAA terminaluose, ST T-**X** ARĮ logikoje naudojama įtampos kontrolės funkcija ST dalyje (žemesnės įtampos pusė). Signalas Nr.73 "**T-X ARĮ būsena (ST pusėje)" (Išjungta/Įjungta)** nėra tapatus signalui Nr.27 "**T-10X ARĮ (RFVT)**" (**Išjungta/Įjungta**), kurio ARĮ logika diegiama su įtampos kontrole PT dalyje (110 kV įtampos pusė).									
	8. Signalas Nr.74 "**T-X ARĮ poveikis į T-10X įjungimą**" (**Norma/Suveikė**). Tai yra ST dalies RAA terminale formuojamas ST T-**X** ARĮ poveikio signalas į PT dalies prijunginio T-10X jungtuvo įjungimą. Signalas Nr.74 "**T-X ARĮ poveikis į T-10X įjungimą**" (**Norma/Suveikė**) nėra tapatus signalui Nr.12 "**T-10X ARĮ**" (**Norma/Suveikė**), kurio ARĮ logika diegiama su įtampos kontrole PT dalyje (110 kV įtampos pusė).									
	9. Signalai, susiję su KSSRS, NSSRS, BP, RAA monitoringu, TSPĮ monitoringu, šio prijunginio tipinės teleinformacijos sąraše nepateikiami. Šiuos signalus reikia įtraukti į atskirą bendrapstotinių signalų skyrių, įvertinant NVRA 9 priedo bei projektavimo sąlygų reikalavimus dėl bendrapastotinės dalies signalų apimčių.									
	10. Nuoroda 110 kV RAA tipinių funkcinių schemų parsisiuntimui:				http://www.litgrid.eu/index.php/tinklo-pletra/standartiniai-techniniai-reikalavimai/reline-apsauga-ir-automatika/2640					

Eil.nr.	Pastotė	Įtampa	Prijunginys	Objektas	Diskretinio TV komandos pavadinimas	TV tipas	TV_01(0)	TV_10(1)
				T-10X DTV skyrius				
1	110_TP_E_SK	110	L-XXXXXX	L-Xx-0	L-Xx-0	DCO	Išjungti	Įjungti
2	110_TP_E_SK	110	L-XXXXXX	L-Xx-ž	L-Xx-ž	DCO	Išjungti	Įjungti
3	110_TP_E_SK	110	TS-100	TS-100-X	TS-100-X	DCO	Išjungti	Įjungti
4	110_TP_E_SK	110	TS-100	TS-100-Xž	TS-100-Xž	DCO	Išjungti	Įjungti
5	110_TP_E_SK	110	T-10X	T-10X	T-10X	DCO	Išjungti	Įjungti
6	110_TP_E_SK	110	T-10X	T-10X-X	T-10X-X	DCO	Išjungti	Įjungti
7	110_TP_E_SK	110	T-10X	T-10X-Xž	T-10X-Xž	DCO	Išjungti	Įjungti
8	110_TP_E_SK	110	T-10X	RAA	T-10X ARĮ (RFVT)	DCO	Išjungti	Įjungti
9	110_TP_E_SK	110	T-10X	RAA	T-10X AKĮ (RFVT)	DCO	Išjungti	Įjungti
10	110_TP_E_SK	110	T-10X	RAA	T-10X JRĮ (RFVT)	DCO	Išjungti	Įjungti
11	110_TP_E_SK	110	T-10X	RAA	T-10X išjungimas nuo ŠX-XXX ŠDA ir JRĮ (RFVT)	DCO	Išjungti	Įjungti
12	110_TP_E_SK	110	T-10X	RAA	T-10X AKĮ paleidimas nuo ŠX-XXX ŠDA (RFVT)	DCO	Išjungti	Įjungti
13	110_TP_E_SK	110	T-10X	RAA	T-10X JRĮ paleidimas nuo apsaugų poveikio (RFVT)	DCO	Išjungti	Įjungti
14	110_TP_E_SK	110	T-10X	RAA	T-10X RAA nuostatų grupė I (XXX-XX)	SCO	-	Įjungti
15	110_TP_E_SK	110	T-10X	RAA	T-10X RAA nuostatų grupė II (XXX-XX)	SCO	-	Įjungti
16	110_TP_E_SK	110	T-10X	RAA	T-10X RAA nuostatų grupė III (XXX-XX)	SCO	-	Įjungti
17	110_TP_E_SK	110	T-10X	RAA	T-10X RAA nuostatų grupė IV (XXX-XX)	SCO	-	Įjungti
				Duomenų mainų kontrolės (WATCHDOG) TS skyrius				
18	110_TP_E_SK	110	T-10X	RAA	TSPĮ duomenų mainai su T-10X RAA terminalu XX (XX)	SCO	Aktyvuoti	Deaktyvuoti
	Pastabos, kurios turi būti įvertintos, projektuojant diskretinio valdymo komandas tipiniam galios transformatoriaus tipiniam 110 kV prijunginiui su tranzitine jungtimi (galios transformatoriaus 110 kV tipinio prijunginio su tranzitine jungtimi RAA tipinė funkcinė schema pateikiama LITGRID AB Perdavimo tinklo 110 kV transformatorių patočių standartinių relinės apsaugos ir automatikos funkcinių schemų išpildymo techniniuose projektuose aprašo priede Nr.2):							
	1. Komandos Nr.[14-17] "**T-10X RAA nuostatų grupė I-IV (XXX-XX)**" (**Įjungti**). Naudojama RAA nuostatų keitimo diskretinio valdymo komanda tik tuomet kai vykdoma TP plėtra, ir kurioje jau yra įdiegtas diskretinio valdymo būdas RAA nuostatų keitimui. Taip turi būti daroma dėl tos priežasties, kad vienoje TP būtų laikomasi vienodo jau taikomo principo.							
	2. Diskretinio valdymo komandos, susijusios su KSSRS, NSSRS ir BP, šio prijunginio tipinės teleinformacijos sąraše nepateikiamos. Rengiant bendrapstotinės dalies diskretinio valdymo komandų skyrių, reikalinga įtraukti likusias komandas KSSRS daliai, įvertinant NVRA 9 priedo reikalavimus bei projektavimo sąlygų reikalavimus diskretinio valdymo komandų apimtims.							

Eil.nr.	Pastotė	Įtampa	Prijunginys	Objektas	Analoginio TV komandos pavadinimas	SetPoint_Ribos_min	SetPoint_Ribos_max
T-10X ATV skyrius							
1	110_TP_E_SK	110	T-10X	RAA	T-10X RAA nuostatų grupė I-IV (XXX-XX)	1	4
	Pastaba, kuri turi būti įvertinta, projektuojant analoginio valdymo komandas galios transformatoriaus tipiniam 110 kV prijunginiui su tranzitine jungtimi (galios transformatoriaus tipinio 110 kV prijunginio su tranzitine jungtimi RAA tipinė funkcinė schema pateikiama LITGRID AB Perdavimo tinklo 110 kV transformatorių patočių standartinių relinės apsaugos ir automatikos funkcinių schemų išpildymo techniniuose projektuose aprašo priede Nr.2):						
	1. Komanda Nr.1 "**T-10X RAA nuostatų grupė I-IV (XXX-XX)**" (1-4). Analoginio valdymo komanda (SetPoint) naudojama visais atvejais kuomet naujai statoma arba rekonstruojama transformatorių pastotė (skirstykla). Kuomet vykdoma transformatorių pastotės (skirstyklos) plėtra, naudojamas toks RAA nuostatų valdymo būdas, kuris jau yra įdiegtas, kad išlaikyti jau naudojamo valdymo būdo vienodumo principą.						

Eil.nr.	Pastotė	Įtampa	Prijunginys	Objektas	Matavimo nuo RAA pavadinimas	Mato vnt.
T-10X RAA terminalo TM skyrius						
1	110_TP_E_SK	110	T-10X	RAA	T-10X P	MW
2	110_TP_E_SK	110	T-10X	RAA	T-10X Q	MVar
3	110_TP_E_SK	110	T-10X	RAA	T-10X (ĮT-10X) Ua	kV
4	110_TP_E_SK	110	T-10X	RAA	T-10X (ĮT-10X) Ub	kV
5	110_TP_E_SK	110	T-10X	RAA	T-10X (ĮT-10X) Uc	kV
6	110_TP_E_SK	110	T-10X	RAA	T-10X RAA nuostatų grupė I-IV (XXX-XX)	-
PSO DVS -> STO DMS TM skyrius						
7	110_TP_E_SK	110	T-10X	RAA	T-10X (ĮT-10X) Ua	kV
8	110_TP_E_SK	110	T-10X	RAA	T-10X (ĮT-10X) Ub	kV
9	110_TP_E_SK	110	T-10X	RAA	T-10X (ĮT-10X) Uc	kV

	Pastabos, kurios turi būti įvertintos, projektuojant matavimus nuo RAA tipiniam galios transformatoriaus tipiniam 110 kV prijunginiui su tranzitine jungtimi (galios transformatoriaus tipinio 110 kV prijunginio su tranzitine jungtimi RAA tipinė funkcinė schema pateikiama LITGRID AB Perdavimo tinklo 110 kV transformatorių patočių standartinių relinės apsaugos ir automatikos funkcinių schemų išpildymo techniniuose projektuose aprašo priede Nr.2):
	1. Matavimas Nr.6 "**T-10X RAA nuostatų grupė I-IV (XXX-XX)**". Šis matavimas naudojamas visais atvejais kuomet statoma nauja arba rekonstruojama transformatorių pastotė (skirstykla) bei naudojamas RAA nuostatų analoginio valdymo būdas.
	2. Matavimai Nr.[3-5] naudojami kaip alternatyvūs Uf matavimai nuo RAA terminalo. Š**X-XXX** alternatyvių Uf matavimų negali turėti daugiau negu nuo vieno konkretaus prijunginio. Jeigu yra daugiau Uf matavimų nuo kitų prijunginių RAA terminalų, pasirenkamas tik vienas konkretus prijunginys, kitų prijunginių alternatyvūs Uf matavimas nuo RAA terminalų neįtraukiami.
	3. Matavimai nuo RAA, susiję su KSSRS, NSSRS ir BP, šio prijunginio tipinės teleinformacijos sąraše nepateikiami. Rengiant atskirą bendrapastotinės dalies matavimų skyrių, reikalinga įtraukti KSSR, NSSRS ir BP dalies matavimus nuo RAA, įvertinant NVRA 9 priedo reikalavimus bei projektavimo sąlygų reikalavimus apimtims dėl bendrapastotinės dalies matavimų nuo RAA terminalų.

Eil.nr.	Pastotė	Įtampa	Prijunginys	Objektas	Matavimo nuo MDV pavadinimas	Mato vnt.
			T-10X MDV TM skyrius			
1	110_TP_E_SK	110	T-10X	MDV	T-10X Pa	MW
2	110_TP_E_SK	110	T-10X	MDV	T-10X Pb	MW
3	110_TP_E_SK	110	T-10X	MDV	T-10X Pc	MW
4	110_TP_E_SK	110	T-10X	MDV	T-10X Qa	MVar
5	110_TP_E_SK	110	T-10X	MDV	T-10X Qb	MVar
6	110_TP_E_SK	110	T-10X	MDV	T-10X Qc	MVar
7	110_TP_E_SK	110	T-10X	MDV	T-10X (ĮT-XXX) Ua	kV
8	110_TP_E_SK	110	T-10X	MDV	T-10X (ĮT-XXX) Ub	kV
9	110_TP_E_SK	110	T-10X	MDV	T-10X (ĮT-XXX) Uc	kV
10	110_TP_E_SK	110	T-10X	MDV	T-10X Ia	A
11	110_TP_E_SK	110	T-10X	MDV	T-10X Ib	A
12	110_TP_E_SK	110	T-10X	MDV	T-10X Ic	A
13	110_TP_E_SK	110	T-10X	MDV	T-10X (ĮT-XXX) f	Hz
14	110_TP_E_SK	110	T-10X	MDV	T-10X (D) Pa	MW
15	110_TP_E_SK	110	T-10X	MDV	T-10X (D) Pb	MW
16	110_TP_E_SK	110	T-10X	MDV	T-10X (D) Pc	MW
17	110_TP_E_SK	110	T-10X	MDV	T-10X (D) Qa	MVar
18	110_TP_E_SK	110	T-10X	MDV	T-10X (D) Qb	MVar
19	110_TP_E_SK	110	T-10X	MDV	T-10X (D) Qc	MVar
20	110_TP_E_SK	110	T-10X	MDV	T-10X (D) (ĮT-XXX) Ua	kV
21	110_TP_E_SK	110	T-10X	MDV	T-10X (D) (ĮT-XXX) Ub	kV
22	110_TP_E_SK	110	T-10X	MDV	T-10X (D) (ĮT-XXX) Uc	kV
23	110_TP_E_SK	110	T-10X	MDV	T-10X (D) Ia	A
24	110_TP_E_SK	110	T-10X	MDV	T-10X (D) Ib	A
25	110_TP_E_SK	110	T-10X	MDV	T-10X (D) Ic	A
26	110_TP_E_SK	110	T-10X	MDV	T-10X (D) (ĮT-XXX) f	Hz
	Pastaba, kuri turi būti įvertinta, projektuojant matavimus nuo MDV galios transformatoriaus tipiniam 110 kV prijunginiui su tranzitine jungtimi (galios transformatoriaus tipinio 110 kV prijunginio su tranzitine jungtimi RAA tipinė funkcinė schema pateikiama LITGRID AB Perdavimo tinklo 110 kV transformatorių patočių standartinių relinės apsaugos ir automatikos funkcinių schemų išpildymo techniniuose projektuose aprašo priede Nr.2):					
	1. Matavimai Nr.[14-26] numatomi T-10X prijunginiams tuo atveju, kuomet balansinė priklausomybės riba su STO yra ant galios transformatoriaus T-X 110 kV įvadinių gnybtų. Esant kitai balansinei priklausomybės ribai su STO, apsiribojama matavimų nuo MDV Nr.[1-13] apimtimis.					

Eil.nr.	Pastotė	Įtampa	Prijunginys	Objektas	Signalo pavadinimas	TS tipas	Būsena_00	Būsena_01(0)	Būsena_10(1)	Būsena_11
					TS-100 TS skyrius					
1	110_TP_E_SK	110	TS-100	TS-100	TS-100	DPI	Tarpinė	Išjungtas	Įjungtas	Klaida
2	110_TP_E_SK	110	TS-100	TS-100-1	TS-100-1	DPI	Tarpinė	Išjungtas	Įjungtas	Klaida
3	110_TP_E_SK	110	TS-100	TS-100-1ž	TS-100-1ž	DPI	Tarpinė	Išjungtas	Įjungtas	Klaida
4	110_TP_E_SK	110	TS-100	TS-100-2	TS-100-2	DPI	Tarpinė	Išjungtas	Įjungtas	Klaida
5	110_TP_E_SK	110	TS-100	TS-100-2ž	TS-100-2ž	DPI	Tarpinė	Išjungtas	Įjungtas	Klaida
6	110_TP_E_SK	110	TS-100	RAA	TS-100 Ž I	SPI	-	Norma	Suveikė	-
7	110_TP_E_SK	110	TS-100	RAA	TS-100 Ž II	SPI	-	Norma	Suveikė	-
8	110_TP_E_SK	110	TS-100	RAA	TS-100 Ž III	SPI	-	Norma	Suveikė	-
9	110_TP_E_SK	110	TS-100	RAA	TS-100 Ž IV	SPI	-	Norma	Suveikė	-
10	110_TP_E_SK	110	TS-100	RAA	TS-100 MSA I	SPI	-	Norma	Suveikė	-
11	110_TP_E_SK	110	TS-100	RAA	TS-100 MSA II	SPI	-	Norma	Suveikė	-
12	110_TP_E_SK	110	TS-100	RAA	TS-100 Dist. I	SPI	-	Norma	Suveikė	-
13	110_TP_E_SK	110	TS-100	RAA	TS-100 Dist. II	SPI	-	Norma	Suveikė	-
14	110_TP_E_SK	110	TS-100	RAA	TS-100 Dist. III	SPI	-	Norma	Suveikė	-
15	110_TP_E_SK	110	TS-100	RAA	TS-100 Dist. IV	SPI	-	Norma	Suveikė	-
16	110_TP_E_SK	110	TS-100	RAA	TS-100 Dist. V	SPI	-	Norma	Suveikė	-
17	110_TP_E_SK	110	TS-100	RAA	TS-100 Dist. blokavimas	SPI	-	Norma	Suveikė	-
18	110_TP_E_SK	110	TS-100	RAA	TS-100 rezervinė MSA I	SPI	-	Norma	Suveikė	-
19	110_TP_E_SK	110	TS-100	RAA	TS-100 rezervinė MSA II	SPI	-	Norma	Suveikė	-
20	110_TP_E_SK	110	TS-100	RAA	TS-100 apsaugų pagreit.	SPI	-	Norma	Suveikė	-
21	110_TP_E_SK	110	TS-100	RAA	TS-100 apsauga nuo perkrovos (I>=**XXX** A, į išjungimą)	SPI	-	Norma	Suveikė	-
22	110_TP_E_SK	110	TS-100	RAA	TS-100 apsauga nuo perkrovos (I>=**XXX** A, į signalą)	SPI	-	Norma	Suveikė	-
23	110_TP_E_SK	110	TS-100	RAA	TS-100 AKĮ	SPI	-	Norma	Suveikė	-
24	110_TP_E_SK	110	TS-100	RAA	TS-100 AKĮ draudimas	SPI	-	Norma	Suveikė	-
25	110_TP_E_SK	110	TS-100	RAA	TS-100 JRĮ	SPI	-	Norma	Suveikė	-
26	110_TP_E_SK	110	TS-100	TS-100	TS-100 SF6 dujų slėgis	SPI	-	Norma	Žemas	-
27	110_TP_E_SK	110	TS-100	TS-100	TS-100 valdymas dėl SF6 dujų slėgio	SPI	-	Norma	Blokuotas	-
28	110_TP_E_SK	110	TS-100	RAA	TS-100 RAA terminalo **XX** fizinė sąsaja Ch1/Ch2 (**XX**)	SPI	-	Norma	Gedimas	-
29	110_TP_E_SK	110	TS-100	RAA	TS-100 RAA terminalo **XX** U grandinės (**XX**)	SPI	-	Norma	Gedimas	-
30	110_TP_E_SK	110	TS-100	RAA	TS-100 RAA terminalo **XX** I grandinės (**XX**)	SPI	-	Norma	Gedimas	-
31	110_TP_E_SK	110	TS-100	RAA	TS-100 RAA terminalas **XX** (**XX**)	SPI	-	Norma	Gedimas	-
32	110_TP_E_SK	110	TS-100	TS-100	TS-100 pavara	SPI	-	Neparuošta	Paruošta	-
33	110_TP_E_SK	110	TS-100	RAA	TS-100 įjungimo grandinė	SPI	-	Norma	Gedimas	-
34	110_TP_E_SK	110	TS-100	RAA	TS-100 išjungimo grandinė I	SPI	-	Norma	Gedimas	-
35	110_TP_E_SK	110	TS-100	RAA	TS-100 išjungimo grandinė II	SPI	-	Norma	Gedimas	-
36	110_TP_E_SK	110	TS-100	RAA	TS-100 AKĮ (RFVT)	SPI	-	Išjungta	Įjungta	-
37	110_TP_E_SK	110	TS-100	RAA	TS-100 JRĮ (RFVT)	SPI	-	Išjungta	Įjungta	-
38	110_TP_E_SK	110	TS-100	RAA	TS-100 išjungimas nuo Š**X-XXX** ŠDA ir JRĮ (RFVT)	SPI	-	Išjungta	Įjungta	-
39	110_TP_E_SK	110	TS-100	RAA	TS-100 AKĮ paleidimas nuo Š**X-XXX** ŠDA (RFVT)	SPI	-	Išjungta	Įjungta	-
40	110_TP_E_SK	110	TS-100	RAA	TS-100 JRĮ paleidimas nuo apsaugų poveikio (RFVT)	SPI	-	Išjungta	Įjungta	-
41	110_TP_E_SK	110	TS-100	RAA	TS-100 RAA nuostatų grupė I (**XXX-XX**)	SPI	-	Išjungta	Įjungta	-
42	110_TP_E_SK	110	TS-100	RAA	TS-100 RAA nuostatų grupė II (**XXX-XX**)	SPI	-	Išjungta	Įjungta	-
43	110_TP_E_SK	110	TS-100	RAA	TS-100 RAA nuostatų grupė III (**XXX-XX**)	SPI	-	Išjungta	Įjungta	-

Eil.nr.	Pastotė	Įtampa	Prijunginys	Objektas	Signalo pavadinimas	TS tipas	Būsena_00	Būsena_01(0)	Būsena_10(1)	Būsena_11
44	110_TP_E_SK	110	TS-100	RAA	TS-100 RAA nuostatų grupė IV (XXX-XX)	SPI	-	Išjungta	Įjungta	-
45	110_TP_E_SK	110	TS-100	RAA	TS-100 RAA terminalo XX aj (XXX-SFXX)	SPI	-	Išjungtas	Įjungtas	-
46	110_TP_E_SK	110	TS-100	RAA	TS-100 RAA terminalo XX BI aj (XXX-SFXX)	SPI	-	Išjungtas	Įjungtas	-
47	110_TP_E_SK	110	TS-100	TS-100	TS-100 dvipozicinių relių aj (XXX-SFXX)	SPI	-	Išjungtas	Įjungtas	-
48	110_TP_E_SK	110	TS-100	TS-100	TS-100 įjungimo ir I išjungimo grand. aj (XXX-SFXX)	SPI	-	Išjungtas	Įjungtas	-
49	110_TP_E_SK	110	TS-100	TS-100	TS-100 II išjungimo grand. aj (XXX-SFXX)	SPI	-	Išjungtas	Įjungtas	-
50	110_TP_E_SK	110	TS-100	ĮT-10X	ĮT-10X (TS-100 žvaigždė RAA) U grand. aj (XXX-SFXX)	SPI	-	Išjungtas	Įjungtas	-
51	110_TP_E_SK	110	TS-100	ĮT-10X	ĮT-10X (TS-100 atv.trik. RAA) U grand. aj (XXX-SFXX)	SPI	-	Išjungtas	Įjungtas	-
52	110_TP_E_SK	110	TS-100	RAA	TS-100 prijunginio nuotolinio valdymo režimas (XXX-XX)	SPI	-	DVS	Valdiklis	-
53	110_TP_E_SK	110	TS-100	TS-100	TS-100 valdymo režimas (pavara-XX)	DPI	Išjungtas	Nuotolinis	Vietinis	Klaida
54	110_TP_E_SK	110	TS-100	TS-100-1	TS-100-1 valdymo režimas (pavara-XX)	DPI	Išjungtas	Nuotolinis	Vietinis	Klaida
55	110_TP_E_SK	110	TS-100	TS-100-1ž	TS-100-1ž valdymo režimas (pavara-XX)	DPI	Išjungtas	Nuotolinis	Vietinis	Klaida
56	110_TP_E_SK	110	TS-100	TS-100-2	TS-100-2 valdymo režimas (pavara-XX)	DPI	Išjungtas	Nuotolinis	Vietinis	Klaida
57	110_TP_E_SK	110	TS-100	TS-100-2ž	TS-100-2ž valdymo režimas (pavara-XX)	DPI	Išjungtas	Nuotolinis	Vietinis	Klaida
58	110_TP_E_SK	110	TS-100	TS-100	TS-100 pavaros aj (XXX-SFXX, pavara-XX)	SPI	-	Išjungtas	Įjungtas	-
59	110_TP_E_SK	110	TS-100	TS-100-1	TS-100-1 pavaros, valdymo grand. aj (XXX-SFXX, pavara-XX)	SPI	-	Išjungtas	Įjungtas	-
60	110_TP_E_SK	110	TS-100	TS-100-1ž	TS-100-1ž pavaros, valdymo grand. aj (XXX-SFXX, pavara-XX)	SPI	-	Išjungtas	Įjungtas	-
61	110_TP_E_SK	110	TS-100	TS-100-2	TS-100-2 pavaros, valdymo grand. aj (XXX-SFXX, pavara-XX)	SPI	-	Išjungtas	Įjungtas	-
62	110_TP_E_SK	110	TS-100	TS-100-2ž	TS-100-2ž pavaros, valdymo grand. aj (XXX-SFXX, pavara-XX)	SPI	-	Išjungtas	Įjungtas	-
Duomenų mainų kontrolės (WATCHDOG) TS skyrius										
63	110_TP_E_SK	110	TS-100	RAA	TSPĮ duomenų mainai su TS-100 RAA terminalu XX (XX)	SPI	-	Aktyvūs	Neaktyvūs	-
PSO DVS -> STO DMS TS skyrius										
64	110_TP_E_SK	110	TS-100	TS-100	TS-100	DPI	Tarpinė	Išjungtas	Įjungtas	Klaida
65	110_TP_E_SK	110	TS-100	TS-100-1	TS-100-1	DPI	Tarpinė	Išjungtas	Įjungtas	Klaida
66	110_TP_E_SK	110	TS-100	TS-100-2	TS-100-2	DPI	Tarpinė	Išjungtas	Įjungtas	Klaida
	Pastabos, kurios turi būti įvertintos, projektuojant signalus tipiniam TS-100 prijunginiui (tipinio TS-100 prijunginio RAA tipinė funkcinė schema pateikiama LITGRID AB Perdavimo tinklo 110 kV transformatorių patočių standartinių relinės apsaugos ir automatikos funkcinių schemų išpildymo techniniuose projektuose aprašo priede Nr.3):									
	1. Signalas Nr.31 "**TS-100 RAA terminalas XX (XX)**" (**Norma/Gedimas**) turi būti formuojamas iš greta esančio RAA terminalo (valdiklio).									
	2. Signalai Nr.[41-44] "**TS-100 RAA nuostatų grupė I-IV (XXX-XX)**" (**Išjungta/Įjungta**). Naudojama RAA nuostatų keitimui diskretinio valdymo komanda tik tuomet kai vykdoma TP plėtra, ir kurioje jau yra įdiegtas diskretinio valdymo būdas RAA nuostatų keitimui. Taip turi būti daroma dėl tos priežasties, kad vienoje TP būtų laikomasi vienodo jau taikomo principo.									
	3. Signalai Nr.[45,46] "**TS-100 RAA terminalo XX aj (XXX-SFXX)**" (**Išjungtas/Įjungtas**) ir "**TS-100 RAA terminalo XX BI aj (XXX-SFXX)**" (**Išjungtas/Įjungtas**) formuojami iš greta eančio terminalo (valdiklio).									
	4. Signalai Nr.[64-66] imtinai. Šie signalų perdavimas į STO DMS numatomas tuo atveju, kuomet STO galios transformatoriaus atjungimui reikalinga operuoti TS-100 jungtuvu, neįtakojant PT 110 kV tranzitų, bei matyti TS-100 prijunginio įrenginių (jungtuvo ir skyriklių) būsenas. Tokiu atveju numatomas TS-100 jungtuvo ir skyriklių būsenų, TS-100 jungtuvo valdymo režimo būsenos siuntimas į STO DMS.									
	5. Signalai, susiję su KSSRS, NSSRS, BP, RAA monitoringu, TSPĮ monitoringu, šio prijunginio tipinės teleinformacijos sąraše nepateikiami. Šiuos signalus reikia įtraukti į atskirą bendrapstotinių signalų skyrių, įvertinant NVRA 9 priedo bei projektavimo sąlygų reikalavimus dėl bendrapastotinės dalies signalų apimčių.									
	6. Nuoroda 110 kV RAA tipinių funkcinių schemų parsisiuntimui:				http://www.litgrid.eu/index.php/tinklo-pletra/standartiniai-techniniai-reikalavimai/reline-apsauga-ir-automatika/2640					

Eil.nr.	Pastotė	Įtampa	Prijunginys	Objektas	Diskretinio TV komandos pavadinimas	TV tipas	TV_01(0)	TV_10(1)
TS-100 DTV skyrius								
1	110_TP_E_SK	110	TS-100	TS-100	TS-100	DCO	Išjungti	Įjungti
2	110_TP_E_SK	110	TS-100	TS-100-1	TS-100-1	DCO	Išjungti	Įjungti
3	110_TP_E_SK	110	TS-100	TS-100-1ž	TS-100-1ž	DCO	Išjungti	Įjungti
4	110_TP_E_SK	110	TS-100	TS-100-2	TS-100-2	DCO	Išjungti	Įjungti
5	110_TP_E_SK	110	TS-100	TS-100-2ž	TS-100-2ž	DCO	Išjungti	Įjungti
6	110_TP_E_SK	110	TS-100	RAA	TS-100 AKĮ (RFVT)	DCO	Išjungti	Įjungti
7	110_TP_E_SK	110	TS-100	RAA	TS-100 JRĮ (RFVT)	DCO	Išjungti	Įjungti
8	110_TP_E_SK	110	TS-100	RAA	TS-100 išjungimas nuo Š**X-XXX** ŠDA ir JRĮ (RFVT)	DCO	Išjungti	Įjungti
9	110_TP_E_SK	110	TS-100	RAA	TS-100 AKĮ paleidimas nuo Š**X-XXX** ŠDA (RFVT)	DCO	Išjungti	Įjungti
10	110_TP_E_SK	110	TS-100	RAA	TS-100 JRĮ paleidimas nuo apsaugų poveikio (RFVT)	DCO	Išjungti	Įjungti
11	110_TP_E_SK	110	TS-100	RAA	TS-100 RAA nuostatų grupė I (**XXX-XX**)	SCO	-	Įjungti
12	110_TP_E_SK	110	TS-100	RAA	TS-100 RAA nuostatų grupė II (**XXX-XX**)	SCO	-	Įjungti
13	110_TP_E_SK	110	TS-100	RAA	TS-100 RAA nuostatų grupė III (**XXX-XX**)	SCO	-	Įjungti
14	110_TP_E_SK	110	TS-100	RAA	TS-100 RAA nuostatų grupė IV (**XXX-XX**)	SCO	-	Įjungti
15	110_TP_E_SK	110	TS-100	TSPĮ	TSPĮ duomenų mainai su TS-100 RAA terminalu **XX** (**XX**)	DCO	Išjungti	Įjungti
Duomenų mainų kontrolės (WATCHDOG) TS skyrius								
16	110_TP_E_SK	110	TS-100	RAA	TSPĮ duomenų mainai su TS-100 RAA terminalu **XX** (**XX**)	SCO	Aktyvuoti	Deaktyvuoti

	Pastabos, kurios turi būti įvertintos, projektuojant diskretinio valdymo komandas tipiniam TS-100 prijunginiui (tipinio TS-100 prijunginio RAA tipinė funkcinė schema pateikiama LITGRID AB Perdavimo tinklo 110 kV transformatorių patočių standartinių relinės apsaugos ir automatikos funkcinių schemų išpildymo techniniuose projektuose aprašo priede Nr.3):
	1. Komanda Nr.[11-14] "**TS-100 RAA nuostatų grupė I-IV (XXX-XX)**" (**Išjungti/Įjungti**). Naudojama RAA nuostatų keitimui diskretinio valdymo komanda tik tuomet kai vykdoma TP plėtra, ir kurioje jau yra įdiegtas diskretinio valdymo būdas RAA nuostatų keitimui. Taip turi būti daroma dėl tos priežasties, kad vienoje TP būtų laikomasi vienodo jau taikomo principo.
	2. Diskretinio valdymo komandos, susijusios su KSSRS, NSSRS ir BP, šio prijunginio tipinės teleinformacijos sąraše nepateikiamos. Rengiant bendrapstotinės dalies diskretinio valdymo komandų skyrių, reikalinga įtraukti likusias komandas KSSRS daliai, įvertinant NVRA 9 priedo reikalavimus bei projektavimo sąlygų reikalavimus diskretinio valdymo komandų apimtims.

Eil.nr.	Pastotė	Įtampa	Prijunginys	Objektas	Analoginio TV komandos pavadinimas	SetPoint_Ribos_min	SetPoint_Ribos_max
				TS-100 ATV skyrius			
1	110_TP_E_SK	110	TS-100	RAA	TS-100 RAA nuostatų grupė **I-IV** (**XXX-XX**)	**1**	**4**
	Pastaba, kuri turi būti įvertinta, projektuojant diskretinio valdymo komandas tipiniam TS-100 prijunginiui (tipinio TS-100 prijunginio RAA tipinė funkcinė schema pateikiama LITGRID AB Perdavimo tinklo 110 kV transformatorių patočių standartinių relinės apsaugos ir automatikos funkcinių schemų išpildymo techniniuose projektuose aprašo priede Nr.3):						
	1. Komanda Nr.1 "**TS-100 RAA nuostatų grupė I-IV (XXX-XX)**" (**1-4**). Analoginio valdymo komanda (SetPoint) naudojama visais atvejais kuomet naujai statoma arba rekonstruojama transformatorių pastotė (skirstykla). Kuomet vykdoma transformatorių pastotės (skirstyklos) plėtra, naudojamas toks RAA nuostatų valdymo būdas, kuris jau yra įdiegtas, kad išlaikyti jau naudojamo valdymo būdo vienodumo principą.						

Eil.nr.	Pastotė	Įtampa	Prijunginys	Objektas	Matavimo nuo RAA pavadinimas	Mato vnt.
			TS-100 RAA terminalo TM skyrius			
1	110_TP_E_SK	110	TS-100	RAA	TS-100 P	MW
2	110_TP_E_SK	110	TS-100	RAA	TS-100 Q	MVar
3	110_TP_E_SK	110	TS-100	RAA	TS-100 (ĮT-10**X**) Ua	kV
4	110_TP_E_SK	110	TS-100	RAA	TS-100 (ĮT-10**X**) Ub	kV
5	110_TP_E_SK	110	TS-100	RAA	TS-100 (ĮT-10**X**) Uc	kV
6	110_TP_E_SK	110	TS-100	RAA	TS-100 Ia	A
7	110_TP_E_SK	110	TS-100	RAA	TS-100 Ib	A
8	110_TP_E_SK	110	TS-100	RAA	TS-100 Ic	A
9	110_TP_E_SK	110	TS-100	RAA	TS-100 RAA nuostatų grupė **I-IV** (**XXX-XX**)	-
	Pastabos, kurios turi būti įvertintos, projektuojant matavimus nuo RAA tipiniam TS-100 prijunginiui (tipinio TS-100 prijunginio RAA tipinė funkcinė schema pateikiama LITGRID AB Perdavimo tinklo 110 kV transformatorių patočių standartinių relinės apsaugos ir automatikos funkcinių schemų išpildymo techniniuose projektuose aprašo priede Nr.3):					
	1. Matavimas Nr.6 "**TS-100 RAA nuostatų grupė I-IV (XXX-XX)**". Šis matavimas naudojamas visais atvejais kuomet statoma nauja arba rekonstruojama transformatorių pastotė (skirstykla) bei naudojamas RAA nuostatų analoginio valdymo būdas.					
	2. Matavimai Nr.[3-5] naudojami kaip alternatyvūs Uf matavimai nuo RAA terminalo. Š**X-XXX** alternatyvių Uf matavimų negali turėti daugiau negu nuo vieno konkretaus prijunginio. Jeigu yra daugiau Uf matavimų nuo kitų prijunginių RAA terminalų, pasirenkamas tik vienas konkretus prijunginys, kitų prijunginių alternatyvūs Uf matavimas nuo RAA terminalų neįtraukiami.					
	3. Matavimai Nr.[6-8] naudojami tai atvejais, kuomet 110 kV EPL prijunginyje neįmanoma realizuoti matavimų (nėra srovės transformatoriaus) ir TS-100 numatytas kaip tranzitinės dalies jungtuvas ilgalaikiame darbo režime.					
	4. Matavimai nuo RAA, susiję su KSSRS, NSSRS ir BP, šio prijunginio tipinės teleinformacijos sąraše nepateikiami. Rengiant atskirą bendrapastotinės dalies matavimų skyrių, reikalinga įtraukti KSSR, NSSRS ir BP dalies matavimus nuo RAA, įvertinant NVRA 9 priedo reikalavimus bei projektavimo sąlygų reikalavimus apimtims dėl bendrapastotinės dalies matavimų nuo RAA terminalų.					

Eil.nr.	Pastotė	Įtampa	Prijunginys	Objektas	Matavimo nuo MDV pavadinimas	Mato vnt.
TS-100 MDV TM skyrius						
1	110_TP_E_SK	110	TS-100	MDV	TS-100 Pa	MW
2	110_TP_E_SK	110	TS-100	MDV	TS-100 Pb	MW
3	110_TP_E_SK	110	TS-100	MDV	TS-100 Pc	MW
4	110_TP_E_SK	110	TS-100	MDV	TS-100 Qa	MVar
5	110_TP_E_SK	110	TS-100	MDV	TS-100 Qb	MVar
6	110_TP_E_SK	110	TS-100	MDV	TS-100 Qc	MVar
7	110_TP_E_SK	110	TS-100	MDV	TS-100 (ĮT-**XXX**) Ua	kV
8	110_TP_E_SK	110	TS-100	MDV	TS-100 (ĮT-**XXX**) Ub	kV
9	110_TP_E_SK	110	TS-100	MDV	TS-100 (ĮT-**XXX**) Uc	kV
10	110_TP_E_SK	110	TS-100	MDV	TS-100 Ia	A
11	110_TP_E_SK	110	TS-100	MDV	TS-100 Ib	A
12	110_TP_E_SK	110	TS-100	MDV	TS-100 Ic	A
13	110_TP_E_SK	110	TS-100	MDV	TS-100 (ĮT-**XXX**) f	Hz

Eil.nr.	Pastotė	Įtampa	Prijunginys	Objektas	Signalo pavadinimas	TS tipas	Būsena_00	Būsena_01(0)	Būsena_10(1)	Būsena_11
					ŠX-XXX ŠDA TS skyrius					
1	110_TP_E_SK	110	ŠX-XXX	RAA	ŠX-XXX ŠDA	SPI	-	Norma	Suveikė	-
2	110_TP_E_SK	110	ŠX-XXX	RAA	ŠX-XXX ŠDA (RFVT)	SPI	-	Išjungta	Įjungta	-
3	110_TP_E_SK	110	ŠX-XXX	RAA	ŠX-XXX DJ išjungimas nuo ŠX-XXX ŠDA (RFVT)	SPI	-	Išjungta	Įjungta	-
4	110_TP_E_SK	110	ŠX-XXX	RAA	ŠX-XXX JRĮ ir AKĮ paleidimas nuo ŠX-XXX ŠDA (RFVT)	SPI	-	Išjungta	Įjungta	-
5	110_TP_E_SK	110	ŠX-XXX	RAA	ŠX-XXX DJ išjungimas nuo JRĮ (RFVT)	SPI	-	Išjungta	Įjungta	-
6	110_TP_E_SK	110	ŠX-XXX	RAA	ŠX-XXX ŠDA terminalo XX fizinė sąsaja Ch1/Ch2 (XX)	SPI	-	Norma	Gedimas	-
7	110_TP_E_SK	110	ŠX-XXX	RAA	ŠX-XXX ŠDA terminalo XX U grandinės (XX)	SPI	-	Norma	Gedimas	-
8	110_TP_E_SK	110	ŠX-XXX	RAA	ŠX-XXX ŠDA terminalo XX I grandinės (XX)	SPI	-	Norma	Gedimas	-
9	110_TP_E_SK	110	ŠX-XXX	RAA	ŠX-XXX ŠDA terminalas XX (XX)	SPI	-	Norma	Gedimas	-
10	110_TP_E_SK	110	ŠX-XXX	RAA	ŠX-XXX ŠDA nuostatų grupė I (XXX-XX)	SPI	-	Išjungta	Įjungta	-
11	110_TP_E_SK	110	ŠX-XXX	RAA	ŠX-XXX ŠDA nuostatų grupė II (XXX-XX)	SPI	-	Išjungta	Įjungta	-
12	110_TP_E_SK	110	ŠX-XXX	RAA	ŠX-XXX ŠDA nuostatų grupė III (XXX-XX)	SPI	-	Išjungta	Įjungta	-
13	110_TP_E_SK	110	ŠX-XXX	RAA	ŠX-XXX ŠDA nuostatų grupė IV (XXX-XX)	SPI	-	Išjungta	Įjungta	-
14	110_TP_E_SK	110	ŠX-XXX	RAA	ŠX-XXX ŠDA terminalo XX aj (XXX-SFXX)	SPI	-	Išjungtas	Įjungtas	-
15	110_TP_E_SK	110	ŠX-XXX	RAA	ŠX-XXX ŠDA terminalo XX BI aj (XXX-SFXX)	SPI	-	Išjungtas	Įjungtas	-
16	110_TP_E_SK	110	ŠX-XXX	ŠX-XXX	ŠX-XXX ŠDA dvipozicinių relių aj (XXX-SFXX)	SPI	-	Išjungtas	Įjungtas	-
17	110_TP_E_SK	110	ŠX-XXX	ŠX-XXX	ŠX-XXX ŠDA I išjungimo grand. galinių relių aj (XXX-SFXX)	SPI	-	Išjungtas	Įjungtas	-
18	110_TP_E_SK	110	ŠX-XXX	ŠX-XXX	ŠX-XXX ŠDA II išjungimo grand. galinių relių aj (XXX-SFXX)	SPI	-	Išjungtas	Įjungtas	-
19	110_TP_E_SK	110	ŠX-XXX	ŠX-XXX	ŠX-XXX JRĮ grandinių aj (XXX-SFXX)	SPI	-	Išjungtas	Įjungtas	-
20	110_TP_E_SK	110	ŠX-XXX	ĮT-10X	ĮT-10X (ŠX-XXX žvaigždė RAA) U grand. aj (XXX-SFXX)	SPI	-	Išjungtas	Įjungtas	-
21	110_TP_E_SK	110	ŠX-XXX	RAA	ŠX-XXX RFVT nuotolinio valdymo režimas (XXX-XX)	SPI	-	DVS	Valdiklis	-
					Duomenų mainų kontrolės (WATCHDOG) TS skyrius					
22	110_TP_E_SK	110	ŠX-XXX	RAA	TSPĮ duomenų mainai su ŠX-XXX ŠDA terminalu XX (XX)	SPI	-	Aktyvūs	Neaktyvūs	-
	Pastabos, kurios turi būti įvertintos, projektuojant signalus 110 kV ŠDA (110 kV ŠDA RAA tipinė funkcinė schema pateikiama LITGRID AB Perdavimo tinklo 110 kV transformatorių pastočių standartinių relinės apsaugos ir automatikos funkcinių schemų išpildymo techniniuose projektuose aprašo priede Nr.4):									
	1. Signalas Nr.9 "**ŠX-XXX ŠDA terminalas XX (XX)**" (**Norma/Gedimas**) turi būti formuojamas iš greta esančio RAA terminalo (valdiklio).									
	2. Signalai Nr.[10-13] "**ŠX-XXX ŠDA nuostatų grupė I-IV (XXX-XX)**" (**Išjungta/Įjungta**). Naudojama RAA nuostatų keitimo diskretinio valdymo komanda tik tuomet kai vykdoma TP plėtra, ir kurioje jau yra įdiegtas toks valdymo būdas. Taip turi būti daroma dėl tos priežasties, kad vienoje TP būtų laikomasi vienodo jau taikomo principo.									
	3. Signalai Nr.[15,16] "**ŠX-XXX ŠDA terminalo XX aj (XXX-SFXX)**" (**Išjungtas/Įjungtas**) ir "**ŠX-XXX ŠDA terminalo XX BI aj (XXX-SFXX)**" (**Išjungtas/Įjungtas**) formuojami iš greta esančio terminalo (valdiklio).									
	4. Nuoroda 110 kV RAA tipinių funkcinių schemų parsisiuntimui:				http://www.litgrid.eu/index.php/tinklo-pletra/standartiniai-techniniai-reikalavimai/reline-apsauga-ir-automatika/2640					

Eil.nr.	Pastotė	Įtampa	Prijunginys	Objektas	Diskretinio TV komandos pavadinimas	TV tipas	TV_01(0)	TV_10(1)
					ŠX-XXX ŠDA DTV skyrius			
1	110_TP_E_SK	110	ŠX-XXX	RAA	ŠX-XXX ŠDA (RFVT)	DCO	Išjungti	Įjungti
2	110_TP_E_SK	110	ŠX-XXX	RAA	ŠX-XXX DJ išjungimas nuo ŠX-XXX ŠDA (RFVT)	DCO	Išjungti	Įjungti
3	110_TP_E_SK	110	ŠX-XXX	RAA	ŠX-XXX JRĮ ir AKĮ paleidimas nuo ŠX-XXX ŠDA (RFVT)	DCO	Išjungti	Įjungti
4	110_TP_E_SK	110	ŠX-XXX	RAA	ŠX-XXX DJ išjungimas nuo JRĮ (RFVT)	DCO	Išjungti	Įjungti
5	110_TP_E_SK	110	ŠX-XXX	RAA	ŠX-XXX ŠDA nuostatų grupė I (XXX-XX)	SCO	-	Įjungti
6	110_TP_E_SK	110	ŠX-XXX	RAA	ŠX-XXX ŠDA nuostatų grupė II (XXX-XX)	SCO	-	Įjungti
7	110_TP_E_SK	110	ŠX-XXX	RAA	ŠX-XXX ŠDA nuostatų grupė III (XXX-XX)	SCO	-	Įjungti
8	110_TP_E_SK	110	ŠX-XXX	RAA	ŠX-XXX ŠDA nuostatų grupė IV (XXX-XX)	SCO	-	Įjungti
					Duomenų mainų kontrolės (WATCHDOG) TS skyrius			
9	110_TP_E_SK	110	ŠX-XXX	RAA	TSPĮ duomenų mainai su ŠX-XXX ŠDA terminalu XX (XX)	SCO	Aktyvuoti	Deaktyvuoti
	Pastabos, kurios turi būti įvertintos, projektuojant diskretinio valdymo komandas 110 kV ŠDA (110 kV ŠDA RAA tipinė funkcinė schema pateikiama LITGRID AB Perdavimo tinklo 110 kV transformatorių pastočių standartinių relinės apsaugos ir automatikos funkcinių schemų išpildymo techniniuose projektuose aprašo priede Nr.4):							
	1. Komandos Nr.[5-8] "**ŠX-XXX ŠDA nuostatų grupė I-IV (XXX-XX)**" (Įjungti). Naudojama RAA nuostatų keitimo diskretinio valdymo komanda tik tuomet kai vykdoma TP plėtra, ir kurioje jau yra įdiegtas toks valdymo būdas. Taip turi būti daroma dėl tos priežasties, kad vienoje TP būtų laikomasi vienodo jau taikomo principo.							
	2. Diskretinio valdymo komandos, susijusios su KSSRS, NSSRS ir BP, šio prijunginio tipinės teleinformacijos sąraše nepateikiamos. Rengiant bendrapstotinės dalies diskretinio valdymo komandų skyrių, reikalinga įtraukti likusias komandas KSSRS daliai, įvertinant NVRA 9 priedo reikalavimus bei projektavimo sąlygų reikalavimus diskretinio valdymo komandų apimtims.							

Eil.nr.	Pastotė	Įtampa	Prijunginys	Objektas	Analoginio TV komandos pavadinimas	SetPoint_Ribos_min	SetPoint_Ribos_max
					ŠX-XXX ŠDA ATV skyrius		
1	110_TP_E_SK	110	ŠX-XXX	RAA	ŠX-XXX ŠDA nuostatų grupė I-IV (XXX-XX)	1	4
	Pastaba, kuri turi būti įvertinta, projektuojant analoginio valdymo komandą 110 kV ŠDA (110 kV ŠDA RAA tipinė funkcinė schema pateikiama LITGRID AB Perdavimo tinklo 110 kV transformatorių pastočių standartinių relinės apsaugos ir automatikos funkcinių schemų išpildymo techniniuose projektuose aprašo priede Nr.4):						
	1. Komanda Nr.1 "**ŠX-XXX ŠDA nuostatų grupė I-IV (XXX-XX)**" (1-4). Analoginio valdymo komanda (SetPoint) naudojama visais atvejais kuomet naujai statoma arba rekonstruojama transformatorių pastotė (skirstykla). Kuomet vykdoma transformatorių pastotės (skirstyklos) plėtra, naudojamas toks RAA nuostatų valdymo būdas, kuris jau yra įdiegtas, kad išlaikyti jau naudojamo valdymo būdo vienodumo principą.						

Eil.nr.	Pastotė	Įtampa	Prijunginys	Objektas	Matavimo nuo RAA pavadinimas	Mato vnt.
			ŠX-XXX ŠDA terminalo TM skyrius			
1	110_TP_E_SK	110	ŠX-XXX	RAA	ŠX-XXX ŠDA nuostatų grupė I-IV (XXX-XX)	-
	Pastaba, kuri turi būti įvertinta, projektuojant matavimus 110 kV ŠDA (110 kV ŠDA RAA tipinė funkcinė schema pateikiama LITGRID AB Perdavimo tinklo 110 kV transformatorių pastočių standartinių relinės apsaugos ir automatikos funkcinių schemų išpildymo techniniuose projektuose aprašo priede Nr.4):					
	1. Matavimas Nr.1 "**ŠX-XXX ŠDA nuostatų grupė I-IV (XXX-XX)**" (**1-4**). Šis matavimas naudojamas visais atvejais kuomet statoma nauja arba rekonstruojama transformatorių pastotė (skirstykla) bei naudojamas RAA nuostatų analoginio valdymo būdas.					

Eil.nr.	Pastotė	Įtampa	Prijunginys	Objektas	Signalo pavadinimas	TS tipas	Būsena_00	Būsena_01(0)	Būsena_10(1)	Būsena_11
					L-XXXXXX TS skyrius					
1	110_TP_E_SK	110	L-XXXXXX	L-XXXXXX	L-XXXXXX	DPI	Tarpinė	Išjungtas	Įjungtas	Klaida
2	110_TP_E_SK	110	L-XXXXXX	L-Xx-0	L-Xx-0	DPI	Tarpinė	Išjungtas	Įjungtas	Klaida
3	110_TP_E_SK	110	L-XXXXXX	L-Xx-ž	L-Xx-ž	DPI	Tarpinė	Išjungtas	Įjungtas	Klaida
4	110_TP_E_SK	110	L-XXXXXX	L-Xx-X	L-Xx-X	DPI	Tarpinė	Išjungtas	Įjungtas	Klaida
5	110_TP_E_SK	110	L-XXXXXX	RAA	L-XXXXXX Ž I	SPI	-	Norma	Suveikė	-
6	110_TP_E_SK	110	L-XXXXXX	RAA	L-XXXXXX Ž II	SPI	-	Norma	Suveikė	-
7	110_TP_E_SK	110	L-XXXXXX	RAA	L-XXXXXX Ž III	SPI	-	Norma	Suveikė	-
8	110_TP_E_SK	110	L-XXXXXX	RAA	L-XXXXXX Ž IV	SPI	-	Norma	Suveikė	-
9	110_TP_E_SK	110	L-XXXXXX	RAA	L-XXXXXX MSA I	SPI	-	Norma	Suveikė	-
10	110_TP_E_SK	110	L-XXXXXX	RAA	L-XXXXXX MSA II	SPI	-	Norma	Suveikė	-
11	110_TP_E_SK	110	L-XXXXXX	RAA	L-XXXXXX apsaugų pagreit.	SPI	-	Norma	Suveikė	-
12	110_TP_E_SK	110	L-XXXXXX	RAA	L-XXXXXX rezervinė MSA I	SPI	-	Norma	Suveikė	-
13	110_TP_E_SK	110	L-XXXXXX	RAA	L-XXXXXX rezervinė MSA II	SPI	-	Norma	Suveikė	-
14	110_TP_E_SK	110	L-XXXXXX	RAA	L-XXXXXX Dist. I	SPI	-	Norma	Suveikė	-
15	110_TP_E_SK	110	L-XXXXXX	RAA	L-XXXXXX Dist. II	SPI	-	Norma	Suveikė	-
16	110_TP_E_SK	110	L-XXXXXX	RAA	L-XXXXXX Dist. III	SPI	-	Norma	Suveikė	-
17	110_TP_E_SK	110	L-XXXXXX	RAA	L-XXXXXX Dist. IV	SPI	-	Norma	Suveikė	-
18	110_TP_E_SK	110	L-XXXXXX	RAA	L-XXXXXX Dist. V	SPI	-	Norma	Suveikė	-
19	110_TP_E_SK	110	L-XXXXXX	RAA	L-XXXXXX apsauga nuo perkrovos (I>=XXX A, į išjungimą)	SPI	-	Norma	Suveikė	-
20	110_TP_E_SK	110	L-XXXXXX	RAA	L-XXXXXX apsauga nuo perkrovos (I>=XXX A, į signalą)	SPI	-	Norma	Suveikė	-
21	110_TP_E_SK	110	L-XXXXXX	RAA	L-XXXXXX Ž, Dist., MSA telepagreit.	SPI	-	Norma	Suveikė	-
22	110_TP_E_SK	110	L-XXXXXX	RAA	L-XXXXXX TPĮ gauta Xk. `JRĮ`	SPI	-	Norma	Suveikė	-
23	110_TP_E_SK	110	L-XXXXXX	RAA	L-XXXXXX TPĮ gauta Xk. `Ž, Dist., MSA`	SPI	-	Norma	Suveikė	-
24	110_TP_E_SK	110	L-XXXXXX	RAA	L-XXXXXX TPĮ išsiųsta Xk. `JRĮ`	SPI	-	Norma	Suveikė	-
25	110_TP_E_SK	110	L-XXXXXX	RAA	L-XXXXXX TPĮ išsiųsta Xk. `Ž, Dist., MSA`	SPI	-	Norma	Suveikė	-
26	110_TP_E_SK	110	L-XXXXXX	RAA	L-XXXXXX AKĮ	SPI	-	Norma	Suveikė	-
27	110_TP_E_SK	110	L-XXXXXX	RAA	L-XXXXXX AKĮ draudimas	SPI	-	Norma	Suveikė	-
28	110_TP_E_SK	110	L-XXXXXX	RAA	L-XXXXXX JRĮ	SPI	-	Norma	Suveikė	-
29	110_TP_E_SK	110	L-XXXXXX	L-XXXXXX	L-XXXXXX SF6 dujų slėgis	SPI	-	Norma	Žemas	-
30	110_TP_E_SK	110	L-XXXXXX	L-XXXXXX	L-XXXXXX valdymas dėl SF6 dujų slėgio	SPI	-	Norma	Blokuotas	-
31	110_TP_E_SK	110	L-XXXXXX	RAA	L-XXXXXX RAA terminalo XX fizinė sąsaja Ch1/Ch2 (XX)	SPI	-	Norma	Gedimas	-
32	110_TP_E_SK	110	L-XXXXXX	RAA	L-XXXXXX RAA terminalo XX U grandinės (XX)	SPI	-	Norma	Gedimas	-
33	110_TP_E_SK	110	L-XXXXXX	RAA	L-XXXXXX RAA terminalo XX I grandinės (XX)	SPI	-	Norma	Gedimas	-
34	110_TP_E_SK	110	L-XXXXXX	RAA	L-XXXXXX RAA terminalas XX (XX)	SPI	-	Norma	Gedimas	-
35	110_TP_E_SK	110	L-XXXXXX	RAA	L-XXXXXX TPĮ XX (XX)	SPI	-	Norma	Gedimas	-
36	110_TP_E_SK	110	L-XXXXXX	RAA	L-XXXXXX TPĮ XX ryšio kanalas (XX)	SPI	-	Norma	Gedimas	-
37	110_TP_E_SK	110	L-XXXXXX	L-XXXXXX	L-XXXXXX pavara	SPI	-	Neparuošta	Paruošta	-
38	110_TP_E_SK	110	L-XXXXXX	RAA	L-XXXXXX įjungimo grandinė	SPI	-	Norma	Gedimas	-
39	110_TP_E_SK	110	L-XXXXXX	RAA	L-XXXXXX išjungimo grandinė I	SPI	-	Norma	Gedimas	-
40	110_TP_E_SK	110	L-XXXXXX	RAA	L-XXXXXX išjungimo grandinė II	SPI	-	Norma	Gedimas	-
41	110_TP_E_SK	110	L-XXXXXX	RAA	L-XXXXXX TPĮ imt. visos telekomandos	SPI	-	Išjungta	Įjungta	-
42	110_TP_E_SK	110	L-XXXXXX	RAA	L-XXXXXX TPĮ siųst. visos telekomandos	SPI	-	Išjungta	Įjungta	-
43	110_TP_E_SK	110	L-XXXXXX	RAA	L-XXXXXX AKĮ (RFVT)	SPI	-	Išjungta	Įjungta	-

Eil.nr.	Pastotė	Įtampa	Prijunginys	Objektas	Signalo pavadinimas	TS tipas	Būsena_00	Būsena_01(0)	Būsena_10(1)	Būsena_11
44	110_TP_E_SK	110	L-XXXXXX	RAA	L-XXXXXX JRĮ (RFVT)	SPI	-	Išjungta	Įjungta	-
45	110_TP_E_SK	110	L-XXXXXX	RAA	L-XXXXXX išjungimas nuo ŠX-XXX ŠDA ir JRĮ (RFVT)	SPI	-	Išjungta	Įjungta	-
46	110_TP_E_SK	110	L-XXXXXX	RAA	L-XXXXXX AKĮ paleidimas ŠX-XXX ŠDA (RFVT)	SPI	-	Išjungta	Įjungta	-
47	110_TP_E_SK	110	L-XXXXXX	RAA	L-XXXXXX JRĮ paleidimas apsaugų poveikio (RFVT)	SPI	-	Išjungta	Įjungta	-
48	110_TP_E_SK	110	L-XXXXXX	RAA	L-XXXXXX RAA nuostatų grupė I (XXX-XX)	SPI	-	Išjungta	Įjungta	-
49	110_TP_E_SK	110	L-XXXXXX	RAA	L-XXXXXX RAA nuostatų grupė II (XXX-XX)	SPI	-	Išjungta	Įjungta	-
50	110_TP_E_SK	110	L-XXXXXX	RAA	L-XXXXXX RAA nuostatų grupė III (XXX-XX)	SPI	-	Išjungta	Įjungta	-
51	110_TP_E_SK	110	L-XXXXXX	RAA	L-XXXXXX RAA nuostatų grupė IV (XXX-XX)	SPI	-	Išjungta	Įjungta	-
52	110_TP_E_SK	110	L-XXXXXX	RAA	L-XXXXXX RAA terminalo XX aj (XXX-SFXX)	SPI	-	Išjungtas	Įjungtas	-
53	110_TP_E_SK	110	L-XXXXXX	RAA	L-XXXXXX RAA terminalo XX BI aj (XXX-SFXX)	SPI	-	Išjungtas	Įjungtas	-
54	110_TP_E_SK	110	L-XXXXXX	L-XXXXXX	L-XXXXXX TPĮ XX aj (XXX-SFXX)	SPI	-	Išjungtas	Įjungtas	-
55	110_TP_E_SK	110	L-XXXXXX	L-XXXXXX	L-XXXXXX dvipozicinių relių aj (XXX-SFXX)	SPI	-	Išjungtas	Įjungtas	-
56	110_TP_E_SK	110	L-XXXXXX	L-XXXXXX	L-XXXXXX įjungimo ir I išjungimo grand. aj (XXX-SFXX)	SPI	-	Išjungtas	Įjungtas	-
57	110_TP_E_SK	110	L-XXXXXX	L-XXXXXX	L-XXXXXX II išjungimo grand. aj (XXX-SFXX)	SPI	-	Išjungtas	Įjungtas	-
58	110_TP_E_SK	110	L-XXXXXX	ĮT-10X	ĮT-10X (L-XXXXXX žvaigždė RAA) U grand. aj (XXX-SFXX)	SPI	-	Išjungtas	Įjungtas	-
59	110_TP_E_SK	110	L-XXXXXX	ĮT-10X	ĮT-10X (L-XXXXXX atv.trik. RAA) U grand. aj (XXX-SFXX)	SPI	-	Išjungtas	Įjungtas	-
60	110_TP_E_SK	110	L-XXXXXX	RAA	L-XXXXXX prijunginio nuotolinio valdymo režimas (XXX-SFXX)	SPI	-	DVS	Valdiklis	-
61	110_TP_E_SK	110	L-XXXXXX	L-XXXXXX	L-XXXXXX valdymo režimas (pavara-XX)	DPI	Išjungtas	Nuotolinis	Vietinis	Klaida
62	110_TP_E_SK	110	L-XXXXXX	L-Xx-0	L-Xx-0 valdymo režimas (pavara-XX)	DPI	Išjungtas	Nuotolinis	Vietinis	Klaida
63	110_TP_E_SK	110	L-XXXXXX	L-Xx-ž	L-Xx-ž valdymo režimas (pavara-XX)	DPI	Išjungtas	Nuotolinis	Vietinis	Klaida
64	110_TP_E_SK	110	L-XXXXXX	L-Xx-X	L-Xx-X (valdymo režimas (pavara-XX)	DPI	Išjungtas	Nuotolinis	Vietinis	Klaida
65	110_TP_E_SK	110	L-XXXXXX	L-XXXXXX	L-XXXXXX pavaros aj (XXX-SFXX, pavara-XX)	SPI	-	Išjungtas	Įjungtas	-
66	110_TP_E_SK	110	L-XXXXXX	L-Xx-0	L-Xx-0 pavaros, valdymo grand. aj (XXX-SFXX, pavara-XX)	SPI	-	Išjungtas	Įjungtas	-
67	110_TP_E_SK	110	L-XXXXXX	L-Xx-ž	L-Xx-ž pavaros, valdymo grand. aj (XXX-SFXX, pavara-XX)	SPI	-	Išjungtas	Įjungtas	-
68	110_TP_E_SK	110	L-XXXXXX	L-Xx-X	L-Xx-X pavaros, valdymo grand. aj (XXX-SFXX, pavara-XX)	SPI	-	Išjungtas	Įjungtas	-
69	110_TP_E_SK	110	L-XXXXXX	L-Xx-X	L-XXXXXX pavaros aj (XXX-SFXX)	SPI	-	Išjungtas	Įjungtas	-
					Duomenų mainų kontrolės (WATCHDOG) TS skyrius					
70	110_TP_E_SK	110	L-XXXXXX	RAA	TSPĮ duomenų mainai su L-XXXXXX RAA terminalu XX (XX)	SPI	-	Aktyvūs	Neaktyvūs	-

	Pastabos, kurios turi būti įvertintos, projektuojant signalus dvipusio maitinimo tipiniam 110 kV OL L-XXXXXX prijunginiui (dvipusio maitinimo tipinio 110 kV L-XXXXXX prijunginio RAA tipinė funkcinė schema pateikiama LITGRID AB Perdavimo tinklo 110 kV transformatorių patočių standartinių relinės apsaugos ir automatikos funkcinių schemų išpildymo techniniuose projektuose aprašo priede Nr.5):
	1. Signalas Nr.34 "**L-XXXXXX RAA terminalas XX (XX)**" (**Norma/Gedimas**) turi būti formuojamas iš greta esančio RAA terminalo (valdiklio).
	2. Signalas Nr.[48-51] "**L-XXXXXX RAA nuostatų grupė I-IV (XXX-XX)**" (**Išjungta/Įjungta**). Naudojama RAA nuostatų keitimui diskretinio valdymo komanda tik tuomet kai vykdoma TP plėtra, ir kurioje jau yra įdiegtas diskretinio valdymo būdas RAA nuostatų keitimui. Taip turi būti daroma dėl tos priežasties, kad vienoje TP būtų laikomasi vienodo jau taikomo principo.
	3. Signalai Nr.[52,53] "**L-XXXXXX RAA terminalo XX aj (XXX-SFXX)**" (**Išjungtas/Įjungtas**) ir "**L-XXXXXX RAA terminalo XX BI aj (XXX-SFXX)**" (**Išjungtas/Įjungtas**) formuojami iš greta eančio terminalo (valdiklio).
	4. Signalai, susiję su KSSRS, NSSRS, BP, RAA monitoringu, TSPĮ monitoringu, šio prijunginio tipinės teleinformacijos sąraše nepateikiami. Šiuos signalus reikia įtraukti į atskirą bendrapstotinių signalų skyrių, įvertinant NVRA 9 priedo bei projektavimo sąlygų reikalavimus dėl bendrapasotinės dalies signalų apimčių.
	5. Nuoroda 110 kV RAA tipinių funkcinių schemų parsisiuntimui: http://www.litgrid.eu/index.php/tinklo-pletra/standartiniai-techniniai-reikalavimai/reline-apsauga-ir-automatika/2640

Eil.nr.	Pastotė	Įtampa	Prijunginys	Objektas	Diskretinio TV komandos pavadinimas	TV tipas	TV_01(0)	TV_10(1)
				L-XXXXXX DTV skyrius				
1	110_TP_E_SK	110	L-XXXXXX	L-XXXXXX	L-XXXXXX	DCO	Išjungti	Įjungti
2	110_TP_E_SK	110	L-XXXXXX	L-Xx-0	L-Xx-0	DCO	Išjungti	Įjungti
3	110_TP_E_SK	110	L-XXXXXX	L-Xx-ž	L-Xx-ž	DCO	Išjungti	Įjungti
4	110_TP_E_SK	110	L-XXXXXX	L-Xx-X	L-Xx-X	DCO	Išjungti	Įjungti
5	110_TP_E_SK	110	L-XXXXXX	RAA	L-XXXXXX TPĮ imt. visos telekomandos	DCO	Išjungti	Įjungti
6	110_TP_E_SK	110	L-XXXXXX	RAA	L-XXXXXX TPĮ siųst. visos telekomandos	DCO	Išjungti	Įjungti
7	110_TP_E_SK	110	L-XXXXXX	RAA	L-XXXXXX AKĮ (RFVT)	DCO	Išjungti	Įjungti
8	110_TP_E_SK	110	L-XXXXXX	RAA	L-XXXXXX JRĮ (RFVT)	DCO	Išjungti	Įjungti
9	110_TP_E_SK	110	L-XXXXXX	RAA	L-XXXXXX išjungimas nuo ŠX-XXX ŠDA ir JRĮ (RFVT)	DCO	Išjungti	Įjungti
10	110_TP_E_SK	110	L-XXXXXX	RAA	L-XXXXXX AKĮ paleidimas ŠX-XXX ŠDA (RFVT)	DCO	Išjungti	Įjungti
11	110_TP_E_SK	110	L-XXXXXX	RAA	L-XXXXXX JRĮ paleidimas apsaugų poveikio (RFVT)	DCO	Išjungti	Įjungti
12	110_TP_E_SK	110	L-XXXXXX	RAA	L-XXXXXX RAA nuostatų grupė I (XXX-XX)	SCO	-	Įjungti
13	110_TP_E_SK	110	L-XXXXXX	RAA	L-XXXXXX RAA nuostatų grupė II (XXX-XX)	SCO	-	Įjungti
14	110_TP_E_SK	110	L-XXXXXX	RAA	L-XXXXXX RAA nuostatų grupė III (XXX-XX)	SCO	-	Įjungti
15	110_TP_E_SK	110	L-XXXXXX	RAA	L-XXXXXX RAA nuostatų grupė IV (XXX-XX)	SCO	-	Įjungti
				Duomenų mainų kontrolės (WATCHDOG) TS skyrius				
16	110_TP_E_SK	110	L-XXXXXX	RAA	TSPĮ duomenų mainai su L-XXXXXX RAA terminalu XX (XX)	SCO	Aktyvuoti	Deaktyvuoti
	Pastabos, kurios turi būti įvertintos, projektuojant diskretinio valdymo komandas tipiniam dvipusio maitinimo 110 kV OL L-XXXXXX prijunginiui (dvipusio maitinimo tipinio 110 kV L-XXXXXX prijunginio RAA tipinė funkcinė schema pateikiama LITGRID AB Perdavimo tinklo 110 kV transformatorių patočių standartinių relinės apsaugos ir automatikos funkcinių schemų išpildymo techniniuose projektuose aprašo priede Nr.5):							
	1. Komandos Nr.[12-15] "**L-XXXXXX RAA nuostatų grupė I-IV (XXX-XX)**" (**Įjungti**). Naudojama RAA nuostatų keitimo diskretinio valdymo komanda tik tuomet kai vykdoma TP plėtra, ir kurioje jau yra įdiegtas toks valdymo būdas. Taip turi būti daroma dėl tos priežasties, kad vienoje TP būtų laikomasi vienodo jau taikomo principo.							
	2. Diskretinio valdymo komandos, susijusios su KSSRS, NSSRS ir BP, šio prijunginio tipinės teleinformacijos sąraše nepateikiamos. Rengiant bendrapstotinės dalies diskretinio valdymo komandų skyrių, reikalinga įtraukti likusias komandas KSSRS daliai, įvertinant NVRA 9 priedo reikalavimus bei projektavimo sąlygų reikalavimus diskretinio valdymo komandų apimtims.							

Eil.nr.	Pastotė	Įtampa	Prijunginys	Objektas	Analoginio TV komandos pavadinimas	SetPoint_Ribos_min	SetPoint_Ribos_max
			L-XXXXXX ATV skyrius				
1	110_TP_E_SK	110	L-**XXXXXX**	RAA	L-**XXXXXX** RAA nuostatų grupė **I-IV** (**XXX-XX**)	**1**	**4**
	Pastaba, kuri turi būti įvertinta, projektuojant analoginio valdymo komandą dvipusio maitinimo tipiniam 110 kV OL L-XXXXXX prijunginiui (dvipusio maitinimo tipinio 110 kV L-**XXXXXX** prijunginio RAA tipinė funkcinė schema pateikiama LITGRID AB Perdavimo tinklo 110 kV transformatorių patočių standartinių relinės apsaugos ir automatikos funkcinių schemų išpildymo techniniuose projektuose aprašo priede Nr.5):					
	1. Komanda Nr.1 "**L-XXXXXX RAA nuostatų grupė I-IV (XXX-XX)**" (**1-4**). Analoginio valdymo komanda (SetPoint) naudojama visais atvejais kuomet naujai statoma arba rekonstruojama transformatorių pastotė (skirstykla). Kuomet vykdoma transformatorių pastotės (skirstyklos) plėtra, naudojamas toks RAA nuostatų valdymo būdas, kuris jau yra įdiegtas, kad išlaikyti jau naudojamo valdymo būdo vienodumo principą.					

Eil.nr.	Pastotė	Įtampa	Prijunginys	Objektas	Matavimo nuo RAA pavadinimas	Mato vnt.
			L-XXXXXX RAA terminalo TM skyrius			
1	110_TP_E_SK	110	L-XXXXXX	RAA	L-XXXXXX P	MW
2	110_TP_E_SK	110	L-XXXXXX	RAA	L-XXXXXX Q	MVar
3	110_TP_E_SK	110	L-XXXXXX	RAA	L-XXXXXX (ĮT-10X) Ua	kV
4	110_TP_E_SK	110	L-XXXXXX	RAA	L-XXXXXX (ĮT-10X) Ub	kV
5	110_TP_E_SK	110	L-XXXXXX	RAA	L-XXXXXX (ĮT-10X) Uc	kV
6	110_TP_E_SK	110	L-XXXXXX	RAA	L-XXXXXX Ia	A
7	110_TP_E_SK	110	L-XXXXXX	RAA	L-XXXXXX Ib	A
8	110_TP_E_SK	110	L-XXXXXX	RAA	L-XXXXXX Ic	A
9	110_TP_E_SK	110	L-XXXXXX	RAA	L-XXXXXX RAA nuostatų grupė I-IV (XXX-XX)	-
10	110_TP_E_SK	110	L-XXXXXX	RAA	L-XXXXXX atstumas iki gedimo vietos (RAA)	km
	Pastaba, kuri turi būti įvertinta, projektuojant matavimus nuo RAA dvipusio maitinimo tipiniam 110 kV OL L-XXXXXX prijunginiui (dvipusio maitinimo 110 kV L-XXXXXX prijunginio RAA tipinė funkcinė schema pateikiama LITGRID AB Perdavimo tinklo 110 kV transformatorių patočių standartinių relinės apsaugos ir automatikos funkcinių schemų išpildymo techniniuose projektuose aprašo priede Nr.5):					
	1. Matavimas Nr.9 "**L-XXXXXX RAA nuostatų grupė I-IV (XXX-XX)**". Šis matavimas naudojamas visais atvejais kuomet statoma nauja arba rekonstruojama transformatorių pastotė (skirstykla) bei naudojamas RAA nuostatų analoginio valdymo būdas.					
	2. Matavimai Nr.[3-5] naudojami kaip alternatyvūs Uf matavimai nuo RAA terminalo. Š**X-XXX** alternatyvių Uf matavimų negali turėti daugiau negu nuo vieno konkretaus prijunginio. Jeigu yra daugiau Uf matavimų nuo kitų prijunginių RAA terminalų, pasirenkamas tik vienas konkretus prijunginys, kitų prijunginių alternatyvūs Uf matavimas nuo RAA terminalų neįtraukiami.					
	3. Matavimai nuo RAA, susiję su KSSRS, NSSRS ir BP, šio prijunginio tipinės teleinformacijos sąraše nepateikiami. Rengiant atskirą bendrapastotinės dalies matavimų skyrių, reikalinga įtraukti KSSR, NSSRS ir BP dalies matavimus nuo RAA, įvertinant NVRA 9 priedo reikalavimus bei projektavimo sąlygų reikalavimus apimtims dėl bendrapastotinės dalies matavimų nuo RAA terminalų.					

Eil.nr.	Pastotė	Įtampa	Prijunginys	Objektas	Matavimo nuo MDV pavadinimas	Mato vnt.
			L-XXXXXX MDV TM skyrius			
1	110_TP_E_SK	110	L-XXXXXX	MDV	L-XXXXXX Pa	MW
2	110_TP_E_SK	110	L-XXXXXX	MDV	L-XXXXXX Pb	MW
3	110_TP_E_SK	110	L-XXXXXX	MDV	L-XXXXXX Pc	MW
4	110_TP_E_SK	110	L-XXXXXX	MDV	L-XXXXXX Qa	MVar
5	110_TP_E_SK	110	L-XXXXXX	MDV	L-XXXXXX Qb	MVar
6	110_TP_E_SK	110	L-XXXXXX	MDV	L-XXXXXX Qc	MVar
7	110_TP_E_SK	110	L-XXXXXX	MDV	L-XXXXXX (ĮT-XXX) Ua	kV
8	110_TP_E_SK	110	L-XXXXXX	MDV	L-XXXXXX (ĮT-XXX) Ub	kV
9	110_TP_E_SK	110	L-XXXXXX	MDV	L-XXXXXX (ĮT-XXX) Uc	kV
10	110_TP_E_SK	110	L-XXXXXX	MDV	L-XXXXXX Ia	A
11	110_TP_E_SK	110	L-XXXXXX	MDV	L-XXXXXX Ib	A
12	110_TP_E_SK	110	L-XXXXXX	MDV	L-XXXXXX Ic	A
13	110_TP_E_SK	110	L-XXXXXX	MDV	L-XXXXXX (ĮT-XXX) f	Hz
14	110_TP_E_SK	110	L-XXXXXX	MDV	L-XXXXXX (D) Pa	MW
15	110_TP_E_SK	110	L-XXXXXX	MDV	L-XXXXXX (D) Pb	MW
16	110_TP_E_SK	110	L-XXXXXX	MDV	L-XXXXXX (D) Pc	MW
17	110_TP_E_SK	110	L-XXXXXX	MDV	L-XXXXXX (D) Qa	MVar
18	110_TP_E_SK	110	L-XXXXXX	MDV	L-XXXXXX (D) Qb	MVar
19	110_TP_E_SK	110	L-XXXXXX	MDV	L-XXXXXX (D) Qc	MVar
20	110_TP_E_SK	110	L-XXXXXX	MDV	L-XXXXXX (D) (ĮT-XXX) Ua	kV
21	110_TP_E_SK	110	L-XXXXXX	MDV	L-XXXXXX (D) (ĮT-XXX) Ub	kV
22	110_TP_E_SK	110	L-XXXXXX	MDV	L-XXXXXX (D) (ĮT-XXX) Uc	kV
23	110_TP_E_SK	110	L-XXXXXX	MDV	L-XXXXXX (D) Ia	A
24	110_TP_E_SK	110	L-XXXXXX	MDV	L-XXXXXX (D) Ib	A
25	110_TP_E_SK	110	L-XXXXXX	MDV	L-XXXXXX (D) Ic	A
26	110_TP_E_SK	110	L-XXXXXX	MDV	L-XXXXXX (D) (ĮT-XXX) f	Hz
	Pastaba, kuri turi būti įvertinta, projektuojant matavimus nuo MDV dvipusio maitinimo tipiniam 110 kV OL L-XXXXXX prijunginiui (dvipusio maitinimo 110 kV L-XXXXXX prijunginio RAA tipinė funkcinė schema pateikiama LITGRID AB Perdavimo tinklo 110 kV transformatorių patočių standartinių relinės apsaugos ir automatikos funkcinių schemų išpildymo techniniuose projektuose aprašo priede Nr.5):					
	1. Matavimas Nr.[14-26] numatomi tik tarpsisteminių elektros perdavimo linijų L-XXXXXX prijunginiams, kitiems L-XXXXXX prijunginiams kur vykdoma apskaita dėl atleidimo į perdavimo tinklą. Visais kitais atvejais matavimai nuo MDV apsiriboja matavimų Nr.[1-13] apimtimis.					

Eil.nr.	Pastotė	Įtampa	Prijunginys	Objektas	Signalo pavadinimas	TS tipas	Būsena_00	Būsena_01(0)	Būsena_10(1)	Būsena_11
					L-XXXXXX TS skyrius					
1	110_TP_E_SK	110	L-XXXXXX	L-XXXXXX	L-XXXXXX	DPI	Tarpinė	Išjungtas	Įjungtas	Klaida
2	110_TP_E_SK	110	L-XXXXXX	L-Xx-0	L-Xx-0	DPI	Tarpinė	Išjungtas	Įjungtas	Klaida
3	110_TP_E_SK	110	L-XXXXXX	L-Xx-ž	L-Xx-ž	DPI	Tarpinė	Išjungtas	Įjungtas	Klaida
4	110_TP_E_SK	110	L-XXXXXX	L-Xx-X	L-Xx-X	DPI	Tarpinė	Išjungtas	Įjungtas	Klaida
5	110_TP_E_SK	110	L-XXXXXX	RAA	L-XXXXXX Ž	SPI	-	Norma	Suveikė	-
6	110_TP_E_SK	110	L-XXXXXX	RAA	L-XXXXXX MSA	SPI	-	Norma	Suveikė	-
7	110_TP_E_SK	110	L-XXXXXX	RAA	L-XXXXXX apsaugų pagreit.	SPI	-	Norma	Suveikė	-
8	110_TP_E_SK	110	L-XXXXXX	RAA	L-XXXXXX rezervinė MSA	SPI	-	Norma	Suveikė	-
9	110_TP_E_SK	110	L-XXXXXX	RAA	L-XXXXXX AKĮ	SPI	-	Norma	Suveikė	-
10	110_TP_E_SK	110	L-XXXXXX	RAA	L-XXXXXX AKĮ draudimas	SPI	-	Norma	Suveikė	-
11	110_TP_E_SK	110	L-XXXXXX	RAA	L-XXXXXX JRĮ	SPI	-	Norma	Suveikė	-
12	110_TP_E_SK	110	L-XXXXXX	L-XXXXXX	L-XXXXXX SF6 dujų slėgis	SPI	-	Norma	Žemas	-
13	110_TP_E_SK	110	L-XXXXXX	L-XXXXXX	L-XXXXXX valdymas dėl SF6 dujų slėgio	SPI	-	Norma	Blokuotas	-
14	110_TP_E_SK	110	L-XXXXXX	RAA	L-XXXXXX RAA terminalo XX fizinė sąsaja Ch1/Ch2 (XX)	SPI	-	Norma	Gedimas	-
15	110_TP_E_SK	110	L-XXXXXX	RAA	L-XXXXXX RAA terminalo XX U grandinės (XX)	SPI	-	Norma	Gedimas	-
16	110_TP_E_SK	110	L-XXXXXX	RAA	L-XXXXXX RAA terminalo XX I grandinės (XX)	SPI	-	Norma	Gedimas	-
17	110_TP_E_SK	110	L-XXXXXX	RAA	L-XXXXXX RAA terminalas XX (XX)	SPI	-	Norma	Gedimas	-
18	110_TP_E_SK	110	L-XXXXXX	L-XXXXXX	L-XXXXXX pavara	SPI	-	Neparuošta	Paruošta	-
19	110_TP_E_SK	110	L-XXXXXX	RAA	L-XXXXXX įjungimo grandinė	SPI	-	Norma	Gedimas	-
20	110_TP_E_SK	110	L-XXXXXX	RAA	L-XXXXXX išjungimo grandinė I	SPI	-	Norma	Gedimas	-
21	110_TP_E_SK	110	L-XXXXXX	RAA	L-XXXXXX išjungimo grandinė II	SPI	-	Norma	Gedimas	-
22	110_TP_E_SK	110	L-XXXXXX	RAA	L-XXXXXX AKĮ (RFVT)	SPI	-	Išjungta	Įjungta	-
23	110_TP_E_SK	110	L-XXXXXX	RAA	L-XXXXXX JRĮ (RFVT)	SPI	-	Išjungta	Įjungta	-
24	110_TP_E_SK	110	L-XXXXXX	RAA	L-XXXXXX išjungimas nuo ŠX-XXX ŠDA ir JRĮ (RFVT)	SPI	-	Išjungta	Įjungta	-
25	110_TP_E_SK	110	L-XXXXXX	RAA	L-XXXXXX AKĮ paleidimas ŠX-XXX ŠDA (RFVT)	SPI	-	Išjungta	Įjungta	-
26	110_TP_E_SK	110	L-XXXXXX	RAA	L-XXXXXX JRĮ paleidimas apsaugų poveikio (RFVT)	SPI	-	Išjungta	Įjungta	-
27	110_TP_E_SK	110	L-XXXXXX	RAA	L-XXXXXX RAA nuostatų grupė I (XXX-XX)	SPI	-	Išjungta	Įjungta	-
28	110_TP_E_SK	110	L-XXXXXX	RAA	L-XXXXXX RAA nuostatų grupė II (XXX-XX)	SPI	-	Išjungta	Įjungta	-
29	110_TP_E_SK	110	L-XXXXXX	RAA	L-XXXXXX RAA nuostatų grupė III (XXX-XX)	SPI	-	Išjungta	Įjungta	-
30	110_TP_E_SK	110	L-XXXXXX	RAA	L-XXXXXX RAA nuostatų grupė IV (XXX-XX)	SPI	-	Išjungta	Įjungta	-
31	110_TP_E_SK	110	L-XXXXXX	RAA	L-XXXXXX RAA terminalo XX aj (XXX-SFXX)	SPI	-	Išjungtas	Įjungtas	-
32	110_TP_E_SK	110	L-XXXXXX	RAA	L-XXXXXX RAA terminalo XX BI aj (XXX-SFXX)	SPI	-	Išjungtas	Įjungtas	-
33	110_TP_E_SK	110	L-XXXXXX	L-XXXXXX	L-XXXXXX dvipozicinių relių aj (XXX-SFXX)	SPI	-	Išjungtas	Įjungtas	-
34	110_TP_E_SK	110	L-XXXXXX	L-XXXXXX	L-XXXXXX įjungimo ir I išjungimo grand. aj (XXX-SFXX)	SPI	-	Išjungtas	Įjungtas	-
35	110_TP_E_SK	110	L-XXXXXX	L-XXXXXX	L-XXXXXX II išjungimo grand. aj (XXX-SFXX)	SPI	-	Išjungtas	Įjungtas	-
36	110_TP_E_SK	110	L-XXXXXX	ĮT-10X	ĮT-10X (L-XXXXXX žvaigždė RAA) U grand. aj (XXX-SFXX)	SPI	-	Išjungtas	Įjungtas	-
37	110_TP_E_SK	110	L-XXXXXX	ĮT-10X	ĮT-10X (L-XXXXXX atv.trik. RAA) U grand. aj (XXX-SFXX)	SPI	-	Išjungtas	Įjungtas	-
38	110_TP_E_SK	110	L-XXXXXX	RAA	L-XXXXXX prijunginio nuotolinio valdymo režimas (XXX-SFXX)	SPI	-	DVS	Valdiklis	-
39	110_TP_E_SK	110	L-XXXXXX	L-XXXXXX	L-XXXXXX valdymo režimas (pavara-XX)	DPI	Išjungtas	Nuotolinis	Vietinis	Klaida
40	110_TP_E_SK	110	L-XXXXXX	L-Xx-0	L-Xx-0 valdymo režimas (pavara-XX)	DPI	Išjungtas	Nuotolinis	Vietinis	Klaida
41	110_TP_E_SK	110	L-XXXXXX	L-Xx-ž	L-Xx-ž valdymo režimas (pavara-XX)	DPI	Išjungtas	Nuotolinis	Vietinis	Klaida
42	110_TP_E_SK	110	L-XXXXXX	L-Xx-X	L-Xx-X (valdymo režimas (pavara-XX)	DPI	Išjungtas	Nuotolinis	Vietinis	Klaida
43	110_TP_E_SK	110	L-XXXXXX	L-XXXXXX	L-XXXXXX pavaros aj (XXX-SFXX, pavara-XX)	SPI	-	Išjungtas	Įjungtas	-

Eil.nr.	Pastotė	Įtampa	Prijunginys	Objektas	Signalo pavadinimas	TS tipas	Būsena_00	Būsena_01(0)	Būsena_10(1)	Būsena_11
44	110_TP_E_SK	110	L-XXXXXX	L-Xx-0	L-Xx-0 pavaros, valdymo grand. aj (XXX-SFXX, pavara-XX)	SPI	-	Išjungtas	Įjungtas	-
45	110_TP_E_SK	110	L-XXXXXX	L-Xx-ž	L-Xx-ž pavaros, valdymo grand. aj (XXX-SFXX, pavara-XX)	SPI	-	Išjungtas	Įjungtas	-
46	110_TP_E_SK	110	L-XXXXXX	L-Xx-X	L-Xx-X pavaros, valdymo grand. aj (XXX-SFXX, pavara-XX)	SPI	-	Išjungtas	Įjungtas	-
Duomenų mainų kontrolės (WATCHDOG) TS skyrius										
47	110_TP_E_SK	110	L-XXXXXX	RAA	TSPĮ duomenų mainai su L-XXXXXX RAA terminalu XX (XX)	SPI	-	Aktyvūs	Neaktyvūs	-
PSO DVS -> STO DMS TS skyrius										
48	110_TP_E_SK	110	L-XXXXXX	L-XXXXXX	L-XXXXXX	DPI	Tarpinė	Išjungtas	Įjungtas	Klaida
49	110_TP_E_SK	110	L-XXXXXX	L-Xx-0	L-Xx-0	DPI	Tarpinė	Išjungtas	Įjungtas	Klaida
50	110_TP_E_SK	110	L-XXXXXX	L-Xx-X	L-Xx-X	DPI	Tarpinė	Išjungtas	Įjungtas	Klaida
	Pastabos, kurios turi būti įvertintos, projektuojant signalus radialinio maitinimo tipiniam prijunginiui L-XXXXXX (radialinio maitinimo tipinio 110 kV L-XXXXXX prijunginio RAA tipinė funkcinė schema pateikiama LITGRID AB Perdavimo tinklo 110 kV transformatorių patočių standartinių relinės apsaugos ir automatikos funkcinių schemų išpildymo techniniuose projektuose aprašo priede Nr.6):									
	1. Signalas Nr.17 "**L-XXXXXX RAA terminalas XX (XX)**" (**Norma/Gedimas**) turi būti formuojamas iš greta esančio RAA terminalo (valdiklio).									
	2. Signalai Nr.[27-30] "**L-XXXXXX RAA nuostatų grupė (I-IV) (XXX-XX)**" (**Išjungta/Įjungta**). Naudojama RAA nuostatų keitimui diskretinio valdymo komanda tik tuomet kai vykdoma TP plėtra, ir kurioje jau yra įdiegtas diskretinio valdymo būdas RAA nuostatų keitimui. Taip turi būti daroma dėl tos priežasties, kad vienoje TP būtų laikomasi vienodo jau taikomo principo.									
	3. Signalai Nr.[31,32] "**L-XXXXXX RAA terminalo XX aj (XXX-SFXX)**" (**Išjungtas/Įjungtas**) ir "**L-XXXXXX RAA terminalo XX BI aj (XXX-SFXX)**" (**Išjungtas/Įjungtas**) formuojami iš greta eančio terminalo (valdiklio).									
	4. Signalai Nr.[48-50] imtinai. Šie signalų perdavimas į STO DMS numatomas tuo atveju, kuomet STO galios transformatoriaus atjungimui reikalinga operuoti L-XXXXXX jungtuvu, neįtakojant PT 110 kV tranzitų, bei matyti L-XXXXXX prijunginio įrenginių (jungtuvo ir skyriklių) būsenas. Tokiu atveju numatomas L-XXXXXX jungtuvo ir skyriklių būsenų, L-XXXXXX jungtuvo valdymo režimo būsenos siuntimas į STO DMS.									
	5. Signalai, susiję su KSSRS, NSSRS, BP, RAA monitoringu, TSPĮ monitoringu, šio prijunginio tipinės teleinformacijos sąraše nepateikiami. Šiuos signalus reikia įtraukti į atskirą bendrapstotinių signalų skyrių, įvertinant NVRA 9 priedo bei projektavimo sąlygų reikalavimus dėl bendrapastotinės dalies signalų apimčių.									
	6. Nuoroda 110 kV RAA tipinių funkcinių schemų parsisiuntimui:				http://www.litgrid.eu/index.php/tinklo-pletra/standartiniai-techniniai-reikalavimai/reline-apsauga-ir-automatika/2640					

Eil.nr.	Pastotė	Įtampa	Prijunginys	Objektas	Diskretinio TV komandos pavadinimas	TV tipas	TV_01(0)	TV_10(1)
				L-XXXXXX DTV skyrius				
1	110_TP_E_SK	110	L-XXXXXX	L-XXXXXX	L-XXXXXX	DCO	Išjungti	Įjungti
2	110_TP_E_SK	110	L-XXXXXX	L-Xx-0	L-Xx-0	DCO	Išjungti	Įjungti
3	110_TP_E_SK	110	L-XXXXXX	L-Xx-ž	L-Xx-ž	DCO	Išjungti	Įjungti
4	110_TP_E_SK	110	L-XXXXXX	L-Xx-X	L-Xx-X	DCO	Išjungti	Įjungti
5	110_TP_E_SK	110	L-XXXXXX	RAA	L-XXXXXX AKĮ (RFVT)	DCO	Išjungti	Įjungti
6	110_TP_E_SK	110	L-XXXXXX	RAA	L-XXXXXX JRĮ (RFVT)	DCO	Išjungti	Įjungti
7	110_TP_E_SK	110	L-XXXXXX	RAA	L-XXXXXX (rezervas n) (RFVT)	DCO	Išjungti	Įjungti
8	110_TP_E_SK	110	L-XXXXXX	RAA	L-XXXXXX išjungimas nuo ŠX-XXX ŠDA ir JRĮ (RFVT)	DCO	Išjungti	Įjungti
9	110_TP_E_SK	110	L-XXXXXX	RAA	L-XXXXXX AKĮ paleidimas ŠX-XXX ŠDA (RFVT)	DCO	Išjungti	Įjungti
10	110_TP_E_SK	110	L-XXXXXX	RAA	L-XXXXXX JRĮ paleidimas nuo apsaugų poveikio (RFVT)	DCO	Išjungti	Įjungti
11	110_TP_E_SK	110	L-XXXXXX	RAA	L-XXXXXX RAA nuostatų grupė I (XXX-XX)	SCO	-	Įjungti
12	110_TP_E_SK	110	L-XXXXXX	RAA	L-XXXXXX RAA nuostatų grupė II (XXX-XX)	SCO	-	Įjungti
13	110_TP_E_SK	110	L-XXXXXX	RAA	L-XXXXXX RAA nuostatų grupė III (XXX-XX)	SCO	-	Įjungti
14	110_TP_E_SK	110	L-XXXXXX	RAA	L-XXXXXX RAA nuostatų grupė IV (XXX-XX)	SCO	-	Įjungti
				Duomenų mainų kontrolės (WATCHDOG) TS skyrius				
15	110_TP_E_SK	110	L-XXXXXX	RAA	TSPĮ duomenų mainai su L-XXXXXX RAA terminalu XX (XX)	SCO	Aktyvuoti	Deaktyvuoti
	Pastabos, kurios turi būti įvertintos, projektuojant diskretinio valdymo komandas radialinio maitinimo tipiniam prijunginiui L-XXXXXX (radialinio maitinimo 110 kV OL L-XXXXXX prijunginio RAA tipinė funkcinė schema pateikiama LITGRID AB Perdavimo tinklo 110 kV transformatorių patočių standartinių relinės apsaugos ir automatikos funkcinių schemų išpildymo techniniuose projektuose aprašo priede Nr.6):							
	1. Komandos Nr.[11-14] "**L-XXXXXX RAA nuostatų grupė (I-IV) (XXX-XX)**" (**Įjungti**). Naudojama RAA nuostatų keitimo diskretinio valdymo komanda tik tuomet kai vykdoma TP plėtra, ir kurioje jau yra įdiegtas toks valdymo būdas. Taip turi būti daroma dėl tos priežasties, kad vienoje TP būtų laikomasi vienodo jau taikomo principo.							
	2. Diskretinio valdymo komandos, susijusios su KSSRS, NSSRS ir BP, šio prijunginio tipinės teleinformacijos sąraše nepateikiamos. Rengiant bendrapstotinės dalies diskretinio valdymo komandų skyrių, reikalinga įtraukti likusias komandas KSSRS daliai, įvertinant NVRA 9 priedo reikalavimus bei projektavimo sąlygų reikalavimus diskretinio valdymo komandų apimtims.							

Eil.nr.	Pastotė	Įtampa	Prijunginys	Įrenginys	Analoginio TV komandos pavadinimas	SetPoint_Ribos_min	SetPoint_Ribos_max
				L-XXXXXX ATV skyrius			
1	110_TP_E_SK	110	L-**XXXXXX**	L-**XXXXXX**	L-**XXXXXXX** RAA nuostatų grupė **I-IV** (**XXX-XX**)	**1**	**4**
	Pastaba, kuri turi būti įvertinta, projektuojant analoginio valdymo komandas radialinio maitinimo tipiniam prijunginiui L-XXXXXX (radialinio maitinimo tipinio 110 kV OL L-**XXXXXX** prijunginio RAA tipinė funkcinė schema pateikiama LITGRID AB Perdavimo tinklo 110 kV transformatorių patočių standartinių relinės apsaugos ir automatikos funkcinių schemų išpildymo techniniuose projektuose aprašo priede Nr.6):					
	1. Komanda Nr.1 "**L-XXXXXX RAA nuostatų grupė I-IV (XXX-XX)**" (**1-4**). Analoginio valdymo komanda (SetPoint) naudojama visais atvejais kuomet naujai statoma arba rekonstruojama transformatorių pastotė (skirstykla). Kuomet vykdoma transformatorių pastotės (skirstyklos) plėtra, naudojamas toks RAA nuostatų valdymo būdas, kuris jau yra įdiegtas, kad išlaikyti jau naudojamo valdymo būdo vienodumo principą.						

Eil.nr.	Pastotė	Įtampa	Prijunginys	Įrenginys	Matavimo nuo RAA pavadinimas	Mato vnt.
			L-XXXXXX RAA terminalo TM skyrius			
1	110_TP_E_SK	110	L-XXXXXX	RAA	L-XXXXXX P	MW
2	110_TP_E_SK	110	L-XXXXXX	RAA	L-XXXXXX Q	MVar
3	110_TP_E_SK	110	L-XXXXXX	RAA	L-XXXXXX (ĮT-10X) Ua	kV
4	110_TP_E_SK	110	L-XXXXXX	RAA	L-XXXXXX (ĮT-10X) Ub	kV
5	110_TP_E_SK	110	L-XXXXXX	RAA	L-XXXXXX (ĮT-10X) Uc	kV
6	110_TP_E_SK	110	L-XXXXXX	RAA	L-XXXXXX Ia	A
7	110_TP_E_SK	110	L-XXXXXX	RAA	L-XXXXXX Ib	A
8	110_TP_E_SK	110	L-XXXXXX	RAA	L-XXXXXX Ic	A
9	110_TP_E_SK	110	L-XXXXXX	RAA	L-XXXXXX RAA nuostatų grupė I-IV (XXX-XX)	-
10	110_TP_E_SK	110	L-XXXXXX	RAA	L-XXXXXX atstumas iki gedimo vietos (RAA)	km
	Pastabos, kurios turi būti įvertintos, projektuojant matavimus nuo RAA radialinio maitinimo tipiniam prijunginiui L-XXXXXX (radialinio maitinimo tipinio 110 kV OL L-XXXXXX prijunginio RAA tipinė funkcinė schema pateikiama LITGRID AB Perdavimo tinklo 110 kV transformatorių patočių standartinių relinės apsaugos ir automatikos funkcinių schemų išpildymo techniniuose projektuose aprašo priede Nr.6):					
	1. Matavimas Nr.9 "**L-XXXXXX RAA nuostatų grupė I-IV (XXX-XX)**". Šis matavimas naudojamas visais atvejais kuomet statoma nauja arba rekonstruojama transformatorių pastotė (skirstykla) bei naudojamas RAA nuostatų analoginio valdymo būdas.					
	2. Matavimai Nr.[3-5] naudojami kaip alternatyvūs Uf matavimai nuo RAA terminalo. Š**X-XXX** alternatyvių Uf matavimų negali turėti daugiau negu nuo vieno konkretaus prijunginio. Jeigu yra daugiau Uf matavimų nuo kitų prijunginių RAA terminalų, pasirenkamas tik vienas konkretus prijunginys, kitų prijunginių alternatyvūs Uf matavimas nuo RAA terminalų neįtraukiami.					
	3. Matavimai Nr.[6-8,10] naudojami tik tuo atveju, jeigu nuo prijunginio L-XXXXXX yra radialiai užmaitinta transformatorių pastotė (pastotės). Jeigu pati pastotė yra galinė (paskutinė) pastotė radialino maitiniomo grandinėje, šie matavimai nenaudojami.					
	4. Matavimai nuo RAA, susiję su KSSRS, NSSRS ir BP, šio prijunginio tipinės teleinformacijos sąraše nepateikiami. Rengiant atskirą bendrapastotinės dalies matavimų skyrių, reikalinga įtraukti KSSR, NSSRS ir BP dalies matavimus nuo RAA, įvertinant NVRA 9 priedo reikalavimus bei projektavimo sąlygų reikalavimus apimtims dėl bendrapastotinės dalies matavimų nuo RAA terminalų.					

Eil.nr.	Pastotė	Įtampa	Prijunginys	Įrenginys	Matavimo nuo MDV pavadinimas	Mato vnt.
			L-XXXXXX MDV TM skyrius			
1	110_TP_E_SK	110	L-XXXXXX	MDV	L-XXXXXX Pa	MW
2	110_TP_E_SK	110	L-XXXXXX	MDV	L-XXXXXX Pb	MW
3	110_TP_E_SK	110	L-XXXXXX	MDV	L-XXXXXX Pc	MW
4	110_TP_E_SK	110	L-XXXXXX	MDV	L-XXXXXX Qa	MVar
5	110_TP_E_SK	110	L-XXXXXX	MDV	L-XXXXXX Qb	MVar
6	110_TP_E_SK	110	L-XXXXXX	MDV	L-XXXXXX Qc	MVar
7	110_TP_E_SK	110	L-XXXXXX	MDV	L-XXXXXX (ĮT-XXX) Ua	kV
8	110_TP_E_SK	110	L-XXXXXX	MDV	L-XXXXXX (ĮT-XXX) Ub	kV
9	110_TP_E_SK	110	L-XXXXXX	MDV	L-XXXXXX (ĮT-XXX) Uc	kV
10	110_TP_E_SK	110	L-XXXXXX	MDV	L-XXXXXX Ia	A
11	110_TP_E_SK	110	L-XXXXXX	MDV	L-XXXXXX Ib	A
12	110_TP_E_SK	110	L-XXXXXX	MDV	L-XXXXXX Ic	A
13	110_TP_E_SK	110	L-XXXXXX	MDV	L-XXXXXX (ĮT-XXX) f	Hz
	Pastaba, kuri turi būti įvertinta, projektuojant matavimus nuo MDV radialinio maitinimo tipiniam 110 kV OL L-XXXXXX prijunginiui (radialinio maitinimo 110 kV L-XXXXXX prijunginio RAA tipinė funkcinė schema pateikiama LITGRID AB Perdavimo tinklo 110 kV transformatorių patočių standartinių relinės apsaugos ir automatikos funkcinių schemų išpildymo techniniuose projektuose aprašo priede Nr.6):					
	1. Matavimai Nr.[1-13] naudojami tik tuo atveju, jeigu nuo prijunginio L-XXXXXX yra radialiai užmaitinta transformatorių pastotė (pastotės). Jeigu pati pastotė yra galinė (paskutinė) pastotė radialino maitiniomo grandinėje, šie matavimai nenaudojami.					

Eil.nr	Pastotė	Įtampa	Prijunginys	Įrenginys	Signalo pavadinimas	TS tipas	Būsena_00	Būsena_01(0)	Būsena_10(1)	Būsena_11
					L-XXXXXX TS skyrius					
1	110_TP_E_SK	110	L-XXXXXX	RAA	L-XXXXXX Ž I	SPI	-	Norma	Suveikė	-
2	110_TP_E_SK	110	L-XXXXXX	RAA	L-XXXXXX Ž II	SPI	-	Norma	Suveikė	-
3	110_TP_E_SK	110	L-XXXXXX	RAA	L-XXXXXX Ž III	SPI	-	Norma	Suveikė	-
4	110_TP_E_SK	110	L-XXXXXX	RAA	L-XXXXXX Ž IV	SPI	-	Norma	Suveikė	-
5	110_TP_E_SK	110	L-XXXXXX	RAA	L-XXXXXX MSA I	SPI	-	Norma	Suveikė	-
6	110_TP_E_SK	110	L-XXXXXX	RAA	L-XXXXXX MSA II	SPI	-	Norma	Suveikė	-
7	110_TP_E_SK	110	L-XXXXXX	RAA	L-XXXXXX apsaugų pagreit.	SPI	-	Norma	Suveikė	-
8	110_TP_E_SK	110	L-XXXXXX	RAA	L-XXXXXX Dist. blokavimas	SPI	-	Norma	Suveikė	-
9	110_TP_E_SK	110	L-XXXXXX	RAA	L-XXXXXX rezervinė MSA I	SPI	-	Norma	Suveikė	-
10	110_TP_E_SK	110	L-XXXXXX	RAA	L-XXXXXX rezervinė MSA II	SPI	-	Norma	Suveikė	-
11	110_TP_E_SK	110	L-XXXXXX	RAA	L-XXXXXX Dist. I	SPI	-	Norma	Suveikė	-
12	110_TP_E_SK	110	L-XXXXXX	RAA	L-XXXXXX Dist. II	SPI	-	Norma	Suveikė	-
13	110_TP_E_SK	110	L-XXXXXX	RAA	L-XXXXXX Dist. III	SPI	-	Norma	Suveikė	-
14	110_TP_E_SK	110	L-XXXXXX	RAA	L-XXXXXX Dist. IV	SPI	-	Norma	Suveikė	-
15	110_TP_E_SK	110	L-XXXXXX	RAA	L-XXXXXX Dist. V	SPI	-	Norma	Suveikė	-
16	110_TP_E_SK	110	L-XXXXXX	RAA	L-XXXXXX Dist. blokavimas	SPI	-	Norma	Suveikė	-
17	110_TP_E_SK	110	L-XXXXXX	RAA	L-XXXXXX apsauga nuo perkrovos (I>=XXX A, į išjungimą)	SPI	-	Norma	Suveikė	-
18	110_TP_E_SK	110	L-XXXXXX	RAA	L-XXXXXX apsauga nuo perkrovos (I>=XXX A, į signalą)	SPI	-	Norma	Suveikė	-
19	110_TP_E_SK	110	L-XXXXXX	RAA	L-XXXXXX Ž, Dist., MSA telepagreit.	SPI	-	Norma	Suveikė	-
20	110_TP_E_SK	110	L-XXXXXX	RAA	L-XXXXXX RAA terminalo XX fizinė sąsaja Ch1/Ch2 (XX)	SPI	-	Norma	Gedimas	-
21	110_TP_E_SK	110	L-XXXXXX	RAA	L-XXXXXX RAA terminalo XX U grandinės (XX)	SPI	-	Norma	Gedimas	-
22	110_TP_E_SK	110	L-XXXXXX	RAA	L-XXXXXX RAA terminalo XX I grandinės (XX)	SPI	-	Norma	Gedimas	-
23	110_TP_E_SK	110	L-XXXXXX	RAA	L-XXXXXX RAA terminalas XX (XX)	SPI	-	Norma	Gedimas	-
24	110_TP_E_SK	110	L-XXXXXX	RAA	L-XXXXXX RAA nuostatų grupė I (XXX-XX)	SPI	-	Išjungta	Įjungta	-
25	110_TP_E_SK	110	L-XXXXXX	RAA	L-XXXXXX RAA nuostatų grupė II (XXX-XX)	SPI	-	Išjungta	Įjungta	-
26	110_TP_E_SK	110	L-XXXXXX	RAA	L-XXXXXX RAA nuostatų grupė III (XXX-XX)	SPI	-	Išjungta	Įjungta	-
27	110_TP_E_SK	110	L-XXXXXX	RAA	L-XXXXXX RAA nuostatų grupė IV (XXX-XX)	SPI	-	Išjungta	Įjungta	-
28	110_TP_E_SK	110	L-XXXXXX	RAA	L-XXXXXX RAA terminalo XX aj (XXX-SFXX)	SPI	-	Išjungtas	Įjungtas	-
29	110_TP_E_SK	110	L-XXXXXX	RAA	L-XXXXXX RAA terminalo XX BI aj (XXX-SFXX)	SPI	-	Išjungtas	Įjungtas	-
30	110_TP_E_SK	110	L-XXXXXX	L-XXXXXX	L-XXXXXX dvipozicinių relių aj (XXX-SFXX)	SPI	-	Išjungtas	Įjungtas	-
31	110_TP_E_SK	110	L-XXXXXX	ĮT-10X	ĮT-10X (žvaigždė RAA) U grand. aj (XXX-SFXX)	SPI	-	Išjungtas	Įjungtas	-
32	110_TP_E_SK	110	L-XXXXXX	ĮT-10X	ĮT-10X (atv.trik. RAA) U grand. aj (XXX-SFXX)	SPI	-	Išjungtas	Įjungtas	-
33	110_TP_E_SK	110	L-XXXXXX	RAA	L-XXXXXX RFVT nuotolinio valdymo režimas (XXX-XX)	SPI	-	DVS	Valdiklis	-
					Duomenų mainų kontrolės (WATCHDOG) TS apimtys					
34	110_TP_E_SK	110	L-XXXXXX	RAA	TSPĮ duomenų mainai su L-XXXXXX RAA terminalu XX (XX)	SPI	-	Aktyvūs	Neaktyvūs	-
	Pastabos, kurios turi būti įvertintos, projektuojant signalus tipiniam TT tipo schemos 110 kV OL L-XXXXXX prijunginiui (TT tipo schemos 110 kV OL L-XXXXXX prijunginio RAA tipinė funkcinė schema pateikiama LITGRID AB Perdavimo tinklo 110 kV transformatorių patočių standartinių relinės apsaugos ir automatikos funkcinių schemų išpildymo techniniuose projektuose aprašo priede Nr.7):									
	1. Signalas Nr.23 "**L-XXXXXX RAA terminalas XX (XX)**" (**Norma/Gedimas**) turi būti formuojamas iš greta esančio RAA terminalo (valdiklio).									
	2. Signalai Nr.[24-27] "**L-XXXXXX RAA nuostatų grupė I-IV (XXX-XX)**" (**Išjungta/Įjungta**). Naudojama RAA nuostatų keitimui diskretinio valdymo komanda tik tuomet kai vykdoma TP plėtra, ir kurioje jau yra įdiegtas diskretinio valdymo būdas RAA nuostatų keitimui. Taip turi būti daroma dėl tos priežasties, kad vienoje TP būtų laikomasi vienodo jau taikomo principo.									
	3. Signalai Nr.[28,29] "**L-XXXXXX RAA terminalo XX aj (XXX-SFXX)**" (**Išjungtas/Įjungtas**) ir "**L-XXXXXX RAA terminalo XX BI aj (XXX-SFXX)**" (**Išjungtas/Įjungtas**) formuojami iš greta eančio terminalo (valdiklio).									
	4. Signalai, susiję su KSSRS, NSSRS, BP, RAA monitoringu, TSPĮ monitoringu, šio prijunginio tipinės teleinformacijos sąraše nepateikiami. Šiuos signalus reikia įtraukti į atskirą bendrapstotinių signalų skyrių, įvertinant NVRA 9 priedo bei projektavimo sąlygų reikalavimus dėl bendrapastotinės dalies signalų apimčių.									
	5. Nuoroda 110 kV RAA tipinių funkcinių schemų parsisiuntimui:				http://www.litgrid.eu/index.php/tinklo-pletra/standartiniai-techniniai-reikalavimai/reline-apsauga-ir-automatika/2640					

Eil.nr	Pastotė	Įtampa	Prijunginys	Įrenginys	Diskretinio TV komandos pavadinimas	TV tipas	TV_01(0)	TV_10(1)
				L-XXXXXX DTV skyrius				
1	110_TP_E_SK	110	L-XXXXXX	RAA	L-XXXXXX RAA nuostatų grupė I (XXX-XX)	SCO	-	Įjungti
2	110_TP_E_SK	110	L-XXXXXX	RAA	L-XXXXXX RAA nuostatų grupė II (XXX-XX)	SCO	-	Įjungti
3	110_TP_E_SK	110	L-XXXXXX	RAA	L-XXXXXX RAA nuostatų grupė III (XXX-XX)	SCO	-	Įjungti
4	110_TP_E_SK	110	L-XXXXXX	RAA	L-XXXXXX RAA nuostatų grupė IV (XXX-XX)	SCO	-	Įjungti
				Duomenų mainų kontrolės (WATCHDOG) TS skyrius				
5	110_TP_E_SK	110	L-XXXXXX	RAA	TSPĮ duomenų mainai su L-XXXXXX RAA terminalu XX (XX)	SCO	Aktyvuoti	Deaktyvuoti
	Pastabos, kurios turi būti įvertintos, projektuojant diskretinio valdymo komandas tipiniam TT tipo schemos tipiniam 110 kV OL L-XXXXXX prijunginiui (TT tipo schemos 110 kV OL L-XXXXXX prijunginio RAA tipinė funkcinė schema pateikiama LITGRID AB Perdavimo tinklo 110 kV transformatorių patočių standartinių relinės apsaugos ir automatikos funkcinių schemų išpildymo techniniuose projektuose aprašo priede Nr.7):							
	1. Komandos Nr.[1-4] "**L-XXXXXX RAA nuostatų grupė I-IV (XXX-XX)**" (**Įjungti**). Naudojama RAA nuostatų keitimui diskretinio valdymo komanda tik tuomet kai vykdoma TP plėtra, ir kurioje							
	2. Diskretinio valdymo komandos, susijusios su KSSRS, NSSRS ir BP, šio prijunginio tipinės teleinformacijos sąraše nepateikiamos. Rengiant bendrapstotinės dalies diskretinio valdymo							

Eil.nr	Pastotė	Įtampa	Prijunginys	Įrenginys	Analoginio TV komandos pavadinimas	SetPoint_Ribos_min	SetPoint_Ribos_max
				L-XXXXXX ATV skyrius			
1	110_TP_E_SK	110	L-XXXXXX	L-XXXXXX	L-XXXXXX RAA nuostatų grupė I-IV (XXX-XX)	1	4
	Pastaba, kuri turi būti įvertinta, projektuojant analoginio valdymo komandą tipiniam TT tipo schemos 110 kV OL L-XXXXXX prijunginiui (TT tipo schemos 110 kV OL L-XXXXXX prijunginio RAA tipinė funkcinė schema pateikiama LITGRID AB Perdavimo tinklo 110 kV transformatorių patočių standartinių relinės apsaugos ir automatikos funkcinių schemų išpildymo techniniuose projektuose aprašo priede Nr.7):						
	1. Komanda Nr.[1] "**L-XXXXXX RAA nuostatų grupė I-IV (XXX-XX)**" (1-4). Analoginio valdymo komanda (SetPoint) naudojamos visais atvejais kuomet naujai statoma arba rekonstruojama transformatorių pastotė (skirstykla). Kuomet vykdoma transformatorių pastotės (skirstyklos) plėtra, naudojamas toks RAA nuostatų valdymo būdas, kuris jau yra įdiegtas, kad išlaikyti jau naudojamo valdymo būdo vienodumo principą.						

Eil.nr	Pastotė	Įtampa	Prijunginys	Įrenginys	Matavimo nuo RAA pavadinimas	Mato vnt.
L-XXXXXX RAA terminalo TM skyrius						
1	110_TP_E_SK	110	L-XXXXXX	RAA	L-XXXXXX P	MW
2	110_TP_E_SK	110	L-XXXXXX	RAA	L-XXXXXX Q	MVar
3	110_TP_E_SK	110	L-XXXXXX	RAA	L-XXXXXX (ĮT-10X) Ua	kV
4	110_TP_E_SK	110	L-XXXXXX	RAA	L-XXXXXX (ĮT-10X) Ub	kV
5	110_TP_E_SK	110	L-XXXXXX	RAA	L-XXXXXX (ĮT-10X) Uc	kV
6	110_TP_E_SK	110	L-XXXXXX	RAA	L-XXXXXX Ia	A
7	110_TP_E_SK	110	L-XXXXXX	RAA	L-XXXXXX Ib	A
8	110_TP_E_SK	110	L-XXXXXX	RAA	L-XXXXXX Ic	A
9	110_TP_E_SK	110	L-XXXXXX	RAA	L-XXXXXX RAA nuostatų grupė I-IV (XXX-XX)	-
10	110_TP_E_SK	110	L-XXXXXX	RAA	L-XXXXXX atstumas iki gedimo vietos (RAA)	km
	Pastabos, kurios turi būti įvertintos, projektuojant matavimus tipiniam TT tipo schemos 110 kV OL L-XXXXXX prijunginiui (TT tipo schemos 110 kV OL L-XXXXXX prijunginio RAA tipinė funkcinė schema pateikiama LITGRID AB Perdavimo tinklo 110 kV transformatorių patočių standartinių relinės apsaugos ir automatikos funkcinių schemų išpildymo techniniuose projektuose aprašo priede Nr.7):					
	1. Matavimas Nr.[9] "**L-XXXXXX RAA nuostatų grupė I-IV (XXX-XX)**" (1-4). Šis matavimas naudojamas visais atvejais kuomet statoma nauja arba rekonstruojama transformatorių pastotė (skirstykla) bei naudojamas RAA nuostatų analoginio valdymo būdas.					
	2. Matavimai Nr.[3-5] naudojami kaip alternatyvūs Uf matavimai nuo RAA terminalo. ŠX-XXX alternatyvių Uf matavimų negali turėti daugiau negu nuo vieno konkretaus prijunginio. Jeigu yra daugiau Uf matavimų nuo kitų prijunginių RAA terminalų, pasirenkamas tik vienas konkretus prijunginys, kitų prijunginių alternatyvūs Uf matavimas nuo RAA terminalų neįtraukiami.					
	3. Matavimai Nr.[6-8] naudojami tik tuo atveju, jeigu nuo prijunginio L-XXXXXX yra radialiai užmaitinta transformatorių pastotė (pastotės). Jeigu pati pastotė yra galinė (paskutinė) pastotė radialino maitiniomo grandinėje, šie matavimai nenaudojami.					
	4. Matavimai nuo RAA, susiję su KSSRS, NSSRS ir BP, šio prijunginio tipinės teleinformacijos sąraše nepateikiami. Rengiant atskirą bendrapastotinės dalies matavimų skyrių, reikalinga įtraukti KSSR, NSSRS ir BP dalies matavimus nuo RAA, įvertinant NVRA 9 priedo reikalavimus bei projektavimo sąlygų reikalavimus apimtims dėl bendrapastotinės dalies matavimų nuo RAA terminalų.					

Priedas Nr.18

REIKALAVIMAI GENERATORINĖS/TECHNOLOGINĖS DALIES TELEINFORMACIJAI PRIE PERDAVIMO TINKLO PRIJUNGIANT EJPM/EKĮ. TIPINIAI TI SĄRAŠAI

I. REIKALAVIMAI ELEKTROS JĖGAINIŲ PARKO MODULIO (EJPM) AR/IR ENERGIJOS KAUPIMO ĮRENGINIO (EKĮ) TELEINFORMACIJAI

1. Elektros jėgainių parko moduliui (toliau – EJPM) ar/ir elektros energijos kaupimo įrenginiui (toliau – EKĮ) suprojektuoti ir įdiegti realaus laiko informacijos (telesignalų) mainus su PSO DVS (1.1.–1.3. punktai imtinai skirti EJPM TI reikalavimams, 1.4–1.6. punktai imtinai skirti EKĮ TI reikalavimams, 1.7–1.9. punktai skirti hibridinio parko TI [EJPM+EKĮ] reikalavimams):

1.1. EJPM generatorinės dalies signalai:

Eil. Nr.	Realaus laiko signalizacijos apibūdinimas
	EJPM generatorinės dalies signalai:
1.	EJPM P reguliavimas pagal tinklo f [Išjungtas/Įjungtas].
2.	EJPM P rezervo nustatymas dažnio reguliavimui Išjungtas/Įjungtas].
3.	EJPM P generacijos ribojimas nuo leistinos generuoti galios [Išjungtas/Įjungtas].
4.	EJPM riboto jautrumo esant nepakankamam dažniui (RJND) funkcija [Išjungta/Įjungta].
5.	EJPM riboto jautrumo esant pertekliniam dažniui (RJPD) funkcija [Išjungta/Įjungta].
6.	EJPM įtampos U (110/330 kV) reguliavimo prijungimo taške režimas [Palaikyti Q/Palaikyti U].
7.	EJPM sintetinės inercijos (SI) funkcija [Išjungta/Įjungta].
8.	EJPM Švytavimų slopinimo (POD-Q) funkcija [Išjungta/Įjungta].

1.2. EJPM generatorinės dalies telematavimai:

Eil. Nr.	Realaus laiko matavimų apibūdinimas
	EJPM generatorinės dalies matavimai:
1.	EJPM galima generuoti aktyvioji galia $P_{GALIMA_GENERUOTI}$ [MW] (skaičiuojama EJPM valdiklyje pagal aplinkos sąlygas, nepriklausomai nuo nustatytų galios ribojimų).
2.	Vidutinis vėjo greitis [m/s] (skaičiuojamas įvertinant tik veikiančių EJPM modulių parodymus). Telematavimas naudojamas tik EJPM kurie naudoja vėją kaip pirminį energijos šaltinį.
3.	Vidutinė vėjo kryptis [laipsniais] (skaičiuojama įvertinant tik veikiančių vėjo jėgainių parodymus). Telematavimas naudojamas tik EJPM kurie naudoja vėją kaip pirminį energijos šaltinį.
4.	Veikiančių G skaičius [vnt.]. Telematavimas naudojamas tik EJPM, kurie naudoja vėją kaip pirminį energijos šaltinį.
5.	Saulės intensyvumas W/m^2. Telematavimas naudojamas tik EJPM, kurie naudoja saulę kaip pirminį energijos šaltinį.
6.	EJPM nustatytas aktyvios galios P ribojimas nuo leistinos generuoti galios Pgen_max (TN) [%]. Ribojimo, kurį nustatė pats tinklo naudotojas, grįžtamojo ryšio matavimas.
7.	EJPM nustatytas aktyviosios galios P kitimo greitis [MW/min.].
8.	EJPM P reguliavimui nustatytas P rezervas [%].
9.	EJPM nustatytas aktyvios galios P ribojimas nuo leistinos generuoti galios Pgen_max [%]. Ribojimo, kurį nustatė PSO, grįžtamojo ryšio matavimas.
10.	EJPM aktyviosios galios P reguliavimui nustatyta nejautrumo zona delta(f) [mHz].

Eil. Nr.	Realaus laiko matavimų apibūdinimas
11.	EJPM aktyviosios galios P reguliavimui nustatytas statizmo koeficientas K [%].
12.	EJPM riboto jautrumo esant nepakankamam dažniui (toliau – RJND) nustatyta slenkstinio dažnio delta(f) reikšmė [mHz].
13.	EJPM riboto jautrumo esant pertekliniam dažniui (toliau – RJPD) nustatyta slenkstinio dažnio delta(f) reikšmė [mHz].
14.	EJPM riboto jautrumo esant nepakankamam dažniui (toliau – RJND) nustatyta statizmo koeficiento K reikšmė [%].
15.	EJPM riboto jautrumo esant pertekliniam dažniui (toliau – RJPD) nustatyta statizmo koeficiento K reikšmė [%].
16.	EJPM įtampos U reguliavimui perdavimo tinklo 110 kV (arba 330 kV) pusėje nustatyta reaktyvinė galia Q [MVar].
17.	EJPM įtampos U reguliavimui perdavimo tinklo 110 kV (arba 330 kV) pusėje nustatyta įtampa U [kV].
18.	EJPM įtampos U reguliavimui perdavimo tinklo 110 kV (arba 330 kV) pusėje nustatytas statizmo koeficientas Ku [%].
19.	EJPM įtampos U reguliavimui perdavimo tinklo 110 kV (arba 330 kV) pusėje nustatyta nejautrumo zona delta(U) [kV].
20.	EJPM Švytavimų slopinimo (POD-Q) funkcijos viršutinė riba [MVar]
21.	EJPM Švytavimų slopinimo (POD-Q) funkcijos apatinė riba [MVar]
EJPM generatorinės dalies linijų prijunginių matavimai iš elektros skaitiklių per MDV	
22.	Generatorinės dalies skirstyklos visų linijų, nuo kurių yra pajungtos EJPM parko jėgainės, matavimai iš elektros skaitiklių per MDV.
Bendros pastabos:	
23.	EJPM generatorinės dalies įrenginių matavimai iš valdiklio gali būti perduodami užtikrinant paklaidą ne didesnę kaip 2,5%. Generatorinės dalies skirstyklos linijų matavimai iš elektros skaitiklių per MDV turi būti perduodami užtikrinant paklaidą ne didesnę kaip 1%.

1.3. EJPM generatorinės dalies įrenginių valdymas iš PSO DVS:

Eil. Nr.	Diskretinio/Analoginio valdymo komandų apibūdinimas
EJPM generatorinės dalies diskretinio valdymo komandos:	
1.	EJPM aktyvios galios P reguliavimas pagal tinklo f [Išjungti/Įjungti].
2.	EJPM aktyviosios galios P rezervas dažnio reguliavimui [Išjungti/Įjungti].
3.	EJPM generacijos ribojimas nuo leistinos generuoti galios [Išjungti/Įjungti].
4.	EJPM riboto jautrumo esant nepakankamam dažniui (RJND) funkcija [Išjungti/Įjungti].
5.	EJPM riboto jautrumo esant pertekliniam dažniui (RJPD) funkcija [Išjungti/Įjungti].
6.	EJPM įtampos U (110/330 kV) reguliavimo prijungimo taške režimas [Palaikyti Q/Palaikyti U].
7.	EJPM sintetinės inercijos (SI) funkcija [Išjungti/Įjungti].
8.	EJPM Švytavimų slopinimo (POD-Q) funkcija [Išjungti/Įjungti].
EJPM generatorinės dalies analoginio valdymo komandos:	
9.	EJPM generuojamos aktyvios galios P keitimo greičio nustatymas [MW/min.].
10.	EJPM aktyviosios galios P rezervo nustatymas [%]. Diapazonas nuo 0% iki 100% (0% - P rezervas nenumatomas).
11.	EJPM aktyviosios galios P ribojimo nuo leistinos generuoti galios nustatymas [%]. Diapazonas nuo 0% iki 100% (100% - ribojimų nėra).

Eil. Nr.	Diskretinio/Analoginio valdymo komandų apibūdinimas
12.	EJPM aktyviosios galios P reguliavimui nustatyta nejautrumo zona delta(f) nustatymas [mHz].
13.	EJPM aktyviosios galios P reguliavimui statizmo koeficiento K nustatymas [%].
14.	EJPM riboto jautrumo esant nepakankamam dažniui (toliau – RJND) slenkstinio dažnio delta(f) reikšmės nustatymas [mHz].
15.	EJPM riboto jautrumo esant pertekliniam dažniui (toliau – RJPD) slenkstinio dažnio delta(f) reikšmės nustatymas [mHz].
16.	EJPM riboto jautrumo esant nepakankamam dažniui (toliau – RJND) statizmo koeficiento K reikšmės nustatymas [%].
17.	EJPM riboto jautrumo esant pertekliniam dažniui (toliau – RJPD) statizmo koeficiento K reikšmės nustatymas [%].
18.	EJPM įtampos U reguliavimui perdavimo tinklo 110 kV (arba 330 kV) pusėje reaktyvinės galios Q reikšmės [MVar].
19.	EJPM įtampos U reguliavimui perdavimo tinklo 110 kV (arba 330 kV) pusėje įtampos U reikšmės nustatymas [kV].
20.	EJPM įtampos U reguliavimui perdavimo tinklo 110 kV (arba 330 kV) pusėje statizmo koeficiento Ku reikšmės nustatymas [%].
21.	EJPM įtampos U reguliavimui perdavimo tinklo 110 kV (arba 330 kV) pusėje nejautrumo zonos delta(U) reikšmės nustatymas [kV].
22.	EJPM Švytavimų slopinimo (POD-Q) funkcijos viršutinės ribos nustatymas [MVar].
23.	EJPM Švytavimų slopinimo (POD-Q) funkcijos apatinės ribos nustatymas [MVar]

1.4. EKĮ technologinės dalies signalai:

Eil. Nr.	Realaus laiko signalizacijos apibūdinimas
EKĮ technologinės dalies įrenginių signalai:	
1.	EKĮ aktyviosios galios P reguliavimas pagal tinklo f [Išjungtas/Įjungtas].
2.	EKĮ įkrovos/iškrovos ribojimas nuo leistinos vartoti/generuoti galios [Išjungtas/Įjungtas].
3.	EKĮ riboto jautrumo esant nepakankamam dažniui (RJND) funkcija [Išjungta/Įjungta].
4.	EKĮ riboto jautrumo esant pertekliniam dažniui (RJPD) funkcija [Išjungta/Įjungta].
5.	EKĮ U (110/330 kV) reguliavimo prijungimo taške režimas [Palaikyti Q/Palaikyti U].
6.	EKĮ sintetinės inercijos (SI) funkcija [Išjungta/Įjungta].
7.	EKĮ švytavimų slopinimo (POD-P) funkcija [Išjungta/Įjungta].
8.	EKĮ švytavimų slopinimo (POD-Q) funkcija [Išjungta/Įjungta].
9.	EKĮ avarinio aktyviosios galios valdymo funkcija (EPC) [Išjungta/Įjungta].
10.	EKĮ avarinis aktyviosios galios valdymas (EPC) [Norma/Suveikė].

1.5. EKĮ technologinės dalies telematavimai:

Eil. Nr.	Realaus laiko matavimų apibūdinimas
EKĮ technologinės dalies įrenginių matavimai:	
1.	EKĮ galima įkrovimo galia $P_{GALIMA_ĮKROVIMO}$ [MW] (skaičiuojama EKĮ valdiklyje).
2.	EKĮ galima iškrovimo galia $P_{GALIMA_IŠKROVIMO}$ [MW] (skaičiuojama EKĮ valdiklyje).
3.	EKĮ esamas įkrovos lygis [MWh].
4.	EKĮ nustatyta P [MW]. Tinklų naudotojo nustatyto EKĮ darbo taško grįžtamojo ryšio matavimas.
5.	EKĮ nustatytas aktyviosios galios P reguliavimo greitis [MW/min].

Eil. Nr.	Realaus laiko matavimų apibūdinimas
6.	EKĮ P galios iškrovos riba [MW]. PSO nustatyto EKĮ P galios iškrovos ribojimo grįžtamojo ryšio matavimas.
7.	EKĮ P galios įkrovos riba [MW]. PSO nustatyto EKĮ P galios įkrovos ribojimo grįžtamojo ryšio matavimas.
8.	EKĮ aktyviosios galios P reguliavimui nustatyta nejautrumo zona delta(f) [mHz].
9.	EKĮ aktyviosios galios P reguliavimui nustatytas statizmo koeficientas K [%].
10.	EKĮ riboto jautrumo esant nepakankamam dažniui (toliau – RJND) nustatyta slenkstinio dažnio delta(f) reikšmė [mHz].
11.	EKĮ riboto jautrumo esant pertekliniam dažniui (toliau – RJPD) nustatyta slenkstinio dažnio delta(f) reikšmė [mHz].
12.	EKĮ riboto jautrumo esant nepakankamam dažniui (toliau – RJND) nustatyta statizmo koeficiento K reikšmė [%].
13.	EKĮ riboto jautrumo esant pertekliniam dažniui (toliau – RJPD) nustatyta statizmo koeficiento K reikšmė [%].
14.	EKĮ įtampos U reguliavimui perdavimo tinklo 110 kV (arba 330 kV) pusėje nustatyta reaktyvinė galia Q [MVar].
15.	EKĮ įtampos U reguliavimui perdavimo tinklo 110 kV (arba 330 kV) pusėje nustatyta įtampa U [kV].
16.	EKĮ įtampos U reguliavimui perdavimo tinklo 110 kV (arba 330 kV) pusėje nustatytas statizmo koeficientas Ku [%].
17.	EKĮ įtampos U reguliavimui perdavimo tinklo 110 kV (arba 330 kV) pusėje nustatyta nejautrumo zona delta(U) [kV].
18.	EKĮ švytavimų slopinimo (POD-P) funkcijos viršutinė riba [MW].
19.	EKĮ švytavimų slopinimo (POD-P) funkcijos apatinė riba [MW].
20.	EKĮ švytavimų slopinimo (POD-Q) funkcijos viršutinė riba [MVar].
21.	EKĮ švytavimų slopinimo (POD-Q) funkcijos apatinė riba [MVar].
EKĮ modulių (blokų) prijunginių matavimai iš elektros skaitiklių per MDV	
22.	Technologinės dalies skirstyklos visų linijų, nuo kurių yra pajungti EKĮ, matavimai iš elektros skaitiklių per MDV. **Pastaba**: EKĮ technologinės dalies skirstyklos viename linijos prijunginyje negali būti prijungiamos skirtingų rūšių jėgainės t. y. viename prijunginyje gali būti prijungiama tik saulės jėgainės arba tik vėjo jėgainės arba tik EKĮ.
Bendros pastabos:	
23.	EKĮ technologinės dalies įrenginių matavimai iš valdiklio gali būti perduodami užtikrinant paklaidą ne didesnę kaip 2,5%. Technologinės dalies skirstyklos linijų matavimai iš elektros skaitiklių per MDV turi būti perduodami užtikrinant paklaidą ne didesnę kaip 1%.

1.6. EKĮ technologinės dalies įrenginių valdymas iš PSO DVS:

Eil. Nr.	Diskretinio/Analoginio valdymo komandų apibūdinimas
EKĮ technologinės dalies įrenginių diskretinio valdymo komandos:	
1.	EKĮ aktyviosios galios P reguliavimas pagal tinklo f [Išjungti/Įjungti].
2.	EKĮ įkrovos/iškrovos ribojimas nuo leistinos vartoti/generuoti galios [Išjungti/Įjungti].
3.	EKĮ riboto jautrumo esant nepakankamam dažniui (RJND) funkcija [Išjungti/Įjungti].
4.	EKĮ riboto jautrumo esant pertekliniam dažniui (RJPD) funkcija [Išjungti/Įjungti].
5.	EKĮ įtampos U (110/330 kV) reguliavimo prijungimo taške režimas [Palaikyti Q/Palaikyti U].
6.	EKĮ sintetinės inercijos (SI) funkcija [Išjungti/Įjungti].

Eil. Nr.	Diskretinio/Analoginio valdymo komandų apibūdinimas
7.	EKĮ švytavimų slopinimo (POD-P) funkcija [Išjungti/Įjungti].
8.	EKĮ švytavimų slopinimo (POD-Q) funkcija [Išjungti/Įjungti].
9.	EKĮ avarinio aktyviosios galios valdymo funkcija (EPC) [Išjungti/Įjungti]
EKĮ technologinės dalies įrenginių analoginio valdymo komandos:	
10.	EKĮ generuojamos aktyvios galios P keitimo greičio nustatymas [MW/min.].
11.	EKĮ P galios iškrovos riba [MW]. PSO nustatoma EKĮ P galios iškrovos ribojimo analoginė komanda.
12.	EKĮ P galios įkrovos riba [MW]. PSO nustatoma EKĮ P galios įkrovos ribojimo analoginė komanda.
13.	EKĮ aktyviosios galios P reguliavimui nustatyta nejautrumo zona delta(f) nustatymas [mHz].
14.	EKĮ aktyviosios galios P reguliavimui statizmo koeficiento K nustatymas [%].
15.	EKĮ riboto jautrumo esant nepakankamam dažniui (toliau – RJND) slenkstinio dažnio delta(f) reikšmės nustatymas [mHz].
16.	EKĮ riboto jautrumo esant pertekliniam dažniui (toliau – RJPD) slenkstinio dažnio delta(f) reikšmės nustatymas [mHz].
17.	EKĮ riboto jautrumo esant nepakankamam dažniui (toliau – RJND) statizmo koeficiento K reikšmės nustatymas [%].
18.	EKĮ riboto jautrumo esant pertekliniam dažniui (toliau – RJPD) statizmo koeficiento K reikšmės nustatymas [%].
19.	EKĮ įtampos U reguliavimui perdavimo tinklo 110 kV (arba 330 kV) pusėje reaktyvinės galios Q reikšmės [MVar].
20.	EKĮ įtampos U reguliavimui perdavimo tinklo 110 kV (arba 330 kV) pusėje įtampos U reikšmės nustatymas [kV].
21.	EKĮ įtampos U reguliavimui perdavimo tinklo 110 kV (arba 330 kV) pusėje statizmo koeficiento Ku reikšmės nustatymas [%].
22.	EKĮ įtampos U reguliavimui perdavimo tinklo 110 kV (arba 330 kV) pusėje nejautrumo zonos delta(U) reikšmės nustatymas [kV].
23.	EKĮ švytavimų slopinimo (POD-P) funkcijos viršutinės ribos nustatymas [MW].
24.	EKĮ švytavimų slopinimo (POD-P) funkcijos apatinės ribos nustatymas [MW].
25.	EKĮ švytavimų slopinimo (POD-Q) funkcijos viršutinės ribos nustatymas [MVar].
26.	EKĮ švytavimų slopinimo (POD-Q) funkcijos apatinės ribos nustatymas [MVar].

1.7. Hibridinės elektrinės (EJPM+EKĮ) generatorinės/technologinės dalies signalai:

Eil. Nr.	Realaus laiko signalizacijos apibūdinimas
EJPM generatorinės/technologinės dalies signalai:	
1.	Aktyviosios galios P reguliavimas pagal tinklo f [Išjungtas/Įjungtas].
2.	EJPM aktyviosios galios P rezervas dažno reguliavimui [Išjungtas/Įjungtas].
3.	EJPM generacijos ribojimas nuo leistinos generuoti galios [Išjungtas/Įjungtas].
4.	EKĮ įkrovos/iškrovos ribojimas nuo leistinos vartoti/generuoti galios [Išjungtas/Įjungtas].
5.	Riboto jautrumo esant nepakankamam dažniui (RJND) funkcija [Išjungta/Įjungta].
6.	Riboto jautrumo esant pertekliniam dažniui (RJPD) funkcija [Išjungta/Įjungta].
7.	Įtampos U (110/330 kV) reguliavimo prijungimo taške režimas [Palaikyti Q/Palaikyti U].
8.	Sintetinės inercijos (SI) funkcija [Išjungta/Įjungta].
9.	EKĮ švytavimų slopinimo (POD-P) funkcija [Išjungta/Įjungta].
10.	Švytavimų slopinimo (POD-Q) funkcija [Išjungta/Įjungta].

Eil. Nr.	Realaus laiko signalizacijos apibūdinimas
11.	EKĮ avarinio aktyviosios galios valdymo funkcija (EPC) [Išjungta/Įjungta].
12.	EKĮ avarinis aktyviosios galios valdymas (EPC) [Norma/Suveikė].
Bendros pastabos:	
13.	Jeigu signalo pavadinimo priekyje nurodyta EJPM, reiškia jis skirtas tik EJPM parko daliai. Jeigu signalo pavadinimo priekyje nurodyta EKĮ, reiškia jis skirtas tik EKĮ parko daliai. Signalai, kurių pavadinimo priekyje nėra nei EJPM, nei EKĮ yra bendri visam hibridiniam parkui.
14.	Jeigu hibridinis parkas susideda iš VE ir SE, signalai, kurių pavadinimo priekyje nurodytą EJPM, turi būti atskiri tiek VE, tiek SE dalims.

1.8. Hibridinės elektrinės (EJPM+EKĮ) generatorinės/technologinės dalies telematavimai:

Eil. Nr.	Realaus laiko matavimų apibūdinimas
Hibridinės elektrinės (EJPM+EKĮ) generatorinės/technologinės dalies įrenginių matavimai:	
1.	EJPM galima generuoti aktyvioji galia $P_{GALIMA_GENERUOTI}$ [MW] (skaičiuojama EJPM valdiklyje pagal aplinkos sąlygas, nepriklausomai nuo nustatytų galios ribojimų).
2.	Vidutinis vėjo greitis [m/s] (skaičiuojamas įvertinant tik veikiančių EJPM modulių parodymus). Telematavimas naudojamas tik EJPM kurie naudoja vėją kaip pirminį energijos šaltinį.
3.	Vidutinė vėjo kryptis [laipsniais] (skaičiuojama įvertinant tik veikiančių vėjo jėgainių parodymus). Telematavimas naudojamas tik EJPM kurie naudoja vėją kaip pirminį energijos šaltinį.
4.	Veikiančių G skaičius [vnt.]. Telematavimas naudojamas tik EJPM, kurie naudoja vėją kaip pirminį energijos šaltinį.
5.	Saulės intensyvumas W/m^2. Telematavimas naudojamas tik EJPM, kurie naudoja saulę kaip pirminį energijos šaltinį.
6.	EJPM nustatytas aktyvios galios P ribojimas nuo leistinos generuoti galios Pgen_max (TN) [%].Ribojimo, kurį nustatė pats tinklo naudotojas, grįžtamojo ryšio matavimas.
7.	EKĮ galima įkrovimo galia $P_{GALIMA_ĮKROVIMO}$ [MW] (skaičiuojama EKĮ valdiklyje).
8.	EKĮ galima iškrovimo galia $P_{GALIMA_IŠKROVIMO}$ [MW] (skaičiuojama EKĮ valdiklyje).
9.	EKĮ esamas įkrovos lygis [MWh].
10.	EKĮ nustatyta P [MW]. Tinklų naudotojo nustatyto EKĮ darbo taško grįžtamojo ryšio matavimas.
11.	EJPM nustatytas aktyviosios galios P reguliavimo greitis [MW/min].
12.	EJPM nustatytas aktyviosios galios P rezervas [%].
13.	EJPM nustatytas aktyvios galios P ribojimas nuo leistinos generuoti galios Pgen_max [%]. Ribojimo, kurį nustatė PSO, grįžtamojo ryšio matavimas.
14.	EKĮ nustatytas aktyviosios galios P reguliavimo greitis [MW/min].
15.	EKĮ P galios iškrovos riba [MW]. PSO nustatyto EKĮ P galios iškrovos ribojimo grįžtamojo ryšio matavimas.
16.	EKĮ P galios įkrovos riba [MW]. PSO nustatyto EKĮ P galios įkrovos ribojimo grįžtamojo ryšio matavimas.
17.	Aktyviosios galios P reguliavimui nustatyta nejautrumo zona delta(f) [mHz].
18.	Aktyviosios galios P reguliavimui nustatytas statizmo koeficientas K [%].
19.	Riboto jautrumo esant nepakankamam dažniui (toliau – RJND) nustatyta slenkstinio dažnio delta(f) reikšmė [mHz].
20.	Riboto jautrumo esant pertekliniam dažniui (toliau – RJPD) nustatyta slenkstinio dažnio delta(f) reikšmė [mHz].

Eil. Nr.	Realaus laiko matavimų apibūdinimas
21.	Riboto jautrumo esant nepakankamam dažniui (toliau – RJND) nustatyta statizmo koeficiento K reikšmė [%].
22.	Riboto jautrumo esant pertekliniam dažniui (toliau – RJPD) nustatyta statizmo koeficiento K reikšmė [%].
23.	Įtampos U reguliavimui perdavimo tinklo 110 kV (arba 330 kV) pusėje nustatyta reaktyvinė galia Q [MVar].
24.	Įtampos U reguliavimui perdavimo tinklo 110 kV (arba 330 kV) pusėje nustatyta įtampa U [kV].
25.	Įtampos U reguliavimui perdavimo tinklo 110 kV (arba 330 kV) pusėje nustatytas statizmo koeficientas Ku [%].
26.	Įtampos U reguliavimui perdavimo tinklo 110 kV (arba 330 kV) pusėje nustatyta nejautrumo zona delta(U) [kV].
27.	EKĮ švytavimų slopinimo (POD-P) funkcijos viršutinė riba [MW].
28.	EKĮ švytavimų slopinimo (POD-P) funkcijos apatinė riba [MW].
29.	Švytavimų slopinimo (POD-Q) funkcijos viršutinė riba [MVar].
30.	Švytavimų slopinimo (POD-Q) funkcijos apatinė riba [MVar].
Hibridinės elektrinės (EJPM+EKĮ) matavimai iš elektros skaitiklių per MDV	
31.	Generatorinės/technologinės dalies skirstyklos visų linijų, nuo kurių yra pajungti EJPM arba EKĮ, matavimai iš elektros skaitiklių per MDV. **Pastaba**: Skirstyklos viename linijos prijunginyje negali būti prijungiamos skirtingų rūšių jėgainės t. y. viename prijunginyje gali būti prijungiama tik saulės jėgainės arba tik vėjo jėgainės arba tik EKĮ.
Bendros pastabos:	
32.	Generatorinės/technologinės dalies įrenginių matavimai iš valdiklio gali būti perduodami užtikrinant paklaidą ne didesnę kaip 2,5%. Generatorinės/technologinės dalies skirstyklos linijų matavimai iš elektros skaitiklių per MDV turi būti perduodami užtikrinant paklaidą ne didesnę kaip 1%.
33.	Jeigu matavimo pavadinimo priekyje nurodyta EJPM, reiškia jis skirtas tik EJPM parko daliai. Jeigu matavimo pavadinimo priekyje nurodyta EKĮ, reiškia jis skirtas tik EKĮ parko daliai. Matavimai, kurių pavadinimo priekyje nėra nei EJPM, nei EKĮ yra bendri visam hibridiniam parkui.
34.	Jeigu hibridinis parkas susideda iš VE ir SE, matavimai, kurių pavadinimo priekyje nurodytą EJPM, turi būti atskiri tiek VE, tiek SE dalims.

1.9. Hibridinės elektrinės (EJPM+EKĮ) generatorinės/technologinės dalies įrenginių valdymas iš PSO DVS:

Eil. Nr.	Diskretinio/Analoginio valdymo komandų apibūdinimas
Hibridinės elektrinės (EJPM+EKĮ) generatorinės/technologinės dalies įrenginių diskretinio valdymo komandos:	
1.	Aktyviosios galios P reguliavimas pagal tinklo f [Išjungti/Įjungti].
2.	EJPM aktyviosios galios P rezervas dažnio reguliavimui [Išjungtas/Įjungtas].
3.	EJPM generacijos ribojimas nuo leistinos generuoti galios [Išjungtas/Įjungtas].
4.	EKĮ įkrovos/iškrovos ribojimas nuo leistinosios vartoti/generuoti galios [Išjungti/Įjungti].
5.	Riboto jautrumo esant nepakankamam dažniui (RJND) funkcija [Išjungti/Įjungti].
6.	Riboto jautrumo esant pertekliniam dažniui (RJPD) funkcija [Išjungti/Įjungti].
7.	Įtampos U (110/330 kV) reguliavimo prijungimo taške režimas [Palaikyti Q/Palaikyti U].

Eil. Nr.	Diskretinio/Analoginio valdymo komandų apibūdinimas
8.	Sintetinės inercijos (SI) funkcija [Išjungti/Įjungti].
9.	EKĮ švytavimų slopinimo (POD-P) funkcija [Išjungti/Įjungti].
10.	Švytavimų slopinimo (POD-Q) funkcija [Išjungti/Įjungti].
11.	EKĮ Avarinio aktyviosios galios valdymo funkcija (EPC) [Išjungti/Įjungti]
Hibridinės elektrinės (EJPM+EKĮ) generatorinės/technologinės dalies įrenginių analoginio valdymo komandos:	
12.	EJPM generuojamos aktyvios galios P keitimo greičio nustatymas [MW/min.].
13.	EJPM aktyviosios galios P rezervo nustatymas [%]. Diapazonas nuo 0% iki 100% (0% - P rezervas nenumatomas).
14.	EJPM aktyviosios galios P ribojimo nuo leistinosios generuoti galios nustatymas [%]. Diapazonas nuo 0% iki 100% (100% - ribojimų nėra).
15.	EKĮ generuojamos aktyvios galios P keitimo greičio nustatymas [MW/min.].
16.	EKĮ P galios iškrovos riba [MW]. PSO nustatoma EKĮ P galios iškrovos ribojimo analoginė komanda.
17.	EKĮ P galios įkrovos riba [MW]. PSO nustatoma EKĮ P galios įkrovos ribojimo analoginė komanda.
18.	Aktyviosios galios P reguliavimui nustatyta nejautrumo zona delta(f) nustatymas [mHz].
19.	Aktyviosios galios P reguliavimui statizmo koeficiento K nustatymas [%].
20.	Riboto jautrumo esant nepakankamam dažniui (toliau – RJND) slenkstinio dažnio delta(f) reikšmės nustatymas [mHz].
21.	Riboto jautrumo esant pertekliniam dažniui (toliau – RJPD) slenkstinio dažnio delta(f) reikšmės nustatymas [mHz].
22.	Riboto jautrumo esant nepakankamam dažniui (toliau – RJND) statizmo koeficiento K reikšmės nustatymas [%].
23.	Riboto jautrumo esant pertekliniam dažniui (toliau – RJPD) statizmo koeficiento K reikšmės nustatymas [%].
24.	Įtampos U reguliavimui perdavimo tinklo 110 kV (arba 330 kV) pusėje reaktyvinės galios Q reikšmės [MVar].
25.	Įtampos U reguliavimui perdavimo tinklo 110 kV (arba 330 kV) pusėje įtampos U reikšmės nustatymas [kV].
26.	Įtampos U reguliavimui perdavimo tinklo 110 kV (arba 330 kV) pusėje statizmo koeficiento Ku reikšmės nustatymas [%].
27.	Įtampos U reguliavimui perdavimo tinklo 110 kV (arba 330 kV) pusėje nejautrumo zonos delta(U) reikšmės nustatymas [kV].
28.	EKĮ švytavimų slopinimo (POD-P) funkcijos viršutinės ribos nustatymas [MW].
29.	EKĮ švytavimų slopinimo (POD-P) funkcijos apatinės ribos nustatymas [MW].
30.	Švytavimų slopinimo (POD-Q) funkcijos viršutinės ribos nustatymas [MVar].
31.	Švytavimų slopinimo (POD-Q) funkcijos apatinės ribos nustatymas [MVar].
Bendros pastabos:	
32.	Jeigu komandos pavadinimo priekyje nurodyta EJPM, reiškia ji skirtas tik EJPM parko daliai. Jeigu komandos pavadinimo priekyje nurodyta EKĮ, reiškia ji skirtas tik EKĮ parko daliai. Komandos, kurių pavadinimo priekyje nėra nei EJPM, nei EKĮ yra bendros visam hibridiniam parkui.
33.	Jeigu hibridinis parkas susideda iš VE ir SE, komandos, kurių pavadinimo priekyje nurodytą EJPM, turi būti atskiros tiek VE, tiek SE dalims.

2. Atliekant EJPM/EKĮ valdiklio (-ių) pačią pirminę konfigūraciją (rengiant EJPM/EKĮ darbui ir prijungimui prie perdavimo tinklo), reikalinga diskretinio ir analoginio tipo valdymo komandoms nustatyti pradines reikšmes pagal nutylėjimą:

Parametras	Reikšmė
P reguliavimas pagal tinklo f	Išjungtas
P generacijos ribojimas nuo leistinos generuoti P	Įjungtas
P įkrovos/iškrovos ribojimas nuo leistinos vartoti/generuoti P	Įjungtas
P rezervo nustatymas dažnio reguliavimui	Išjungtas
U (110/330) reguliavimo režimas	Palaikyti Q
Sintetinės inercijos (SI) funkcija.	Išjungta
Švytavimų slopinimo (POD-P) funkcija	Išjungta
Švytavimų slopinimo (POD-Q) funkcija	Išjungta
Generuojamos aktyviosios galios nustatytas galios kitimo greitis (10% nuo EJPM leistinos galios) [MW/min].	0,1 LGG*/min
P reguliavimui nustatytas P rezervas[%].	0 %
Nustatytas generacijos ribojimas nuo leistinos generuoti galios [%].	100 %
P galios iškrovos riba [MW].	LGG*
P galios įkrovos riba [MW].	LNG**
P reguliavimui nustatyta nejautrumo zona Δf [mHz].	10 mHz
P reguliavimui nustatytas statizmo koeficientas K [%].	4 %
Įtampos reguliavimo perdavimo tinklo 110 kV (arba 330 kV) pusėje nustatyta reaktyvinė galia Q [MVar].	0 MVar
Įtampos reguliavimo perdavimo tinklo 110 kV (arba 330 kV) pusėje nustatyta įtampa U [kV].	118 kV (arba 354 kV)
Įtampos reguliavimo perdavimo tinklo 110 kV (arba 330 kV) pusėje nustatytas statizmo koeficientas Ku [%].	2 %
Įtampos reguliavimo perdavimo tinklo 110 kV (arba 330 kV) pusėje nustatyta nejautrumo zona delta(U) [kV].	0,5 %*(Un)
Riboto jautrumo esant nepakankamam dažniui funkcijos Δf [mHz].	200 mHz
Riboto jautrumo esant pertekliniam dažniui funkcijos Δf [mHz].	200 mHz
Riboto jautrumo esant nepakankamam dažniui funkcijos statizmo koeficientas K [%].	5 %
Riboto jautrumo esant pertekliniam dažniui funkcijos statizmo koeficientas K [%].	2 %
Riboto jautrumo esant nepakankamam dažniui funkcija (<49,8 Hz)	Įjungta
Riboto jautrumo esant pertekliniam dažniui funkcija (>50,2 Hz)	Įjungta
Švytavimų slopinimo (POD-P) funkcijos viršutinė riba [MW].	LGG*

Parametras	Reikšmė
Švytavimų slopinimo (POD-P) funkcijos apatinė riba [MW].	-LNG**
Švytavimų slopinimo (POD-Q) funkcijos viršutinė riba [MVar].	0
Švytavimų slopinimo (POD-Q) funkcijos apatinė riba [MVar].	-0,4*LGG*
Avarinio aktyviosios galios valdymo funkcija (EPC)	Išjungta

*LGG – leistina generuoti galia.

**LNG – leistina naudoti galia.

3. Siekiant išvengti klaidingų reguliavimų, persikrovus (konfigūracijos keitimas, maitinimo dingimas ir pan.) EJPM/EKĮ valdikliui (-iams), valdiklis (-iai) po perkrovimo turi automatiškai nusistatyti parametrų reikšmes pagal prieš tai buvusias nustatytas (įvestas) parametrų reikšmes. Nesant techninių galimybių sukonfigūruoti EJPM/EKĮ valdiklį (-ius) taip, kad po persikrovimo (konfigūracijos keitimas, maitinimo dingimas ir pan.) nusistatytų prieš tai buvusios reikšmės, turi būti išlaikomas reikalavimas, kad automatiškai nusistatytų pradinės reikšmės pagal nutylėjimą.

II. TIPINIAI TI SĄRAŠAI

1. Tipinis EJPM generatorinės dalies TI sąrašas (LT ir EN versijos).
2. Tipinis EKĮ technologinės dalies TI sąrašas (LT ir EN versijos).
3. Tipinis hibridinio parko (EJPM+EKĮ) generatorinės/technologinės dalies TI sąrašas (LT ir EN versijos).

Eil.nr.	Pastotė	Įtampa [kV]	Signalo pavadinimas	Būsena_00	Būsena_01(0)	Būsena_10(1)	Būsena_11	Normali
Generatorinės dalies įrenginių signalai								
1	**XXX** TP	**XX** kV	P reguliavimas pagal tinklo f	-	Išjungtas	Įjungtas	-	Išjungtas
2	**XXX** TP	**XX** kV	P rezervo nustatymas dažnio reguliavimui	-	Išjungtas	Įjungtas	-	Išjungtas
3	**XXX** TP	**XX** kV	P generacijos ribojimas nuo leistinos generuoti P	-	Išjungtas	Įjungtas	-	Įjungtas
4	**XXX** TP	**XX** kV	Riboto jautrumo esant nepakankamam dažniui funkcija (<49,8 Hz)	-	Išjungta	Įjungta	-	Įjungta
5	**XXX** TP	**XX** kV	Riboto jautrumo esant pertekliniam dažniui funkcija (>50,2 Hz)	-	Išjungta	Įjungta	-	Įjungta
6	**XXX** TP	**XX** kV	U (**110/330**) reguliavimo režimas	-	Palaikyti Q	Palaikyti U	-	Palaikyti Q
7	**XXX** TP	**XX** kV	Sintetinės inercijos (SI) funkcija	-	Išjungta	Įjungta	-	Išjungta
8	**XXX** TP	**XX** kV	Švytavimų slopinimo (POD-Q) funkcija	-	Išjungta	Įjungta	-	Išjungta

Eil.nr.	Pastotė	Įtampa [kV]	Diskretinio TV komandos pavadinimas	TV_10(1)	TV_01(0)	TV tipas
Generatorinės dalies įrenginių diskretinio valdymo komandos						
1	**XXX** TP	**XX** kV	P reguliavimas pagal tinklo f	Išjungti	Įjungti	Direct
2	**XXX** TP	**XX** kV	P rezervo nustatymas dažnio reguliavimui	Išjungti	Įjungti	Direct
3	**XXX** TP	**XX** kV	P generacijos ribojimas nuo leistinos generuoti P	Išjungti	Įjungti	Direct
4	**XXX** TP	**XX** kV	Riboto jautrumo esant nepakankamam dažniui funkcija (<49,8 Hz)	Išjungti	Įjungti	Direct
5	**XXX** TP	**XX** kV	Riboto jautrumo esant pertekliniam dažniui funkcija (>50,2 Hz)	Išjungti	Įjungti	Direct
6	**XXX** TP	**XX** kV	U (**110/330**) reguliavimo režimas	Palaikyti Q	Palaikyti U	Direct
7	**XXX** TP	**XX** kV	Sintetinės inercijos (SI) funkcija	Išjungti	Įjungti	Direct
8	**XXX** TP	**XX** kV	Švytavimų slopinimo (POD-Q) funkcija	Išjungti	Įjungti	Direct

Eil.nr.	Pastotė	Įtampa [kV]	Analoginės TV komandos pavadinimas	SetPoint_Ribos_min	SetPoint_Ribos_max	Matavimo vnt.	TV tipas
Generatorinės dalies įrenginių analoginio valdymo komandos							
1	**XXX** TP	**XX** kV	P kitimo greitis	0	**x**	MW/min	Direct
2	**XXX** TP	**XX** kV	P reguliavimui nustatytas P rezervas	0	100	%	Direct
3	**XXX** TP	**XX** kV	Pgen_max	0	100	%	Direct
4	**XXX** TP	**XX** kV	P reguliavimui nustatyta nejautrumo zona delta(f)	0	500	mHz	Direct
5	**XXX** TP	**XX** kV	P reguliavimui nustatytas statizmo koeficientas K	2	12	%	Direct
6	**XXX** TP	**XX** kV	Riboto jautrumo esant nepakankamam dažniui funkcijos delta(f)	0	500	mHz	Direct
7	**XXX** TP	**XX** kV	Riboto jautrumo esant pertekliniam dažniui funkcijos delta(f)	0	500	mHz	Direct
8	**XXX** TP	**XX** kV	Riboto jautrumo esant nepakankamam dažniui funkcijos statizmas K	2	12	%	Direct
9	**XXX** TP	**XX** kV	Riboto jautrumo esant pertekliniam dažniui funkcijos statizmas K	2	12	%	Direct
10	**XXX** TP	**XX** kV	U (**110/330**) reguliavimui nustatyta Q	-0,4***x**	0,4***x**	MVar	Direct
11	**XXX** TP	**XX** kV	U (**110/330**) reguliavimui nustatyta U	**99 / 297**	**121 / 363**	kV	Direct
12	**XXX** TP	**XX** kV	U (**110/330**) reguliavimui nustatytas statizmo koeficientas Ku	0	6	%	Direct
13	**XXX** TP	**XX** kV	U (**110/330**) reguliavimui nustatyta nejautrumo zona delta(U)	0	**7 / 21**	kV	Direct
14	**XXX** TP	**XX** kV	Švytavimų slopinimo (POD-Q) funkcijos viršutinė riba	0	0,4***x**	MVar	Direct
15	**XXX** TP	**XX** kV	Švytavimų slopinimo (POD-Q) funkcijos apatinė riba	-0,4***x**	0	MVar	Direct

Pastabos:

1. **x** – leistina generuoti galia P.
2. Analoginėms komandoms Nr. 11 ir Nr. 13 ribos parenkamos pagal tinklo, prie kurio jungiasi parkas, įtampos lygį.

Eil.nr.	Pastotė	Įtampa	Matavimo pavadinimas	Ribos_min	Ribos_max	Matavimo vnt.
Generatorinės dalies įrenginių matavimai						
1	**XXX** TP	**XX** kV	Galima Pgen	0	**x**	MW
2	**XXX** TP	**XX** kV	Vidutinis vėjo greitis*	0	30	m/s
3	**XXX** TP	**XX** kV	Vidutinė vėjo kryptis*	0	360	deg
4	**XXX** TP	**XX** kV	Veikiančių G skaičius*	0	**n**	vnt.
5	**XXX** TP	**XX** kV	Saulės intensyvumas**	-200	1500	W/m^2
6	**XXX** TP	**XX** kV	Pgen_max (TN)	0	100	%
7	**XXX** TP	**XX** kV	P kitimo greitis	0	**x**	MW/min
8	**XXX** TP	**XX** kV	P reguliavimui nustatytas P rezervas	0	100	%
9	**XXX** TP	**XX** kV	Pgen_max	0	100	%
10	**XXX** TP	**XX** kV	P reguliavimui nustatyta nejautrumo zona delta(f)	0	500	mHz
11	**XXX** TP	**XX** kV	P reguliavimui nustatytas statizmo koeficientas K	2	12	%
12	**XXX** TP	**XX** kV	Riboto jautrumo esant nepakankamam dažniui funkcijos delta(f)	0	500	mHz
13	**XXX** TP	**XX** kV	Riboto jautrumo esant pertekliniam dažniui funkcijos delta(f)	0	500	mHz
14	**XXX** TP	**XX** kV	Riboto jautrumo esant nepakankamam dažniui funkcijos statizmas K	2	12	%
15	**XXX** TP	**XX** kV	Riboto jautrumo esant pertekliniam dažniui funkcijos statizmas K	2	12	%
16	**XXX** TP	**XX** kV	U (**110/330**) reguliavimui nustatyta Q	-0,4***x**	0,4***x**	MVar
17	**XXX** TP	**XX** kV	U (**110/330**) reguliavimui nustatyta U	**99 / 297**	**121 / 363**	kV
18	**XXX** TP	**XX** kV	U (**110/330**) reguliavimui nustatytas statizmo koeficientas Ku	0	6	%
19	**XXX** TP	**XX** kV	U (**110/330**) reguliavimui nustatyta nejautrumo zona delta(U)	0	**7 / 21**	kV
20	**XXX** TP	**XX** kV	Švytavimų slopinimo (POD-Q) funkcijos viršutinė riba	0	0,4***x**	MVar
21	**XXX** TP	**XX** kV	Švytavimų slopinimo (POD-Q) funkcijos apatinė riba	-0,4***x**	0	MVar

Pastabos:

1. **x** – leistina generuoti galia P.
2. * – Matavimai Nr. 2-4 naudojami tik EJPM, kurie naudoja vėją kaip pirminį energijos šaltinį.
3. ** – Matavimas Nr. 5 naudojamas tik EJPM, kurie naudoja saulę kaip pirminį energijos šaltinį.
4. **n** – EJPM įrengtų turbinų skaičius.
5. Matavimų Nr. 16 ir Nr. 19 ribos parenkamos pagal tinklo, prie kurio jungiasi parkas, įtampos lygį.

No.	Substation	Voltage [kV]	Information	0	01(0)	10(1)	11	Normal state
Power park module signals (transmitted from the power park module controller)								
1	**XXX** TP	**XX** kV	Frequency containment reserve (FCR) control	-	OFF	ON	-	OFF
2	**XXX** TP	**XX** kV	Active power curtailment	-	OFF	ON	-	OFF
3	**XXX** TP	**XX** kV	Reserve for frequency containment reserve (FCR) control	-	OFF	ON	-	OFF
4	**XXX** TP	**XX** kV	Limited frequency sensitive mode — underfrequency (<49,8 Hz)	-	OFF	ON	-	ON
5	**XXX** TP	**XX** kV	Limited frequency sensitive mode — overfrequency (>50,2 Hz)	-	OFF	ON	-	ON
6	**XXX** TP	**XX** kV	Voltage control mode	-	Maintain Q	Maintain U	-	Maintain Q
7	**XXX** TP	**XX** kV	Synthetic inertia (SI)	-	OFF	ON	-	OFF
8	**XXX** TP	**XX** kV	Power oscillation damping (POD-Q) function	-	OFF	ON	-	OFF

No.	Substation	Voltage [kV]	Information	10(1)	01(0)	Direct/SBO
Discrete control commands of the power park module generator part installations						
1	**XXX** TP	**XX** kV	Frequency containment reserve (FCR) control	SET OFF	SET ON	Direct
2	**XXX** TP	**XX** kV	Active power curtailment	SET OFF	SET ON	Direct
3	**XXX** TP	**XX** kV	Reserve for frequency containment reserve (FCR) control	SET OFF	SET ON	Direct
4	**XXX** TP	**XX** kV	Limited frequency sensitive mode — underfrequency (<49,8 Hz)	SET OFF	SET ON	Direct
5	**XXX** TP	**XX** kV	Limited frequency sensitive mode — overfrequency (>50,2 Hz)	SET OFF	SET ON	Direct
6	**XXX** TP	**XX** kV	Voltage control mode	Maintain Q	Maintain U	Direct
7	**XXX** TP	**XX** kV	Synthetic inertia (SI)	SET OFF	SET ON	Direct
8	**XXX** TP	**XX** kV	Power oscillation damping (POD-Q) function	SET OFF	SET ON	Direct

No.	Substation	Voltage [kV]	Information	Range_min	Range_max	Units	Direct/SBO
Analogue control commands of the power park module generator part installations							
1	**XXX** TP	**XX** kV	P ramp rate	0	**x**	MW/min	Direct
2	**XXX** TP	**XX** kV	P reserve for frequency containment reserve (FCR) control	0	100	%	Direct
3	**XXX** TP	**XX** kV	P setpoint	0	100	%	Direct
4	**XXX** TP	**XX** kV	Frequency containment reserve (FCR) frequency controller deadband	0	500	mHz	Direct
5	**XXX** TP	**XX** kV	Frequency containment reserve (FCR) droop K	2	12	%	Direct
6	**XXX** TP	**XX** kV	Limited frequency sensitive mode – underfrequency delta(f)	0	500	mHz	Direct
7	**XXX** TP	**XX** kV	Limited frequency sensitive mode – overfrequency delta(f)	0	500	mHz	Direct
8	**XXX** TP	**XX** kV	Limited frequency sensitive mode – underfrequency droop K	2	12	%	Direct
9	**XXX** TP	**XX** kV	Limited frequency sensitive mode – overfrequency droop K	2	12	%	Direct
10	**XXX** TP	**XX** kV	Reactive power setpoint	-0,4***x**	0,4***x**	MVar	Direct
11	**XXX** TP	**XX** kV	Voltage setpoint	**99 / 297**	**121 / 363**	kV	Direct
12	**XXX** TP	**XX** kV	Voltage droop	0	6	%	Direct
13	**XXX** TP	**XX** kV	Voltage deadband	0	**7 / 21**	kV	Direct
14	**XXX** TP	**XX** kV	Power oscillation damping (POD-Q) function upper limit	0	0,4***x**	MVar	Direct
15	**XXX** TP	**XX** kV	Power oscillation damping (POD-Q) function lower limit	-0,4***x**	0	MVar	Direct

Remarks:

1. **x** – power park permissable power P.
2. Excel row no. 13: 99 and 121 for 110 kV voltage lavel and 297 and 363 for 330 kV voltage level.
3. Excel row no. 15: 7 kV for 110 kV voltage lavel and 21 kV for 330 kV voltage level.

No.	Substation	Voltage [kV]	Information	Range_min	Range_max	Units
Measurements of the power park module generator part						
1	**XXX** TP	**XX** kV	Available active power P	0	**x**	MW
2	**XXX** TP	**XX** kV	Wind velocity*	0	30	m/s
3	**XXX** TP	**XX** kV	Wind direction*	0	360	deg
4	**XXX** TP	**XX** kV	No. of generators in operation*	0	**n**	vnt.
5	**XXX** TP	**XX** kV	Solar irradiance**	-200	1500	W/m^2
6	**XXX** TP	**XX** kV	P setpoint (TN)	0	100	%
7	**XXX** TP	**XX** kV	P ramp rate	0	**x**	MW/min
8	**XXX** TP	**XX** kV	P reserve for frequency containment reserve (FCR) control	0	100	%
9	**XXX** TP	**XX** kV	P setpoint	0	100	%
10	**XXX** TP	**XX** kV	Frequency containment reserve (FCR) frequency controller deadband	0	500	mHz
11	**XXX** TP	**XX** kV	Frequency containment reserve (FCR) droop K	2	12	%
12	**XXX** TP	**XX** kV	Limited frequency sensitive mode – underfrequency delta(f)	0	500	mHz
13	**XXX** TP	**XX** kV	Limited frequency sensitive mode – overfrequency delta(f)	0	500	mHz
14	**XXX** TP	**XX** kV	Limited frequency sensitive mode – underfrequency droop K	2	12	%
15	**XXX** TP	**XX** kV	Limited frequency sensitive mode – overfrequency droop K	2	12	%
16	**XXX** TP	**XX** kV	Reactive power setpoint	-0,4***x**	0,4***x**	MVar
17	**XXX** TP	**XX** kV	Voltage setpoint	**99 / 297**	**121 / 363**	kV
18	**XXX** TP	**XX** kV	Voltage droop	0	6	%
19	**XXX** TP	**XX** kV	Voltage deadband	0	**7 / 21**	kV
20	**XXX** TP	**XX** kV	Power oscillation damping (POD-Q) function upper limit	0	0,4***x**	MVar
21	**XXX** TP	**XX** kV	Power oscillation damping (POD-Q) function lower limit	-0,4***x**	0	MVar

Remarks:

*Measurements 2-4 to be used when wind is the primary energy source.

**Measurement 5 to be used when sun is the primary energy source.

1. **x** – power park permissable power P.
2. **n** – number of installed wind turbines
3. Excel row no. 19: 99 and 121 for 110 kV voltage lavel and 297 and 363 for 330 kV voltage level.
4. Excel row no. 21: 7 kV for 110 kV voltage lavel and 21 kV for 330 kV voltage level.

Eil.nr.	Pastotė	Įtampa [kV]	Signalo pavadinimas	Būsena_00	Būsena_01(0)	Būsena_10(1)	Būsena_11	Normali
Kaupiklio technologinės dalies įrenginių signalai								
1	**XXX** TP	**XX** kV	P reguliavimas pagal tinklo f	-	Išjungtas	Įjungtas	-	Išjungtas
2	**XXX** TP	**XX** kV	P įkrovos/iškrovos ribojimas nuo leistinos vartoti/generuoti P	-	Išjungtas	Įjungtas	-	Įjungtas
3	**XXX** TP	**XX** kV	Riboto jautrumo esant nepakankamam dažniui funkcija (<49,8 Hz)	-	Išjungta	Įjungta	-	Įjungta
4	**XXX** TP	**XX** kV	Riboto jautrumo esant pertekliniam dažniui funkcija (>50,2 Hz)	-	Išjungta	Įjungta	-	Įjungta
5	**XXX** TP	**XX** kV	U (**110/330**) reguliavimo režimas	-	Palaikyti Q	Palaikyti U	-	Palaikyti Q
6	**XXX** TP	**XX** kV	Sintetinės inercijos (SI) funkcija	-	Išjungta	Įjungta	-	Įjungta
7	**XXX** TP	**XX** kV	Švytavimų slopinimo (POD-P) funkcija	-	Išjungta	Įjungta	-	Įjungta
8	**XXX** TP	**XX** kV	Švytavimų slopinimo (POD-Q) funkcija	-	Išjungta	Įjungta	-	Išjungta
9	**XXX** TP	**XX** kV	Avarinio aktyviosios galios valdymo funkcija (EPC)	-	Išjungta	Įjungta	-	Išjungta
10	**XXX** TP	**XX** kV	Avarinis aktyviosios galios valdymas (EPC)	-	Norma	Suveikė	-	Norma

Pastabos:

1. EPC signalai Nr. 9 ir Nr. 10 reikalingi tik tuomet, jei EJPM naudojama EPC funkcija.

Eil.nr.	Pastotė	Įtampa [kV]	Diskretinio TV komandos pavadinimas	TV_10(1)	TV_01(0)	TV tipas
Kaupiklio technologinės dalies įrenginių diskretinio valdymo komandos						
1	**XXX** TP	**XX** kV	P reguliavimas pagal tinklo f	Išjungti	Įjungti	Direct
2	**XXX** TP	**XX** kV	P įkrovos/iškrovos ribojimas nuo leistinos vartoti/generuoti P	Išjungti	Įjungti	Direct
3	**XXX** TP	**XX** kV	Riboto jautrumo esant nepakankamam dažniui funkcija (<49,8 Hz)	Išjungti	Įjungti	Direct
4	**XXX** TP	**XX** kV	Riboto jautrumo esant pertekliniam dažniui funkcija (>50,2 Hz)	Išjungti	Įjungti	Direct
5	**XXX** TP	**XX** kV	U (**110/330**) reguliavimo režimas	Palaikyti Q	Palaikyti U	Direct
6	**XXX** TP	**XX** kV	Sintetinės inercijos (SI) funkcija	Išjungti	Įjungti	Direct
7	**XXX** TP	**XX** kV	Švytavimų slopinimo (POD-P) funkcija	Išjungti	Įjungti	Direct
8	**XXX** TP	**XX** kV	Švytavimų slopinimo (POD-Q) funkcija	Išjungti	Įjungti	Direct
9	**XXX** TP	**XX** kV	Avarinio aktyviosios galios valdymo funkcija (EPC)	Išjungti	Įjungti	Direct

Pastabos:

1. EPC komanda Nr. 9 reikalinga tik tuomet, jei EJPM naudojama EPC funkcija.

Eil.nr.	Pastotė	Įtampa [kV]	Analoginės TV komandos pavadinimas	SetPoint_Ribos_min	SetPoint_Ribos_max	Matavimo vnt.	TV tipas
Kaupiklio technologinės dalies įrenginių analoginio valdymo komandos							
1	**XXX** TP	**XX** kV	P kitimo greitis	0	**x**	MW/min	Direct
2	**XXX** TP	**XX** kV	P galios iškrovos riba	0	**x**	MW	Direct
3	**XXX** TP	**XX** kV	P galios įkrovos riba	**-x**	0	MW	Direct
4	**XXX** TP	**XX** kV	P reguliavimui nustatyta nejautrumo zona delta(f)	0	500	mHz	Direct
5	**XXX** TP	**XX** kV	P reguliavimui nustatytas statizmo koeficientas K	0,2	12	%	Direct
6	**XXX** TP	**XX** kV	Riboto jautrumo esant nepakankamam dažniui funkcijos delta(f)	0	500	mHz	Direct
7	**XXX** TP	**XX** kV	Riboto jautrumo esant pertekliniam dažniui funkcijos delta(f)	0	500	mHz	Direct
8	**XXX** TP	**XX** kV	Riboto jautrumo esant nepakankamam dažniui funkcijos statizmas K	0,2	5	%	Direct
9	**XXX** TP	**XX** kV	Riboto jautrumo esant pertekliniam dažniui funkcijos statizmas K	0,2	5	%	Direct
10	**XXX** TP	**XX** kV	U (**110/330**) reguliavimui nustatyta Q	-0,4***x**	0,4***x**	MVar	Direct
11	**XXX** TP	**XX** kV	U (**110/330**) reguliavimui nustatyta U	**99 / 297**	**121 / 363**	kV	Direct
12	**XXX** TP	**XX** kV	U (**110/330**) reguliavimui nustatytas statizmo koeficientas Ku	0	6	%	Direct
13	**XXX** TP	**XX** kV	U (**110/330**) reguliavimui nustatyta nejautrumo zona delta(U)	0	**7 / 21**	kV	Direct
14	**XXX** TP	**XX** kV	Švytavimų slopinimo (POD-P) funkcijos viršutinė riba	0	**x**	MW	Direct
15	**XXX** TP	**XX** kV	Švytavimų slopinimo (POD-P) funkcijos apatinė riba	**-x**	0	MW	Direct
16	**XXX** TP	**XX** kV	Švytavimų slopinimo (POD-Q) funkcijos viršutinė riba	0	0,4***x**	MVar	Direct
17	**XXX** TP	**XX** kV	Švytavimų slopinimo (POD-Q) funkcijos apatinė riba	-0,4***x**	0	MVar	Direct

Pastabos:

1. **x** – leistina generuoti galia P.
2. Analoginėms komandoms Nr. 11 ir Nr. 13 ribos parenkamos pagal tinklo, prie kurio jungiasi parkas, įtampos lygį.

Eil.nr.	Pastotė	Įtampa	Matavimo pavadinimas	Ribos_min	Ribos_max	Matavimo vnt.
Kaupiklio technologinės dalies įrenginių matavimai						
1	**XXX** TP	**XX** kV	Galima įkrovimo P	0	**x**	MW
2	**XXX** TP	**XX** kV	Galima iškrovimo P	0	**x**	MW
3	**XXX** TP	**XX** kV	Esamas įkrovos lygis	0	**y**	MWh
4	**XXX** TP	**XX** kV	Nustatyta P	**-x**	**x**	MW
5	**XXX** TP	**XX** kV	P kitimo greitis	0	**x**	MW/min
6	**XXX** TP	**XX** kV	P galios iškrovos riba	0	**x**	MW
7	**XXX** TP	**XX** kV	P galios įkrovos riba	**-x**	0	MW
8	**XXX** TP	**XX** kV	P reguliavimui nustatyta nejautrumo zona delta(f)	0	500	mHz
9	**XXX** TP	**XX** kV	P reguliavimui nustatytas statizmo koeficientas K	0,2	12	%
10	**XXX** TP	**XX** kV	Riboto jautrumo esant nepakankamam dažniui funkcijos delta(f)	0	500	mHz
11	**XXX** TP	**XX** kV	Riboto jautrumo esant pertekliniam dažniui funkcijos delta(f)	0	500	mHz
12	**XXX** TP	**XX** kV	Riboto jautrumo esant nepakankamam dažniui funkcijos statizmas K	0,2	5	%
13	**XXX** TP	**XX** kV	Riboto jautrumo esant pertekliniam dažniui funkcijos statizmas K	0,2	5	%
14	**XXX** TP	**XX** kV	U (**110/330**) reguliavimui nustatyta Q	-0,4***x**	0,4***x**	MVar
15	**XXX** TP	**XX** kV	U (**110/330**) reguliavimui nustatyta U	**99 / 297**	**121 / 363**	kV
16	**XXX** TP	**XX** kV	U (**110/330**) reguliavimui nustatytas statizmo koeficientas Ku	0	6	%
17	**XXX** TP	**XX** kV	U (**110/330**) reguliavimui nustatyta nejautrumo zona delta(U)	0	**7 / 21**	kV
18	**XXX** TP	**XX** kV	Švytavimų slopinimo (POD-P) funkcijos viršutinė riba	0	**x**	MW
19	**XXX** TP	**XX** kV	Švytavimų slopinimo (POD-P) funkcijos apatinė riba	**-x**	0	MW
20	**XXX** TP	**XX** kV	Švytavimų slopinimo (POD-Q) funkcijos viršutinė riba	0	0,4***x**	MVar
21	**XXX** TP	**XX** kV	Švytavimų slopinimo (POD-Q) funkcijos apatinė riba	-0,4***x**	0	MVar

Pastabos:

1. **x** – leistina generuoti galia P.
2. Matavimų Nr. 16 ir Nr. 19 ribos parenkamos pagal tinklo, prie kurio jungiasi parkas, įtampos lygį.
3. **y** – EKĮ talpa.

No.	Substation	Voltage [kV]	Information	0	01(0)	10(1)	11	Normal state
Battery energy storage system signals								
1	**XXX** TP	**XX** kV	Frequency containment reserve (FCR) control	-	OFF	ON	-	OFF
2	**XXX** TP	**XX** kV	Active power curtailment	-	OFF	ON	-	OFF
3	**XXX** TP	**XX** kV	Limited frequency sensitive mode — underfrequency (<49,8 Hz)	-	OFF	ON	-	ON
4	**XXX** TP	**XX** kV	Limited frequency sensitive mode — overfrequency (>50,2 Hz)	-	OFF	ON	-	ON
5	**XXX** TP	**XX** kV	Voltage control mode	-	Maintain Q	Maintain U	-	Maintain Q
6	**XXX** TP	**XX** kV	Synthetic inertia (SI)	-	OFF	ON	-	OFF
7	**XXX** TP	**XX** kV	Power oscillation damping (POD-P) function	-	OFF	ON	-	OFF
8	**XXX** TP	**XX** kV	Power oscillation damping (POD-Q) function	-	OFF	ON	-	OFF
9	**XXX** TP	**XX** kV	Emergency power control (EPC) function	-	OFF	ON	-	OFF
10	**XXX** TP	**XX** kV	Emergency power control (EPC) status	-	Inactive	Active	-	Inactive

Remarks:

1. Excel row no. 11 and 12: The use of the EPC function has to be confirmed with TSO before implementation.

No.	Substation	Voltage [kV]	Information	10(1)	01(0)	Direct/SBO
Discrete control commands of the battery energy storage system						
1	**XXX** TP	**XX** kV	Frequency containment reserve (FCR) control	SET OFF	SET ON	Direct
2	**XXX** TP	**XX** kV	Active power curtailment	SET OFF	SET ON	Direct
3	**XXX** TP	**XX** kV	Limited frequency sensitive mode — underfrequency (<49,8 Hz)	SET OFF	SET ON	Direct
4	**XXX** TP	**XX** kV	Limited frequency sensitive mode — overfrequency (>50,2 Hz)	SET OFF	SET ON	Direct
5	**XXX** TP	**XX** kV	Voltage control mode	Maintain Q	Maintain U	Direct
6	**XXX** TP	**XX** kV	Synthetic inertia (SI)	SET OFF	SET ON	Direct
7	**XXX** TP	**XX** kV	Power oscillation damping (POD-P) function	SET OFF	SET ON	Direct
8	**XXX** TP	**XX** kV	Power oscillation damping (POD-Q) function	SET OFF	SET ON	Direct
9	**XXX** TP	**XX** kV	Emergency power control (EPC) function	SET OFF	SET ON	Direct

Remarks:

1. Excel row no. 11: The use of the EPC function has to be confirmed with TSO before implementation.

No.	Substation	Voltage [kV]	Information	Range_min	Range_max	Units	Direct/SBO
Analogue control commands of the battery energy storage system							
1	**XXX** TP	**XX** kV	P ramp rate	0	**x**	MW/min	Direct
2	**XXX** TP	**XX** kV	Active power Discharge limit	0	**x**	MW	Direct
3	**XXX** TP	**XX** kV	Active power Charge limit	**-x**	0	MW	Direct
4	**XXX** TP	**XX** kV	Frequency containment reserve (FCR) frequency controller deadband	0	500	mHz	Direct
5	**XXX** TP	**XX** kV	Frequency containment reserve (FCR) droop K	0,2	12	%	Direct
6	**XXX** TP	**XX** kV	Limited frequency sensitive mode – underfrequency delta(f)	0	500	mHz	Direct
7	**XXX** TP	**XX** kV	Limited frequency sensitive mode – overfrequency delta(f)	0	500	mHz	Direct
8	**XXX** TP	**XX** kV	Limited frequency sensitive mode – underfrequency droop K	0,2	12	%	Direct
9	**XXX** TP	**XX** kV	Limited frequency sensitive mode – overfrequency droop K	0,2	12	%	Direct
10	**XXX** TP	**XX** kV	Reactive power setpoint	-0,4***x**	0,4***x**	MVar	Direct
11	**XXX** TP	**XX** kV	Voltage setpoint	**99 / 297**	**121 / 363**	kV	Direct
12	**XXX** TP	**XX** kV	Voltage droop	0	6	%	Direct
13	**XXX** TP	**XX** kV	Voltage deadband	0	**7 / 21**	kV	Direct
14	**XXX** TP	**XX** kV	Power oscillation damping (POD-P) function upper limit	0	**x**	MW	Direct
15	**XXX** TP	**XX** kV	Power oscillation damping (POD-P) function lower limit	**-x**	0	MW	Direct
16	**XXX** TP	**XX** kV	Power oscillation damping (POD-Q) function upper limit	0	0,4***x**	MVar	Direct
17	**XXX** TP	**XX** kV	Power oscillation damping (POD-Q) function lower limit	-0,4***x**	0	MVar	Direct

Remarks:

1. **x** – Battery energy storage system permissable power P.
2. Excel row no. 13: 99 and 121 for 110 kV voltage lavel and 297 and 363 for 330 kV voltage level.
3. Excel row no. 15: 7 kV for 110 kV voltage lavel and 21 kV for 330 kV voltage level.

No.	Substation	Voltage [kV]	Information	Range_min	Range_max	Units
Measurements of the battery energy storage system						
1	**XXX** TP	**XX** kV	Real Charge Capability	0	**x**	MW
2	**XXX** TP	**XX** kV	Real Discharge Capability	0	**x**	MW
3	**XXX** TP	**XX** kV	State of Charge (SOC) in MWh	0	**y**	MWh
4	**XXX** TP	**XX** kV	Active power setpoint	**-x**	**x**	MW
5	**XXX** TP	**XX** kV	P ramp rate	0	**x**	MW/min
6	**XXX** TP	**XX** kV	Active power Discharge limit	0	**x**	MW
7	**XXX** TP	**XX** kV	Active power Charge limit	**-x**	0	MW
8	**XXX** TP	**XX** kV	Frequency containment reserve (FCR) frequency controller deadband	0	500	mHz
9	**XXX** TP	**XX** kV	Frequency containment reserve (FCR) droop K	0,2	12	%
10	**XXX** TP	**XX** kV	Limited frequency sensitive mode – underfrequency delta(f)	0	500	mHz
11	**XXX** TP	**XX** kV	Limited frequency sensitive mode – overfrequency delta(f)	0	500	mHz
12	**XXX** TP	**XX** kV	Limited frequency sensitive mode – underfrequency droop K	0,2	12	%
13	**XXX** TP	**XX** kV	Limited frequency sensitive mode – overfrequency droop K	0,2	12	%
14	**XXX** TP	**XX** kV	Reactive power setpoint	-0,4***x**	0,4***x**	MVar
15	**XXX** TP	**XX** kV	Voltage setpoint	**99 / 297**	**121 / 363**	kV
16	**XXX** TP	**XX** kV	Voltage droop	0	6	%
17	**XXX** TP	**XX** kV	Voltage deadband	0	**7 / 21**	kV
18	**XXX** TP	**XX** kV	Power oscillation damping (POD-P) function upper limit	0	**x**	MW
19	**XXX** TP	**XX** kV	Power oscillation damping (POD-P) function lower limit	**-x**	0	MW
20	**XXX** TP	**XX** kV	Power oscillation damping (POD-Q) function upper limit	0	0,4***x**	MVar
21	**XXX** TP	**XX** kV	Power oscillation damping (POD-Q) function lower limit	-0,4***x**	0	MVar

Remarks:

1. **x** – Battery energy storage system P.
2. Excel row no. 17: 99 and 121 for 110 kV voltage lavel and 297 and 363 for 330 kV voltage level.
3. Excel row no. 19: 7 kV for 110 kV voltage lavel and 21 kV for 330 kV voltage level.
4. **y** – battery energy storage system installed capacity in MWh.

Eil.nr.	Pastotė	Įtampa [kV]	Signalo pavadinimas	Būsena_00	Būsena_01(0)	Būsena_10(1)	Būsena_11	Normali
Generatorinės/technologinės dalies įrenginių signalai								
1	**XXX** TP	**XX** kV	P reguliavimas pagal tinklo f	-	Išjungtas	Įjungtas	-	Įjungtas
2	**XXX** TP	**XX** kV	EJPM P rezervo nustatymas dažnio reguliavimui	-	Išjungtas	Įjungtas	-	Išjungtas
3	**XXX** TP	**XX** kV	EJPM P generacijos ribojimas nuo leistinos generuoti P	-	Išjungtas	Įjungtas	-	Įjungtas
4	**XXX** TP	**XX** kV	EKĮ P įkrovos/iškrovos ribojimas nuo leist. vartoti/generuoti P	-	Išjungtas	Įjungtas	-	Įjungtas
5	**XXX** TP	**XX** kV	Riboto jautrumo esant nepakankamam dažniui funkcija (<49,8 Hz)	-	Išjungta	Įjungta	-	Įjungta
6	**XXX** TP	**XX** kV	Riboto jautrumo esant pertekliniam dažniui funkcija (>50,2 Hz)	-	Išjungta	Įjungta	-	Įjungta
7	**XXX** TP	**XX** kV	U (**110/330**) reguliavimo režimas	-	Palaikyti Q	Palaikyti U	-	Palaikyti Q
8	**XXX** TP	**XX** kV	Sintetinės inercijos (SI) funkcija	-	Išjungta	Įjungta	-	Įjungta
9	**XXX** TP	**XX** kV	EKĮ Švytavimų slopinimo (POD-P) funkcija	-	Išjungta	Įjungta	-	Įjungta
10	**XXX** TP	**XX** kV	Švytavimų slopinimo (POD-Q) funkcija	-	Išjungta	Įjungta	-	Išjungta
11	**XXX** TP	**XX** kV	EKĮ Avarinio aktyviosios galios valdymo funkcija (EPC)	-	Išjungtas	Įjungtas	-	Išjungtas
12	**XXX** TP	**XX** kV	EKĮ Avarinis aktyviosios galios valdymas (EPC)	-	Norma	Suveikė	-	Norma

Pastabos:

1. Jeigu signalo pavadinimo priekyje nurodyta EJPM, reiškia jis skirtas tik EJPM parko daliai. Jeigu signalo pavadinimo priekyje nurodyta EKĮ, reiškia jis skirtas tik EKĮ parko daliai. Signalai, kurių pavadinimo priekyje nėra nei EJPM, nei EKĮ yra bendri visam hibridiniam parkui.
2. EPC signalai Nr. 11 ir Nr. 12 reikalingi tik tuomet, jei EJPM naudojama EPC funkcija.

Eil.nr.	Pastotė	Įtampa [kV]	Diskretinio TV komandos pavadinimas	TV_10(1)	TV_01(0)	TV tipas
Generatorinės/technologinės dalies įrenginių diskretinio valdymo komandos						
1	**XXX** TP	**XX** kV	P reguliavimas pagal tinklo f	Išjungti	Įjungti	Direct
2	**XXX** TP	**XX** kV	EJPM P rezervo nustatymas dažnio reguliavimui	Išjungti	Įjungti	Direct
3	**XXX** TP	**XX** kV	EJPM P generacijos ribojimas nuo leistinos generuoti P	Išjungti	Įjungti	Direct
4	**XXX** TP	**XX** kV	EKĮ P įkrovos/iškrovos ribojimas nuo leist. vartoti/generuoti P	Išjungti	Įjungti	Direct
5	**XXX** TP	**XX** kV	Riboto jautrumo esant nepakankamam dažniui funkcija (<49,8 Hz)	Išjungti	Įjungti	Direct
6	**XXX** TP	**XX** kV	Riboto jautrumo esant pertekliniam dažniui funkcija (>50,2 Hz)	Išjungti	Įjungti	Direct
7	**XXX** TP	**XX** kV	U (**110/330**) reguliavimo režimas	Palaikyti Q	Palaikyti U	Direct
8	**XXX** TP	**XX** kV	Sintetinės inercijos (SI) funkcija	Išjungti	Įjungti	Direct
9	**XXX** TP	**XX** kV	EKĮ Švytavimų slopinimo (POD-P) funkcija	Išjungti	Įjungti	Direct
10	**XXX** TP	**XX** kV	Švytavimų slopinimo (POD-Q) funkcija	Išjungti	Įjungti	Direct
11	**XXX** TP	**XX** kV	EKĮ Avarinio aktyviosios galios valdymo funkcija (EPC)	Išjungti	Įjungti	Direct

Pastabos:

1. Jeigu komandos pavadinimo priekyje nurodyta EJPM, reiškia ji skirtas tik EJPM parko daliai. Jeigu komandos pavadinimo priekyje nurodyta EKĮ, reiškia ji skirtas tik EKĮ parko daliai. Komandos, kurių pavadinimo priekyje nėra nei EJPM, nei EKĮ yra bendros visam hibridiniam parkui.

Eil.nr.	Pastotė	Įtampa [kV]	Analoginės TV komandos pavadinimas	SetPoint_Ribos_min	SetPoint_Ribos_max	Matavimo vnt.	TV tipas
Generatorinės/technologinės dalies įrenginių analoginio valdymo komandos							
1	**XXX** TP	**XX** kV	EJPM P kitimo greitis	0	**xxx**	MW/min	Direct
2	**XXX** TP	**XX** kV	EJPM P reguliavimui nustatytas P rezervas	0	100	%	Direct
3	**XXX** TP	**XX** kV	EJPM Pgen_max	0	100	%	Direct
4	**XXX** TP	**XX** kV	EKĮ P kitimo greitis	0	**xx**	MW/min	Direct
5	**XXX** TP	**XX** kV	EKĮ P galios iškrovos riba	0	**xx**	MW	Direct
6	**XXX** TP	**XX** kV	EKĮ P galios įkrovos riba	**-xx**	0	MW	Direct
7	**XXX** TP	**XX** kV	P reguliavimui nustatyta nejautrumo zona delta(f)	0	500	mHz	Direct
8	**XXX** TP	**XX** kV	P reguliavimui nustatytas statizmo koeficientas K	0,2	12	%	Direct
9	**XXX** TP	**XX** kV	Riboto jautrumo esant nepakankamam dažniui funkcijos delta(f)	0	500	mHz	Direct
10	**XXX** TP	**XX** kV	Riboto jautrumo esant pertekliniam dažniui funkcijos delta(f)	0	500	mHz	Direct
11	**XXX** TP	**XX** kV	Riboto jautrumo esant nepakankamam dažniui funkcijos statizmas K	0,2	12	%	Direct
12	**XXX** TP	**XX** kV	Riboto jautrumo esant pertekliniam dažniui funkcijos statizmas K	0,2	12	%	Direct
13	**XXX** TP	**XX** kV	U (**110/330**) reguliavimui nustatyta Q	-0,4***x**	0,4***x**	MVar	Direct
14	**XXX** TP	**XX** kV	U (**110/330**) reguliavimui nustatyta U	**99 / 297**	**121 / 363**	kV	Direct
15	**XXX** TP	**XX** kV	U (**110/330**) reguliavimui nustatytas statizmo koeficientas Ku	0	6	%	Direct
16	**XXX** TP	**XX** kV	U (**110/330**) reguliavimui nustatyta nejautrumo zona delta(U)	0	**7 / 21**	kV	Direct
17	**XXX** TP	**XX** kV	EKĮ Švytavimų slopinimo (POD-P) funkcijos viršutinė riba	0	**x**	MW	Direct
18	**XXX** TP	**XX** kV	EKĮ Švytavimų slopinimo (POD-P) funkcijos apatinė riba	**-x**	0	MW	Direct
19	**XXX** TP	**XX** kV	Švytavimų slopinimo (POD-Q) funkcijos viršutinė riba	0	0,4***x**	MVar	Direct
20	**XXX** TP	**XX** kV	Švytavimų slopinimo (POD-Q) funkcijos apatinė riba	-0,4***x**	0	MVar	Direct

Pastabos:

1. Jeigu komandos pavadinimo priekyje nurodyta EJPM, reiškia ji skirtas tik EJPM parko daliai. Jeigu komandos pavadinimo priekyje nurodyta EKĮ, reiškia ji skirtas tik EKĮ parko daliai. Komandos, kurių pavadinimo priekyje nėra nei EJPM, nei EKĮ yra bendros visam hibridiniam parkui.
2. **x** – leistina generuoti galia P prijungimo taške.
3. Analoginėms komandoms Nr. 14 ir Nr. 16 ribos parenkamos pagal tinklo, prie kurio jungiasi parkas, įtampos lygį.
4. **xx** – EKĮ leistina generuoti galia P.
5. **xxx** – EJPM leistina generuoti galia P.

Eil.nr.	Pastotė	Įtampa	Matavimo pavadinimas	Ribos_min	Ribos_max	Matavimo vnt.
Generatorinės/technologinės dalies įrenginių matavimai						
1	**XXX** TP	**XX** kV	EJPM Galima Pgen	0	**xxx**	MW
2	**XXX** TP	**XX** kV	Vidutinis vėjo greitis*	0	30	m/s
3	**XXX** TP	**XX** kV	Vidutinė vėjo kryptis*	0	360	deg
4	**XXX** TP	**XX** kV	Veikiančių G skaičius*	0	**n**	vnt.
5	**XXX** TP	**XX** kV	Saulės intensyvumas**	-200	1500	W/m^2
6	**XXX** TP	**XX** kV	EJPM Pgen_max (TN)	0	100	%
7	**XXX** TP	**XX** kV	EKĮ galima įkrovimo P	**-xx**	0	MW
8	**XXX** TP	**XX** kV	EKĮ galima iškrovimo P	0	**xx**	MW
9	**XXX** TP	**XX** kV	EKĮ esamas įkrovos lygis	0	**y**	MWh
10	**XXX** TP	**XX** kV	EKĮ nustatyta P	**-xx**	**xx**	MW
11	**XXX** TP	**XX** kV	EJPM P kitimo greitis	0	**x**	MW/min
12	**XXX** TP	**XX** kV	EJPM P reguliavimui nustatytas P rezervas	0	100	%
13	**XXX** TP	**XX** kV	EJPM Pgen_max	0	100	%
14	**XXX** TP	**XX** kV	EKĮ P kitimo greitis	0	**xx**	MW/min
15	**XXX** TP	**XX** kV	EKĮ P galios iškrovos riba	0	**xx**	MW
16	**XXX** TP	**XX** kV	EKĮ P galios įkrovos riba	**-xx**	0	MW
17	**XXX** TP	**XX** kV	P reguliavimui nustatyta nejautrumo zona delta(f)	0	500	mHz
18	**XXX** TP	**XX** kV	P reguliavimui nustatytas statizmo koeficientas K	0,2	12	%
19	**XXX** TP	**XX** kV	Riboto jautrumo esant nepakankamam dažniui funkcijos delta(f)	0	500	mHz
20	**XXX** TP	**XX** kV	Riboto jautrumo esant pertekliniam dažniui funkcijos delta(f)	0	500	mHz
21	**XXX** TP	**XX** kV	Riboto jautrumo esant nepakankamam dažniui funkcijos statizmas K	0,2	12	%
22	**XXX** TP	**XX** kV	Riboto jautrumo esant pertekliniam dažniui funkcijos statizmas K	0,2	12	%
23	**XXX** TP	**XX** kV	U (**110/330**) reguliavimui nustatyta Q	-0,4***x**	0,4***x**	MVar
24	**XXX** TP	**XX** kV	U (**110/330**) reguliavimui nustatyta U	**99 / 297**	**121 / 363**	kV
25	**XXX** TP	**XX** kV	U (**110/330**) reguliavimui nustatytas statizmo koeficientas Ku	0	6	%
26	**XXX** TP	**XX** kV	U (**110/330**) reguliavimui nustatyta nejautrumo zona delta(U)	0	**7 / 21**	kV
27	**XXX** TP	**XX** kV	EKĮ Švytavimų slopinimo (POD-P) funkcijos viršutinė riba	0	**x**	MW
28	**XXX** TP	**XX** kV	EKĮ Švytavimų slopinimo (POD-P) funkcijos apatinė riba	**-x**	0	MW
29	**XXX** TP	**XX** kV	Švytavimų slopinimo (POD-Q) funkcijos viršutinė riba	0	0,4***x**	MVar
30	**XXX** TP	**XX** kV	Švytavimų slopinimo (POD-Q) funkcijos apatinė riba	-0,4***x**	0	MVar

Pastabos:

1. Jeigu matavimo pavadinimo priekyje nurodyta EJPM, reiškia jis skirtas tik EJPM parko daliai. Jeigu matavimo pavadinimo priekyje nurodyta EKĮ, reiškia ji skirtas tik EKĮ parko daliai. Matavimai, kurių pavadinimo priekyje nėra nei EJPM, nei EKĮ yra bendri visam hibridiniam parkui.
2. **x** – leistina generuoti galia P prijungimo taške.
3. * – Matavimai Nr. 2-4 naudojami tik EJPM, kurie naudoja vėją kaip pirminį energijos šaltinį.
4. ** – Matavimas Nr. 5 naudojamas tik EJPM, kurie naudoja saulę kaip pirminį energijos šaltinį.
5. **n** – EJPM įrengtų turbinų skaičius.
6. Matavimų Nr. 24 ir Nr. 26 ribos parenkamos pagal tinklo, prie kurio jungiasi parkas, įtampos lygį.
7. **xx** – EKĮ leistina generuoti galia P.
8. **xxx** – EJPM leistina generuoti galia P.
9. **y** – EKĮ talpa.

No.	Substation	Voltage [kV]	Information	0	01(0)	10(1)	11	Normal state
Power park module signals (transmitted from the power park module controller)								
1	XXX TP	XX kV	Frequency containment reserve (FCR) control	-	OFF	ON	-	OFF
2	XXX TP	XX kV	PPM Active power curtailment	-	OFF	ON	-	OFF
3	XXX TP	XX kV	PPM Reserve for frequency containment reserve (FCR)	-	OFF	ON	-	OFF
4	XXX TP	XX kV	BESS Active power curtailment	-	OFF	ON	-	OFF
5	XXX TP	XX kV	Limited frequency sensitive mode — underfrequency (<49,8 Hz)	-	OFF	ON	-	ON
6	XXX TP	XX kV	Limited frequency sensitive mode — overfrequency (>50,2 Hz)	-	OFF	ON	-	ON
7	XXX TP	XX kV	Voltage control mode	-	Maintain Q	Maintain U	-	Maintain Q
8	XXX TP	XX kV	Synthetic inertia (SI)	-	OFF	ON	-	OFF
9	XXX TP	XX kV	BESS Power oscillation damping (POD-P) function	-	OFF	ON	-	OFF
10	XXX TP	XX kV	Power oscillation damping (POD-Q) function		OFF	ON	-	OFF
11	XXX TP	XX kV	BESS Emergency power control (EPC) function		OFF	ON	-	OFF
12	XXX TP	XX kV	BESS Emergency power control (EPC) status		Inactive	Active	-	Inactive

Remarks:

1. If the signal name is preceded by PPM, it means it is intended only for the PPM part of the park. If the signal name is preceded by BESS, it means it is intended only for the BESS part of the park. Signals whose names are not preceded by either PPM or BESS are common to the entire hybrid park.

No.	Substation	Voltage [kV]	Information	10(1)	01(0)	Direct/SBO
Discrete control commands of the power park module generator part installations						
1	**XXX** TP	**XX** kV	Frequency containment reserve (FCR) control	SET OFF	SET ON	Direct
2	**XXX** TP	**XX** kV	PPM Active power curtailment	SET OFF	SET ON	Direct
3	**XXX** TP	**XX** kV	PPM Reserve for frequency containment reserve (FCR)	SET OFF	SET ON	Direct
4	**XXX** TP	**XX** kV	BESS Active power curtailment	SET OFF	SET ON	Direct
5	**XXX** TP	**XX** kV	Limited frequency sensitive mode — underfrequency (<49,8 Hz)	SET OFF	SET ON	Direct
6	**XXX** TP	**XX** kV	Limited frequency sensitive mode — overfrequency (>50,2 Hz)	SET OFF	SET ON	Direct
7	**XXX** TP	**XX** kV	Voltage control mode	Maintain Q	Maintain U	Direct
8	**XXX** TP	**XX** kV	Synthetic inertia (SI)	SET OFF	SET ON	Direct
9	**XXX** TP	**XX** kV	BESS Power oscillation damping (POD-P) function	SET OFF	SET ON	Direct
10	**XXX** TP	**XX** kV	Power oscillation damping (POD-Q) function	SET OFF	SET ON	Direct
11	**XXX** TP	**XX** kV	BESS Emergency power control (EPC) function	SET OFF	SET ON	Direct

Remarks:

1. If the command name is preceded by PPM, it means it is intended only for the PPM part of the park. If the command name is preceded by BESS, it means it is intended only for the BESS part of the park. Commands whose names are not preceded by either PPM or BESS are common to the entire hybrid park.

No.	Substation	Voltage [kV]	Information	Range_min	Range_max	Units	Direct/SBO
Analogue control commands of the power park module generator part installations							
1	**XXX** TP	**XX** kV	PPM P ramp rate	0	**xxx**	MW/min	Direct
2	**XXX** TP	**XX** kV	PPM P reserve for frequency containment reserve (FCR) control	0	100	%	Direct
3	**XXX** TP	**XX** kV	PPM P setpoint	0	100	%	Direct
4	**XXX** TP	**XX** kV	BESS P ramp rate	0	**xx**	MW/min	Direct
5	**XXX** TP	**XX** kV	BESS active power discharge limit.	0	**xx**	MW	Direct
6	**XXX** TP	**XX** kV	BESS active power charge limit.	**-xx**	0	MW	Direct
7	**XXX** TP	**XX** kV	Frequency containment reserve (FCR) frequency controller deadband	0	500	mHz	Direct
8	**XXX** TP	**XX** kV	Frequency containment reserve (FCR) droop K	0,2	12	%	Direct
9	**XXX** TP	**XX** kV	Limited frequency sensitive mode – underfrequency delta(f)	0	500	mHz	Direct
10	**XXX** TP	**XX** kV	Limited frequency sensitive mode – overfrequency delta(f)	0	500	mHz	Direct
11	**XXX** TP	**XX** kV	Limited frequency sensitive mode – underfrequency droop K	0,2	12	%	Direct
12	**XXX** TP	**XX** kV	Limited frequency sensitive mode – overfrequency droop K	0,2	12	%	Direct
13	**XXX** TP	**XX** kV	Reactive power setpoint	-0,4***x**	0,4***x**	MVar	Direct
14	**XXX** TP	**XX** kV	Voltage setpoint	**99 / 297**	**121 / 363**	kV	Direct
15	**XXX** TP	**XX** kV	Voltage droop	0	6	%	Direct
16	**XXX** TP	**XX** kV	Voltage deadband	0	**7 / 21**	kV	Direct
17	**XXX** TP	**XX** kV	BESS Power oscillation damping (POD-P) function upper limit	0	**x**	MW	Direct
18	**XXX** TP	**XX** kV	BESS Power oscillation damping (POD-P) function lower limit	**-x**	0	MW	Direct
19	**XXX** TP	**XX** kV	Power oscillation damping (POD-Q) function upper limit	0	0,4***x**	MVar	Direct
20	**XXX** TP	**XX** kV	Power oscillation damping (POD-Q) function lower limit	-0,4***x**	0	MVar	Direct

Remarks:

1. If the command name is preceded by PPM, it means it is intended only for the PPM part of the park. If the command name is preceded by BESS, it means it is intended only for the BESS part of the park. Commands whose names are not preceded by either PPM or BESS are common to the entire hybrid park.
1. **x** – hybrid power park permissable power P at point of connection.
2. Excel row no. 14: 99 and 121 for 110 kV voltage lavel and 297 and 363 for 330 kV voltage level.
3. Excel row no. 16: 7 kV for 110 kV voltage lavel and 21 kV for 330 kV voltage level.
4. **xx** – BESS permissable power P.
5. **xxx** – PPM permissable power P.

No.	Substation	Voltage [kV]	Information	Range_min	Range_max	Units
Measurements of the power park module generator part						
1	**XXX** TP	**XX** kV	PPM Available active power P	0	**xxx**	MW
2	**XXX** TP	**XX** kV	Wind velocity*	0	30	m/s
3	**XXX** TP	**XX** kV	Wind direction*	0	360	deg
4	**XXX** TP	**XX** kV	No. of generators in operation*	0	**n**	vnt.
5	**XXX** TP	**XX** kV	Solar irradiance**	-200	1500	W/m^2
6	**XXX** TP	**XX** kV	PPM setpoint (TN)	0	100	%
7	**XXX** TP	**XX** kV	BESS Available charging capacity	**-xx**	0	MW
8	**XXX** TP	**XX** kV	BESS Available discharging capacity	0	**xx**	MW
9	**XXX** TP	**XX** kV	BESS Current capacity	0	**y**	MWh
10	**XXX** TP	**XX** kV	BESS set active power	**-xx**	**xx**	MW
11	**XXX** TP	**XX** kV	PPM P ramp rate	0	**x**	MW/min
12	**XXX** TP	**XX** kV	PPM P reserve for frequency containment reserve (FCR) control	0	100	%
13	**XXX** TP	**XX** kV	PPM P setpoint	0	100	%
14	**XXX** TP	**XX** kV	BESS P ramp rate	0	**xx**	MW/min
15	**XXX** TP	**XX** kV	BESS active power discharge limit.	0	**xx**	MW
16	**XXX** TP	**XX** kV	BESS active power charge limit.	**-xx**	0	MW
17	**XXX** TP	**XX** kV	Frequency containment reserve (FCR) frequency controller deadband	0	500	mHz
18	**XXX** TP	**XX** kV	Frequency containment reserve (FCR) droop K	0,2	12	%
19	**XXX** TP	**XX** kV	Limited frequency sensitive mode – underfrequency delta(f)	0	500	mHz
20	**XXX** TP	**XX** kV	Limited frequency sensitive mode – overfrequency delta(f)	0	500	mHz
21	**XXX** TP	**XX** kV	Limited frequency sensitive mode – underfrequency droop K	0,2	12	%
22	**XXX** TP	**XX** kV	Limited frequency sensitive mode – overfrequency droop K	0,2	12	%
23	**XXX** TP	**XX** kV	Reactive power setpoint	-0,4***x**	0,4***x**	MVar
24	**XXX** TP	**XX** kV	Voltage setpoint	**99 / 297**	**121 / 363**	kV
25	**XXX** TP	**XX** kV	Voltage droop	0	6	%
26	**XXX** TP	**XX** kV	Voltage deadband	0	**7 / 21**	kV
28	**XXX** TP	**XX** kV	BESS Power oscillation damping (POD-P) function upper limit	0	**x**	MW
29	**XXX** TP	**XX** kV	BESS Power oscillation damping (POD-P) function lower limit	**-x**	0	MW
31	**XXX** TP	**XX** kV	Power oscillation damping (POD-Q) function upper limit	0	0,4***x**	MVar
32	**XXX** TP	**XX** kV	Power oscillation damping (POD-Q) function lower limit	-0,4***x**	0	MVar

Remarks:

*Measurements 2-4 to be used when wind is the primary energy source.

**Measurement 5 to be used when sun is the primary energy source.

1. If the measurement name is preceded by PPM, it means it is intended only for the PPM part of the park. If the measurement name is preceded by BESS, it means it is intended only for the BESS part of the park. Measurements whose names are not preceded by either PPM or BESS are common to the entire hybrid park.
2. **x** – hybrid power park permissable power P at point of connection.
3. **n** – number of
4. Excel row no. 24: 99 and 121 for 110 kV voltage lavel and 297 and 363 for 330 kV voltage level.
5. Excel row no. 26: 7 kV for 110 kV voltage lavel and 21 kV for 330 kV voltage level.
6. **xx** – BESS permissable power P.
7. **xxx** – PPM permissable power P.